TAURUS®

Montage- und Bedienungsanleitung

max. 150 kg

~ 120 Min.

249 kg

L 249 | B 187 | H 154

TFSL7020.01.01

Art.-Nr. TF-SL7020

Taurus 45 Degree Leg Press Sterling

Inhaltsverzeichnis

1	ALLGEMEINE INFORMATIONEN	7
1.1	Technische Daten	7
1.2	Persönliche Sicherheit	8
1.3	Aufstellort	9
2	MONTAGEANLEITUNG	10
2.1	Allgemeine Hinweise	10
2.2	Lieferumfang	10
2.3	Aufbau	15
3	LAGERUNG UND TRANSPORT	28
3.1	Allgemeine Hinweise	28
4	FEHLERBEHEBUNG, PFLEGE UND WARTUNG	29
4.1	Allgemeine Hinweise	29
4.2	Störungen und Fehlerdiagnose	29
4.3	Wartungs- und Inspektionskalender	30
5	ENTSORGUNG	30
6	ZUBEHÖR-EMPFEHLUNG	31
7	ERSATZTEILBESTELLUNG	32
7.1	Seriennummer und Modellbezeichnung	32
7.2	Teileliste	33
7.3	Explosionszeichnung	40
8	GARANTIE	46
9	KONTAKT	48

Sehr geehrte Kundin, sehr geehrter Kunde,
vielen Dank, dass Sie sich für ein Qualitäts-Trainingsgerät der Marke Taurus® entschieden haben. Taurus bietet Sport- und Fitnessgeräte für den gehobenen Heimsport und die Ausstattung von Fitness-Studios und Geschäftskunden. Der Fokus liegt bei Taurus Fitnessgeräten auf dem, worauf es beim Sport ankommt: maximale Performance! Daher werden die Geräte in enger Absprache mit Sportlern und Sportwissenschaftlern entwickelt. Denn Sportler wissen am besten, was perfekte Fitnessgeräte ausmacht.

Weitere Informationen finden Sie unter www.taurus-fitness.de

Bestimmungsgemäßer Gebrauch

Das Gerät darf nur für seinen bestimmungsgemäßen Zweck verwendet werden.

Dieses Fitnessgerät ist für den Heimgebrauch, den semiprofessionellen und den professionellen Einsatz geeignet. Der semiprofessionelle Bereich umschließt z.B. institutionelle Einrichtungen wie Krankenhäuser, Schulen, Hotels und Vereine. Der professionelle Einsatz bezieht sich auf eine gewerbliche Nutzung, z. B. im Fitness-Studio.

HAFTUNGSAUSSCHLUSS

©2011 Taurus ist eine eingetragene Marke der Firma Sport-Tiedje GmbH. Alle Rechte vorbehalten. Jegliche Verwendung dieser Marke ohne die ausdrückliche schriftliche Genehmigung von Sport-Tiedje ist untersagt.

Produkt und Handbuch können geändert werden. Die technischen Daten können ohne Vorankündigung geändert werden.

ZU DIESER ANLEITUNG

Bitte lesen Sie die gesamte Anleitung vor der Montage und der ersten Benutzung aufmerksam durch. Die Anleitung hilft Ihnen beim schnellen Aufbau und erläutert die sichere Handhabung. Tragen Sie dafür Sorge, dass alle mit dem Gerät trainierenden Personen (besonders Kinder und Personen mit körperlicher, sensorischer, geistiger oder motorischer Behinderung) unbedingt vorab über diese Anleitung und ihren Inhalt informiert werden. Im Zweifelsfall müssen verantwortliche Personen die Nutzung des Gerätes beaufsichtigen.

Durch laufende Änderungen und Softwareoptimierungen kann es vorkommen, dass die Anleitung angepasst werden muss. Sollten Sie während des Aufbaus oder der Nutzung eventuelle Abweichungen feststellen, dann rufen Sie im Zweifel die im Webshop hinterlegte Anleitung auf. Dort ist immer die aktuellste Anleitung hinterlegt.

Das Gerät wurde sicherheitstechnisch nach neuesten Erkenntnissen konstruiert. Mögliche Gefahrenquellen, die Verletzungen verursachen könnten, wurden bestmöglich ausgeschlossen. Stellen Sie sicher, dass die Aufbauanweisung korrekt befolgt wurde und dass alle Teile des Gerätes festsitzen. Im Bedarfsfall muss die Anleitung erneut durchgegangen werden, um eventuelle Fehler zu beheben.

Bitte halten Sie sich exakt an die angegebenen Sicherheits- und Wartungsanweisungen. Jegliche davon abweichende Nutzung kann Gesundheitsschäden, Unfälle oder Beschädigungen des Gerätes zur Folge haben, für die seitens des Herstellers und Vertreibers keine Haftung übernommen werden kann.

Die folgenden Sicherheitshinweise können in dieser Bedienungsanleitung vorkommen:

► **ACHTUNG**
Dieser Hinweis steht für mögliche schädliche Situationen, die bei Zuwiderhandlung zu Sachschäden führen können.

⚠ **VORSICHT**
Dieser Hinweis steht für mögliche schädliche Situationen, die bei Zuwiderhandlung zu leichten bzw. geringfügigen Verletzungen führen können!

⚠ **WARNUNG**
Dieser Hinweis steht für mögliche schädliche Situationen, die bei Zuwiderhandlung zu schwersten Verletzungen oder zum Tode führen können!

⚠ **GEFAHR**
Dieser Hinweis steht für mögliche schädliche Situationen, die bei Zuwiderhandlung zu schwersten Verletzungen oder zum Tode führen!

ⓘ **HINWEIS**
Dieser Hinweis steht für weitere nützliche Informationen.

Bewahren Sie diese Anleitung zur Information, für Wartungsarbeiten oder Ersatzteilbestellungen sorgfältig auf!

1.1 Technische Daten

Maße und Gewicht

Verpackungsmaße (L x B x H) und Artikelgewicht (brutto, inkl. Verpackung) ca.:

Box 1:	177,5 cm x 67,5 cm x 28 cm	103 kg
Box 2:	165,5 cm x 64,5 cm x 24 cm	71,3 kg
Box 3:	86,5 cm x 58,5 cm x 39,5 cm	75,5 kg
Box 4:	166,5 cm x 47,5 cm x 36 cm	28 kg

Aufstellmaß (L x B x H) ca.:	249 cm x 187 cm x 154 cm
Artikelgewicht (netto, exkl. Verpackung) ca.:	249 kg
Maximales Benutzergewicht:	150 kg
Maximales Trainingsgewicht:	450 kg/150 kg pro Gewichtsaufnahme
Maximale Belastung (Aufbewahrung):	je 100 kg
Verwendungsklasse:	S

ⓘ **HINWEIS**
Dieses Gerät ist mit Hantelscheiben mit einer 50 mm Bohrung und einem maximalen Außendurchmesse von 450 mm kompatibel (nicht im Lieferumfang enthalten).

1.2 Persönliche Sicherheit

⚠ **GEFAHR**

+ Bevor Sie mit der Nutzung des Gerätes beginnen, sollten Sie durch Ihren Hausarzt klären, ob das Training für Sie aus gesundheitlicher Sicht geeignet ist. Betroffen hiervon sind vor allem Personen, die eine vererbungsbedingte Anlage zu Bluthochdruck oder Herzleiden haben, über 45 Jahre alt sind, rauchen, überhöhte Cholersterinwerte aufweisen, übergewichtig sind und/oder im letzten Jahr nicht regelmäßig Sport getrieben haben. Wenn Sie unter medikamentöser Behandlung stehen, die Ihre Herzfrequenz beeinträchtigt, so ist ärztlicher Rat absolut unabdinglich.
+ Beachten Sie, dass exzessives Training Ihre Gesundheit ernsthaft gefährden kann. Bitte nehmen Sie gleichermaßen zur Kenntnis, dass Systeme der Herzfrequenzüberwachung ungenau sein können. Sobald Sie Anzeichen von Schwäche, Übelkeit, Schwindelgefühle, Schmerzen, Atemnot oder andere abnormale Symptome erkennen, brechen Sie Ihr Training sofort ab und konsultieren Sie im Notfall Ihren Hausarzt.
+ Der Besitzer muss allen Nutzern sämtliche Warnhinweise und Anweisungen übermitteln.

⚠ **WARNUNG**

+ Die Benutzung dieses Gerätes ist für Kinder unter 14 Jahren nicht zulässig.
+ Kinder sollten nicht unbeaufsichtigt in die Nähe des Gerätes gelangen.
+ Personen mit Behinderungen müssen eine medizinische Genehmigung vorweisen und unter strenger Beobachtung stehen, wenn Sie jegliche Trainingsgeräte benutzen.
+ Das Gerät darf grundsätzlich nicht gleichzeitig von mehreren Personen genutzt werden.
+ Halten Sie Hände, Füße und andere Körperteile, Haar, Kleidung, Schmuck und andere Gegenstände von den beweglichen Teilen fern, da sich diese in dem Gerät verfangen können.
+ Tragen Sie bei der Benutzung keine lose bzw. weite Kleidung, sondern geeignete Sportbekleidung. Achten Sie bei den Sportschuhen auf geeignete Sohlen, vorzugsweise sollten diese aus Gummi oder anderen rutschfesten Materialen sein. Ungeeignet sind Schuhe mit Absätzen, Ledersohlen, Stollen oder Spikes. Trainieren Sie niemals barfuß.
+ Fangen Sie jedes Training mit einer Aufwärmphase und beenden Sie es mit einer Cool-Down-Phase.
+ Die Verwendung des Geräts als Stütze bei Dehnungsübungen oder das Befestigen von Widerstandsbändern, Seilen oder anderen Mitteln daran, kann zu Verletzungen führen.

⚠ **VORSICHT**

+ Muss Ihr Gerät mit einem Netzkabel ans Stromnetz angeschlossen werden, stellen Sie sicher, dass das Kabel keine potentielle Stolpergefahr darstellt.
+ Achten Sie darauf, dass sich niemand während des Trainings im Bewegungsbereich des Gerätes befindet, um Sie und andere Personen nicht zu gefährden.
+ Achten Sie darauf, dass falls Verstellvorrichtungen vorstehen gelassen werden, diese die Bewegung des Benutzers behindern können.

► **ACHTUNG**

+ Es dürfen keine Gegenstände jedweder Art in die Öffnungen des Gerätes gesteckt werden.

1.3 Aufstellort

⚠ **WARNUNG**

+ Stellen Sie das Gerät nicht in Hauptdurchgängen oder Fluchtwegen auf.

⚠ **VORSICHT**

+ Wählen Sie den Aufstellort so, dass Sie zu allen Seiten genügend Platz zum Trainieren haben.
+ Stellen Sie sicher, dass der Trainingsraum während des Trainings gut durchlüftet und keiner Zugluft ausgesetzt ist.
+ Wählen Sie den Aufstellort so, dass sowohl vor als auch neben dem Gerät ausreichend Freiraum/Sicherheitszone bestehen bleibt.
+ Der Freibereich in der Richtung, aus der der Zugang zum Trainingsgerät erfolgt, muss mindestens 0,6 m größer als der Übungsbereich sein.
+ Die Aufstell- und Anbaufläche des Gerätes sollten eben, belastbar und fest sein.
+ Sollte Ihr Gerät an der Wand/Decke montiert werden, achten Sie darauf, dass Sie das passende Befestigungsmaterial verwenden, um eventuelle Beschädigungen und/oder Personenschäden zu vermeiden. Der Vertragspartner übernimmt hierfür keinerlei Haftung.

► **ACHTUNG**

+ Das Gerät darf nur in einem Gebäude, in ausreichend temperierten und trockenen Räumen (Umgebungstemperaturen zwischen 10°C und 35°C), genutzt werden. Die Nutzung im Freien oder Räumen mit hoher Luftfeuchtigkeit (über 70%) wie Schwimmbädern ist nicht zulässig.
+ Um hochwertige Bodenbeläge (Parkett, Laminat, Kork, Teppiche) vor Druckstellen und Schweiß zu schützen und leichte Unebenheiten auszugleichen, benutzen Sie eine Bodenschutzmatte.
+ Für die Verwendungsklasse S darf das Gerät nur in Bereichen benutzt werden, in denen Zugang, Beaufsichtigung und Kontrolle speziell vom Besitzer geregelt ist.

2.1 Allgemeine Hinweise

⚠ **GEFAHR**

+ Lassen Sie kein Werkzeug und/oder Verpackungsmaterial, wie Folien oder Kleinteile, herumliegen, da ansonsten für Kinder Erstickungsgefahr besteht. Halten Sie Kinder während der Montage vom Gerät fern.

⚠ **WARNUNG**

+ Beachten Sie die am Gerät angebrachten Hinweise, um Verletzungsgefahren zu reduzieren.

⚠ **VORSICHT**

+ Achten Sie darauf, dass Sie während des Aufbaus in jede Richtung genügend Bewegungsfreiraum haben.
+ Der Aufbau des Gerätes muss von min. zwei Erwachsenen durchgeführt werden. Nehmen Sie im Zweifelsfall die Hilfe einer dritten, technisch begabten Person in Anspruch.

► **ACHTUNG**

+ Um Beschädigungen am Gerät und dem Boden zu vermeiden, nehmen Sie den Aufbau auf einer Unterlegmatte oder dem Verpackungskarton vor.

ⓘ **HINWEIS**

+ Um den Aufbau so einfach wie möglich zu gestalten, können bereits einige zu verwendende Schrauben und Muttern vormontiert sein.
+ Führen Sie die Montage des Gerätes idealerweise an dem späteren Aufstellort durch.

2.2 Lieferumfang

Der Lieferumfang besteht aus den nachfolgend dargestellten Teilen. Prüfen Sie zu Beginn, ob alle zum Gerät gehörenden Teile und Werkzeuge im Lieferumfang enthalten sind und ob Schäden vorliegen. Bei Beanstandungen ist unmittelbar der Vertragspartner zu kontaktieren.

⚠ **VORSICHT**

Sollten Teile des Lieferumfangs fehlen oder beschädigt sein, darf der Aufbau nicht vorgenommen werden.

Inhalt Box 1

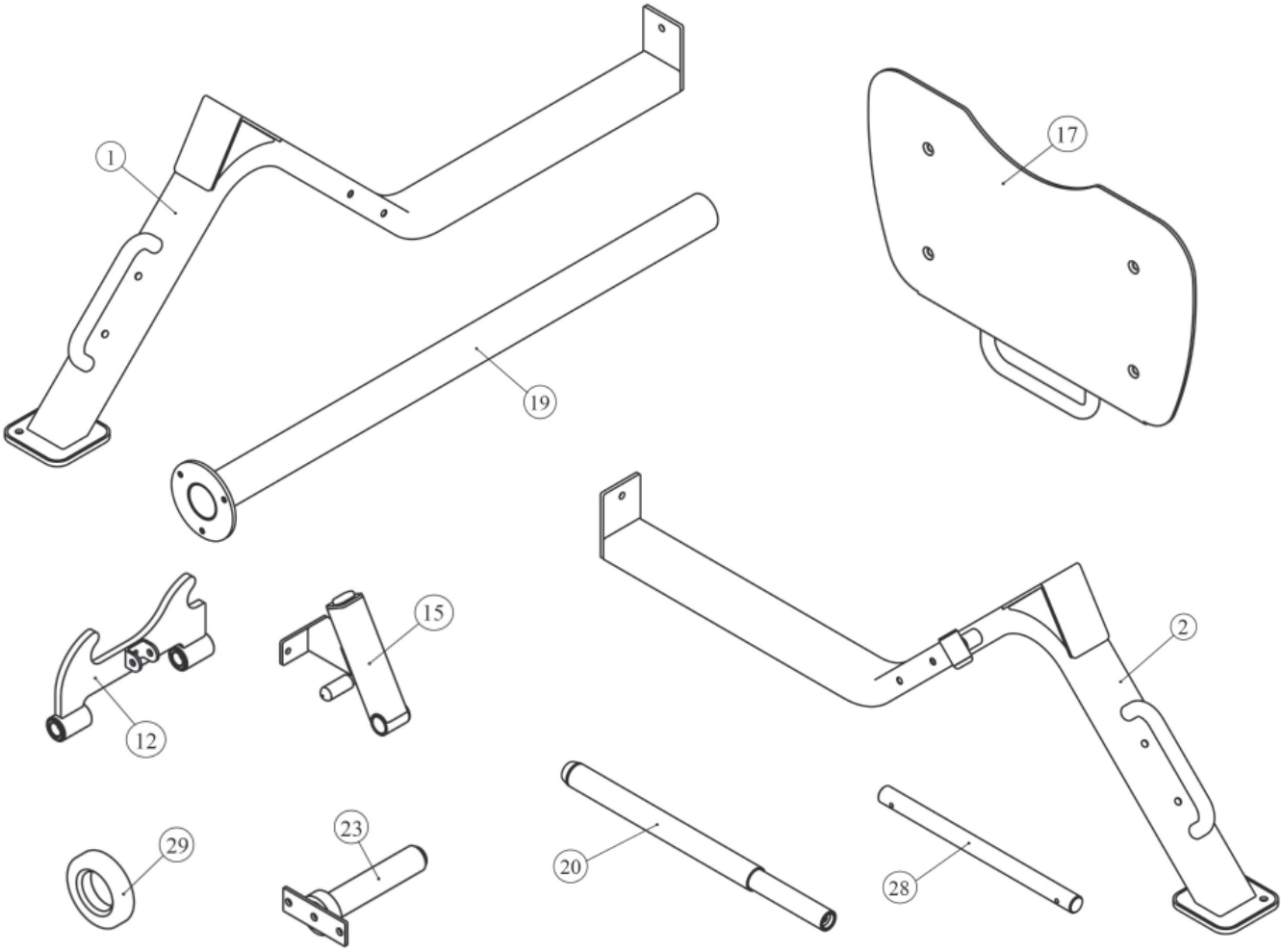

Nr.	Bezeichnung	Anz.
1	Linker Grundrahmen	1
2	Rechter Grundrahmen	1
12	Sicherungshaken	1
15	Verstellbarer Verbindungsrahmen	1
17	Fußplatte	1
19	Führungsstange	2
20	Gewichtsaufnahme (Training)	2
23	Gewichtsaufnahme (Verstauen)	4
28	Sicherungsstange	1
29	Großer Gummiring	2

Inhalt Box 2

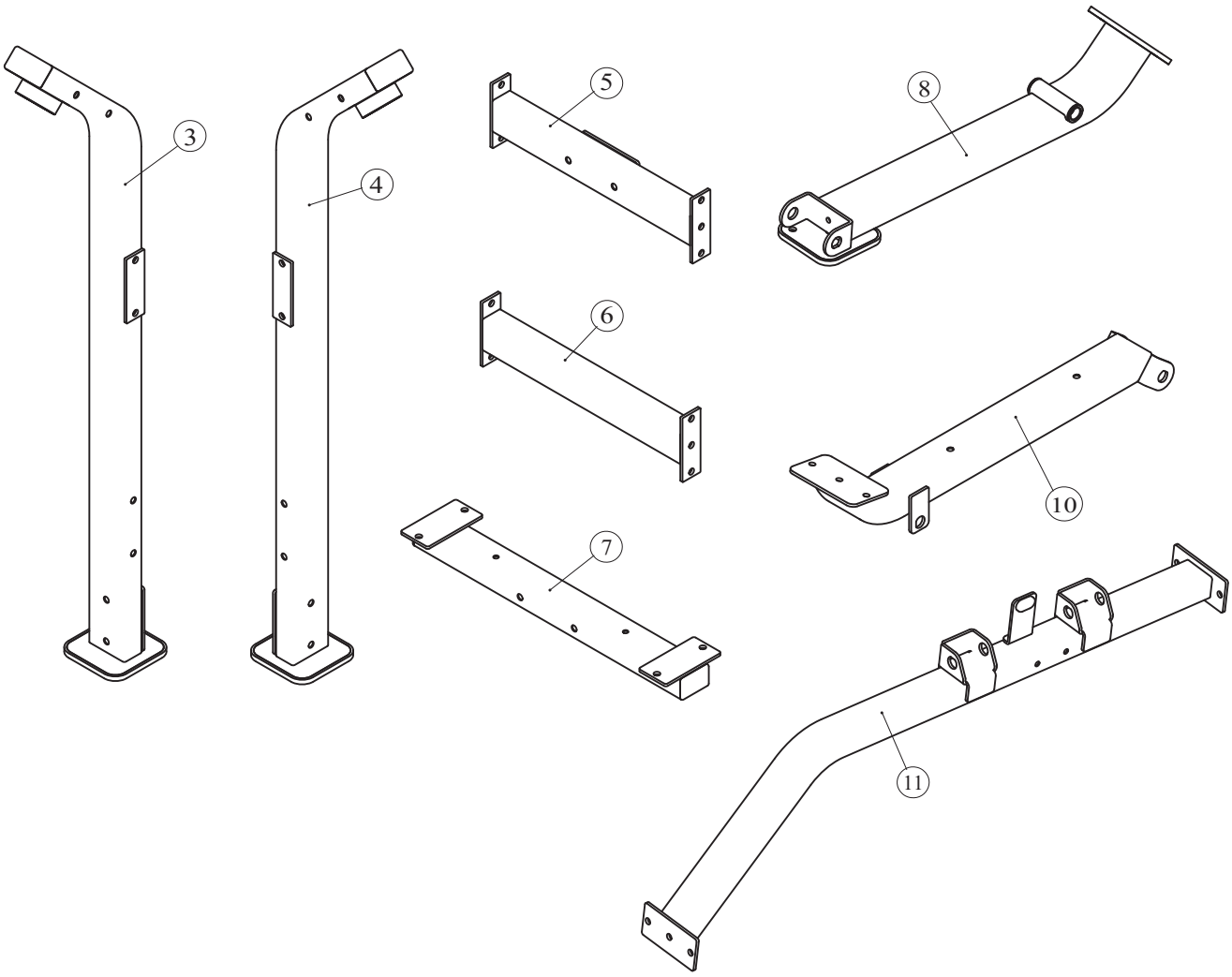

Nr.	Bezeichnung	Anz.
3	Linker Stützrahmen	1
4	Rechter Stützrahmen	1
5	Oberer Verbindungsrahmen	2
6	Unterer Verbindungsrahmen	1
7	Sitzrahmen	1
8	Vorderer Grundrahmen	1
10	Rückenlehnenrahmen	1
11	Mittlerer Verbindungsrahmen	1

Inhalt Box 3

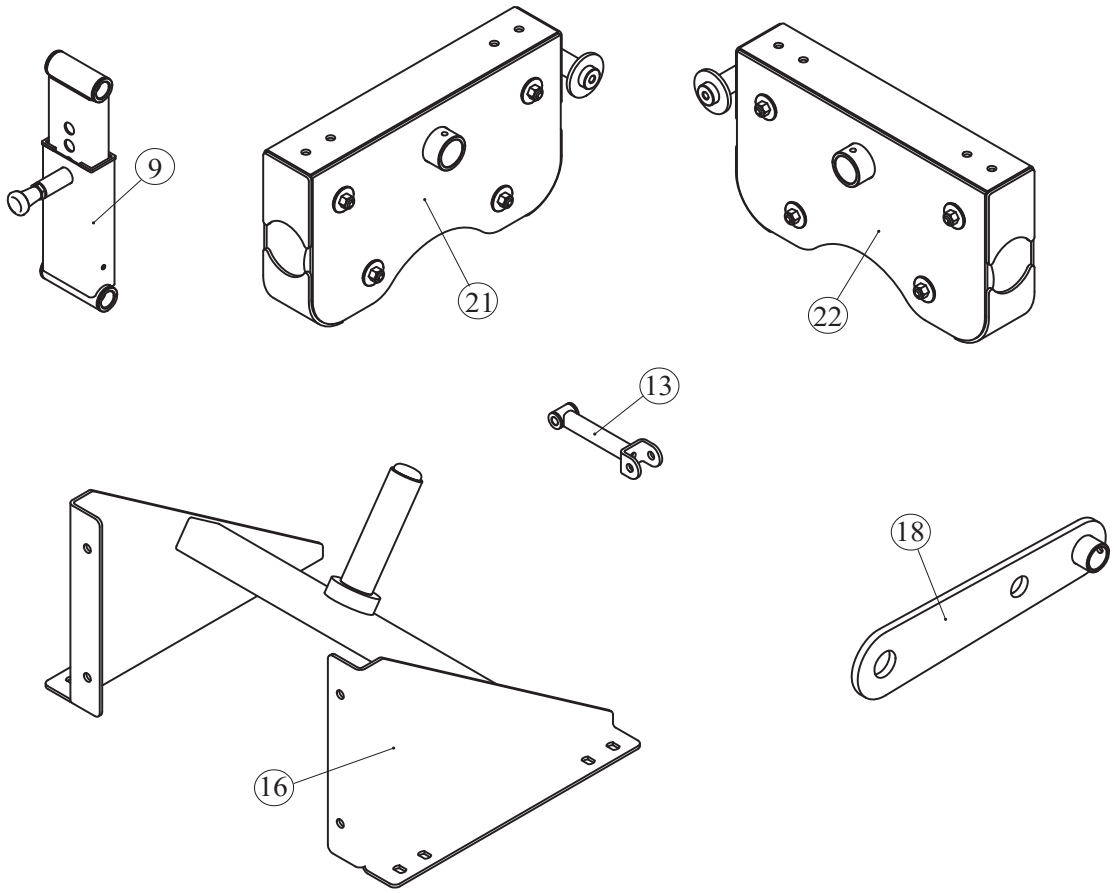

Nr.	Bezeichnung	Anz.
9	Verstellrahmen	1
13	Verbindungsstück	1
16	Fußplattenrahmen	1
18	Verlängerungsstück	2
21	Linker Führungsrahmen	1
22	Rechter Führungsrahmen	1

Inhalt Box 4

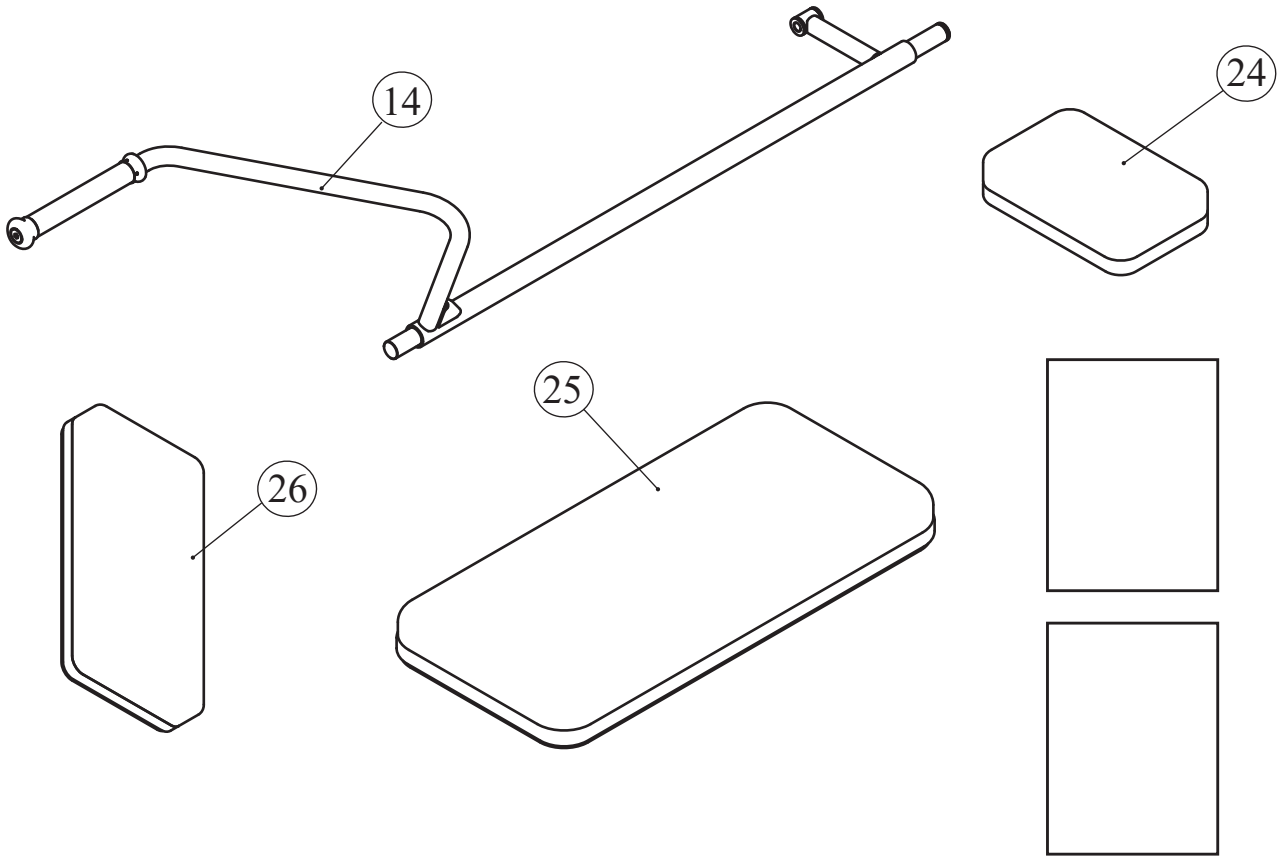

Nr.	Bezeichnung	Anz.
14	Feststellhebel	1
24	Kopfpolster	1
25	Rückenpolster	1
26	Sitzpolster	1
	Anleitung	1
	Montagesatz	1

2.3 Aufbau

Sehen Sie sich vor dem Aufbau die Montageschritte genau an und führen Sie die Montage gemäß der angegebenen Reihenfolge durch.

ⓘ **HINWEIS**

+ Verschrauben Sie zunächst alle Teile lose und kontrollieren Sie deren richtige Passform. Ziehen Sie die Schrauben mit Hilfe des Werkzeuges erst fest, wenn Sie dazu aufgefordert werden.
+ Falls Sie Schwierigkeiten haben, die Grafiken zu erkennen, empfehlen wir Ihnen, die im Webshop hinterlegte PDF-Anleitung auf Ihrem Endgerät (z.B. Smartphone, Tablet oder PC) zu öffnen. Dort haben Sie die Möglichkeit, näher heranzuzoomen.

Nötiges Werkzeug

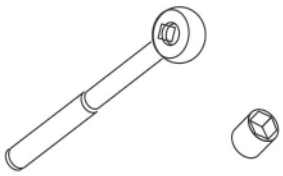

Ratschenschlüssel und Steckschlüssel

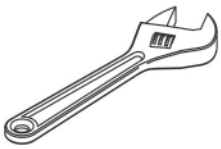

Verstellbarer Schraubenschlüssel

Gummihammer

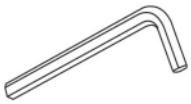

Sechskantschlüssel

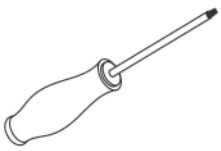

Schraubendreher

Schritt 1: Montage der Grundrahmen und des oberen Verbindungsrahmens

ⓘ **HINWEIS**
Ziehen Sie die Schrauben und Muttern noch nicht fest an.

Montieren Sie den oberen Verbindungsrahmen (5) an dem linken und rechten Grundrahmen (1 & 2) mit insgesamt vier Schrauben (36), acht flachen Unterlegscheiben (53) und vier Muttern (50).

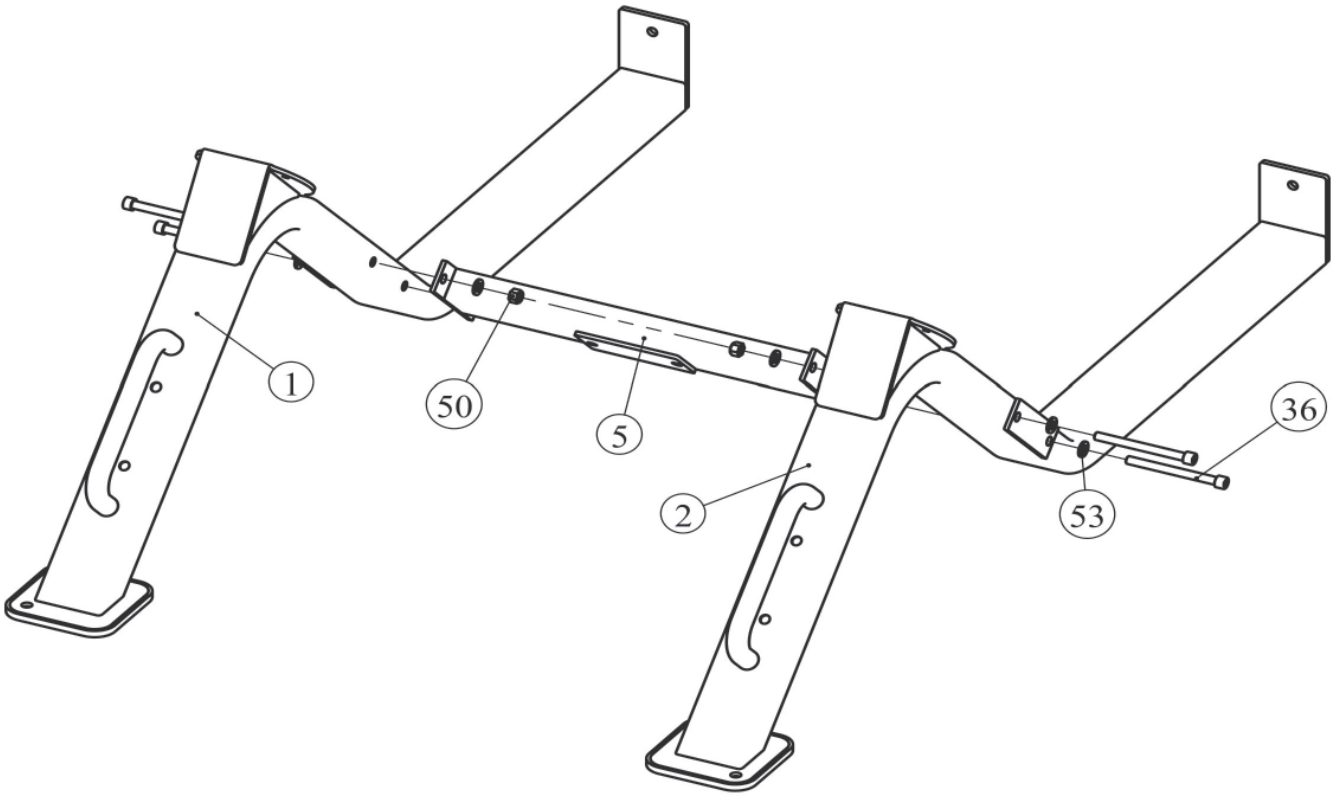

Schritt 2: Montage der Führungsstangen und der Führungsrahmen

⚠ **VORSICHT**
Dieser Montageschritt muss zu zweit durchgeführt werden.

ⓘ **HINWEIS**
Ziehen Sie die Schrauben und Muttern noch nicht fest an.

1. Montieren Sie eine Führungsstange (19) an dem linken Grundrahmen (1) mit drei Schrauben (48).
2. Montieren Sie eine Führungsstange (19) an dem rechten Grundrahmen (2) mit drei Schrauben (48).
3. Schieben Sie jeweils einen großen Gummiring (29) über die Führungsstangen (19).
4. Schieben Sie vorsichtig den linken Führungsrahmen (21) auf die linke Führungsstange (19).
5. Schieben Sie vorsichtig den rechten Führungsrahmen (22) auf die rechte Führungsstange (19).

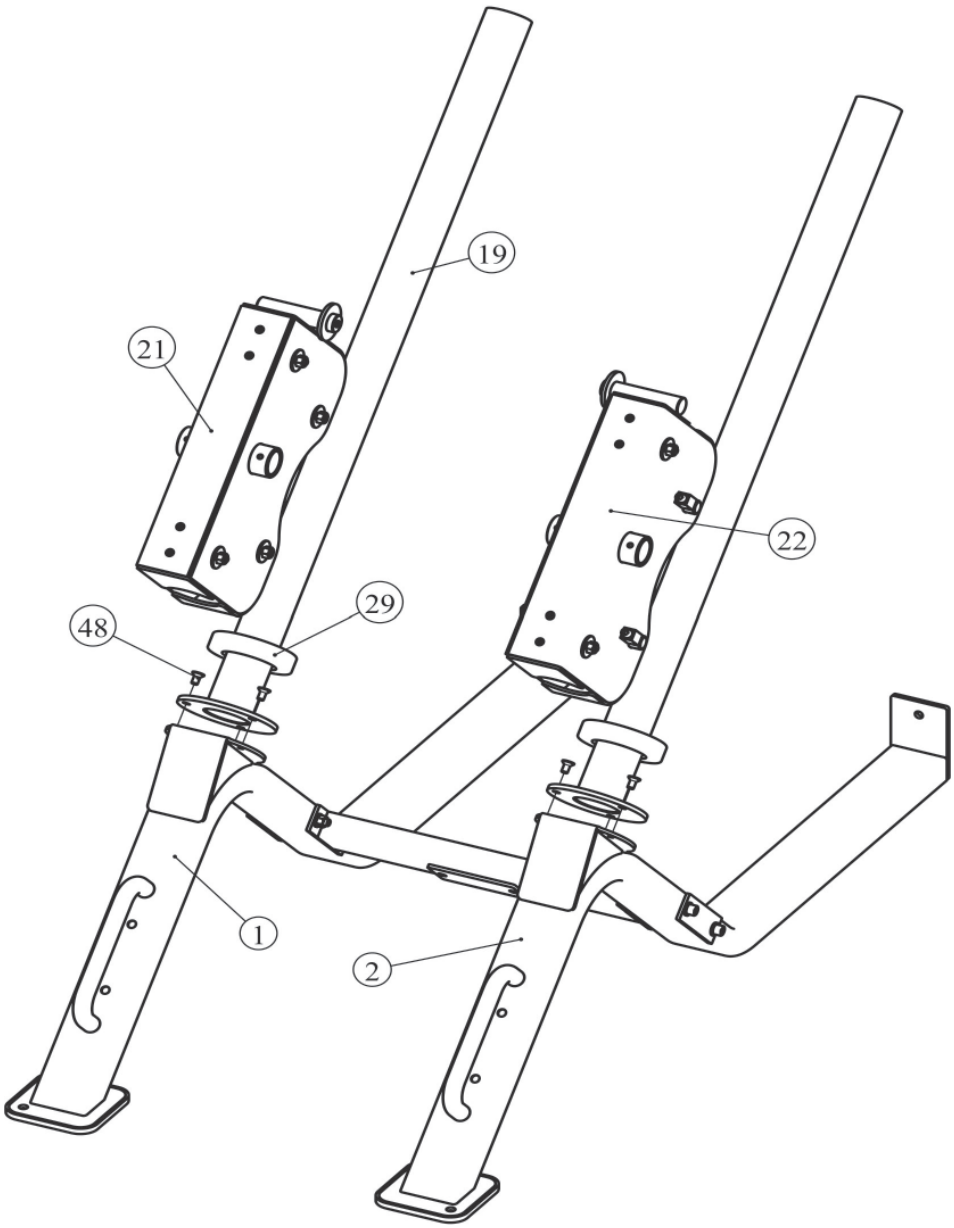

Schritt 3: **Montage der Stützrahmen**

ⓘ **HINWEIS**
Ziehen Sie die Schrauben und Muttern noch nicht fest an.

1. Montieren Sie den linken Stützrahmen (3) an der linken Führungsstange (19) mit einer Schraube (35) und einer flachen Unterlegscheibe (52).
2. Montieren Sie den linken Stützrahmen (3) an dem linken Grundrahmen (1) mit zwei Schrauben (38), drei flachen Unterlegscheiben (53) und einer Mutter (50).
3. Wiederholen Sie die Schritte 1 und 2 mit dem rechten Stützrahmen (4).
4. Montieren Sie den unteren Verbindungsrahmen (6) zusammen mit zwei Gewichtsaufnahmen (23) an dem linken und rechten Stützrahmen (3 & 4) mit insgesamt vier Schrauben (36), acht flachen Unterlegscheiben (53) und vier Muttern (50).
5. Montieren zwei weitere Gewichtsaufnahmen (23) an dem linken und rechten Stützrahmen (3 & 4) mit insgesamt vier Schrauben (36), acht flachen Unterlegscheiben (53) und vier Muttern (50).

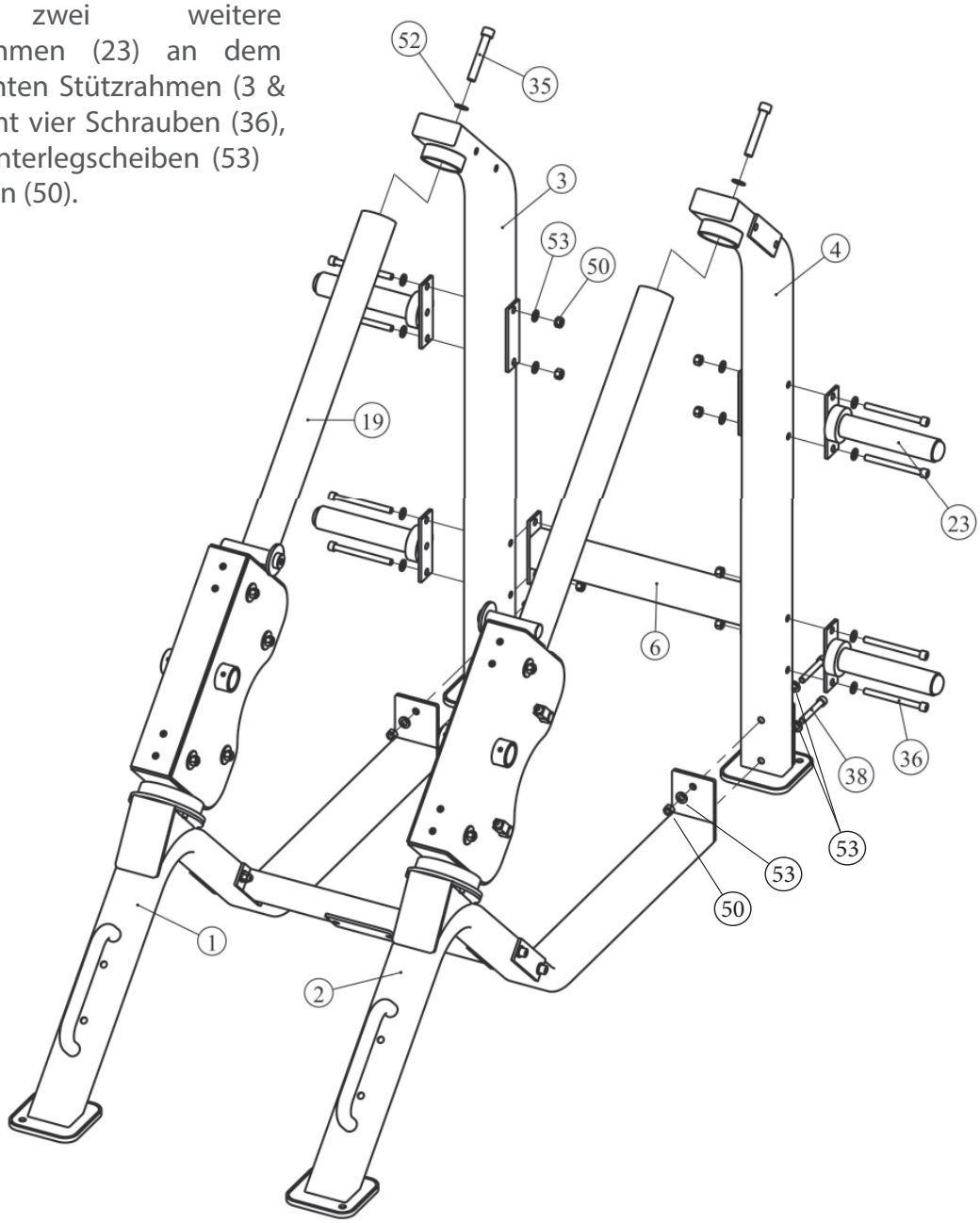

Schritt 4: Montage des mittleren Verbindungsrahmens

HINWEIS
Ziehen Sie die Schrauben und Muttern noch nicht fest an.

1. Montieren Sie das untere Ende des mittleren Verbindungsrahmens (11) an dem oberen Verbindungsrahmen (5) mit zwei Schrauben (38), vier flachen Unterlegscheiben (53) und zwei Muttern (50).
2. Montieren Sie das obere Ende des mittleren Verbindungsrahmens (11) an einem weiteren oberen Verbindungsrahmen (5) mit zwei Schrauben (38), vier flachen Unterlegscheiben (53) und zwei Muttern (50).
3. Montieren Sie diesen oberen Verbindungsrahmen (5) an dem linken und rechten Stützrahmen (3 & 4) mit insgesamt vier Schrauben (36), acht flachen Unterlegscheiben (53) und vier Muttern (50).

VORSICHT
Dieser Montageschritt muss zu zweit durchgeführt werden.

4. Montieren Sie den Sicherungshaken (12) an dem mittleren Verbindungsrahmen (11) mit zwei kurzen Achsen (27), vier Endkappen (32) und vier Schrauben (47).

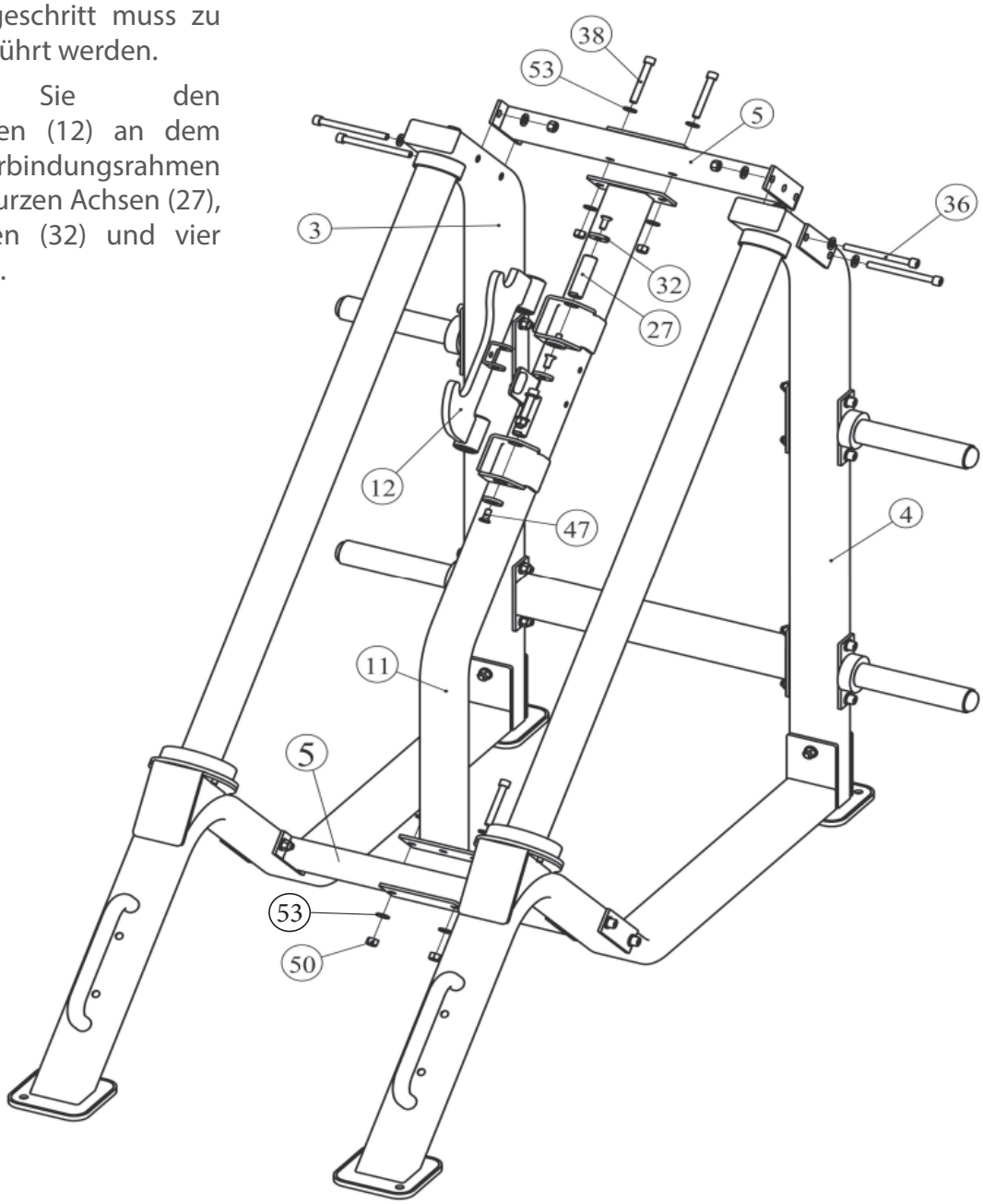

Schritt 5: Montage des Feststellhebels und des verstellbaren Verbindungsrahmens

ⓘ **HINWEIS**
Ziehen Sie die Schrauben und Muttern noch nicht fest an.

1. Bringen Sie zuerst den Feststellhebel (14) an den rechten Grundrahmen (2).
2. Stecken Sie dann den verstellbaren Verbindungsrahmen (15) auf den Feststellhebel (14).
3. Montieren Sie den verstellbaren Verbindungsrahmen (15) an dem mittleren Verbindungsrahmen (11) mit zwei Schrauben (42), drei flachen Unterlegscheiben (54) und einer Mutter (51).
4. Montieren Sie das Verbindungsstück (13) an dem Sicherungshaken (12) und an dem Feststellhebel (14) mit zwei Schrauben (40), vier flachen Unterlegscheiben (53) und zwei Muttern (50).

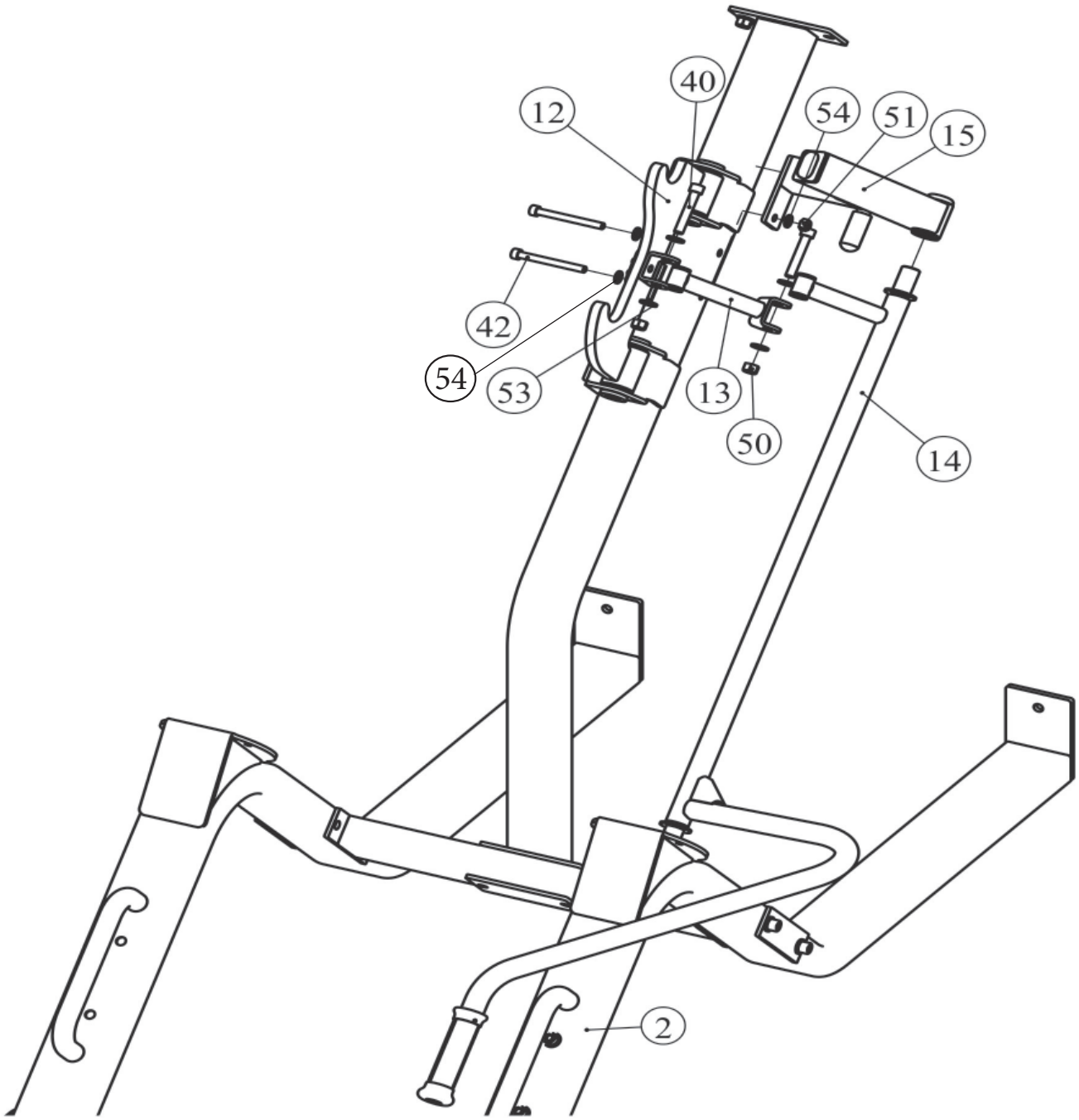

Schritt 6: **Montage der Gewichtsaufnahmen und der Verlängerungsstücke**

ⓘ **HINWEIS**

+ Ziehen Sie die Schrauben und Muttern noch nicht fest an.
+ Vormontierte Madenschrauben müssen evt. zuerst gelockert werden.

1. Montieren Sie zwei Gewichtsaufnahmen (20) an dem linken und rechten Führungsrahmen (21 & 22) mit jeweils einer Madenschraube (49), einer Schraube (61), einer Federscheibe (62) und einer flachen Unterlegscheibe (54).
2. Montieren Sie zwei Verlängerungsstücke (18) an dem linken und rechten Führungsrahmen (21 & 22) mit jeweils einer Schraube (41), einer Schraube (60) und zwei flachen Unterlegscheiben (33).
3. Montieren Sie die Sicherungsstange (28) an den Verlängerungsstücken (18) mit zwei Schrauben (45).
4. Ziehen Sie die Schrauben aus diesem Montageschritt mit dem Werkzeug fest an.

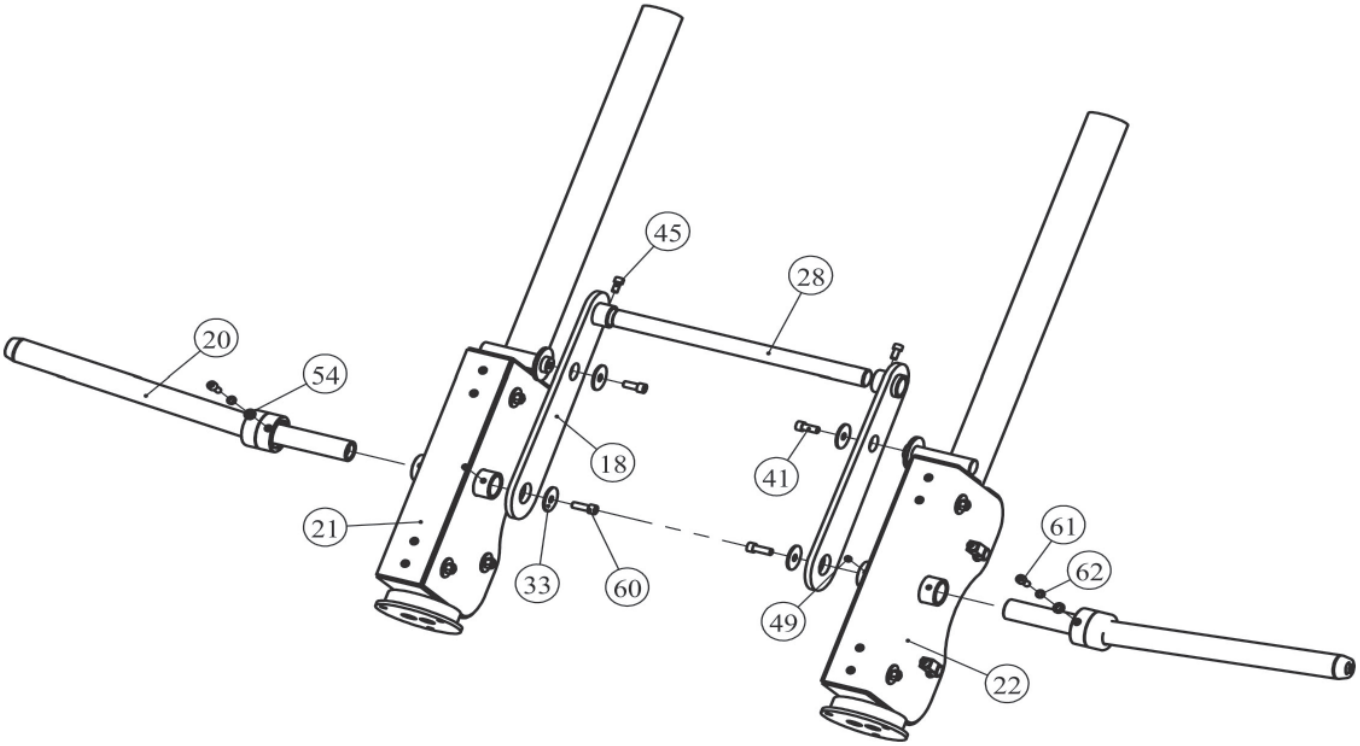

Schritt 7: Montage des Fußplattenrahmens und der Fußplatte

ⓘ **HINWEIS**
Ziehen Sie die Schrauben und Muttern noch nicht fest an.

1. Montieren Sie den Fußplattenrahmen (16) an dem linken und rechten Führungsrahmen (21 & 22) mit insgesamt acht Schrauben (41) und acht flachen Unterlegscheiben (53).
2. Montieren Sie die Fußplatte (17) an dem Fußplattenrahmen (16) mit vier Schrauben (46), vier flachen Unterlegscheiben (53) und vier Muttern (50).

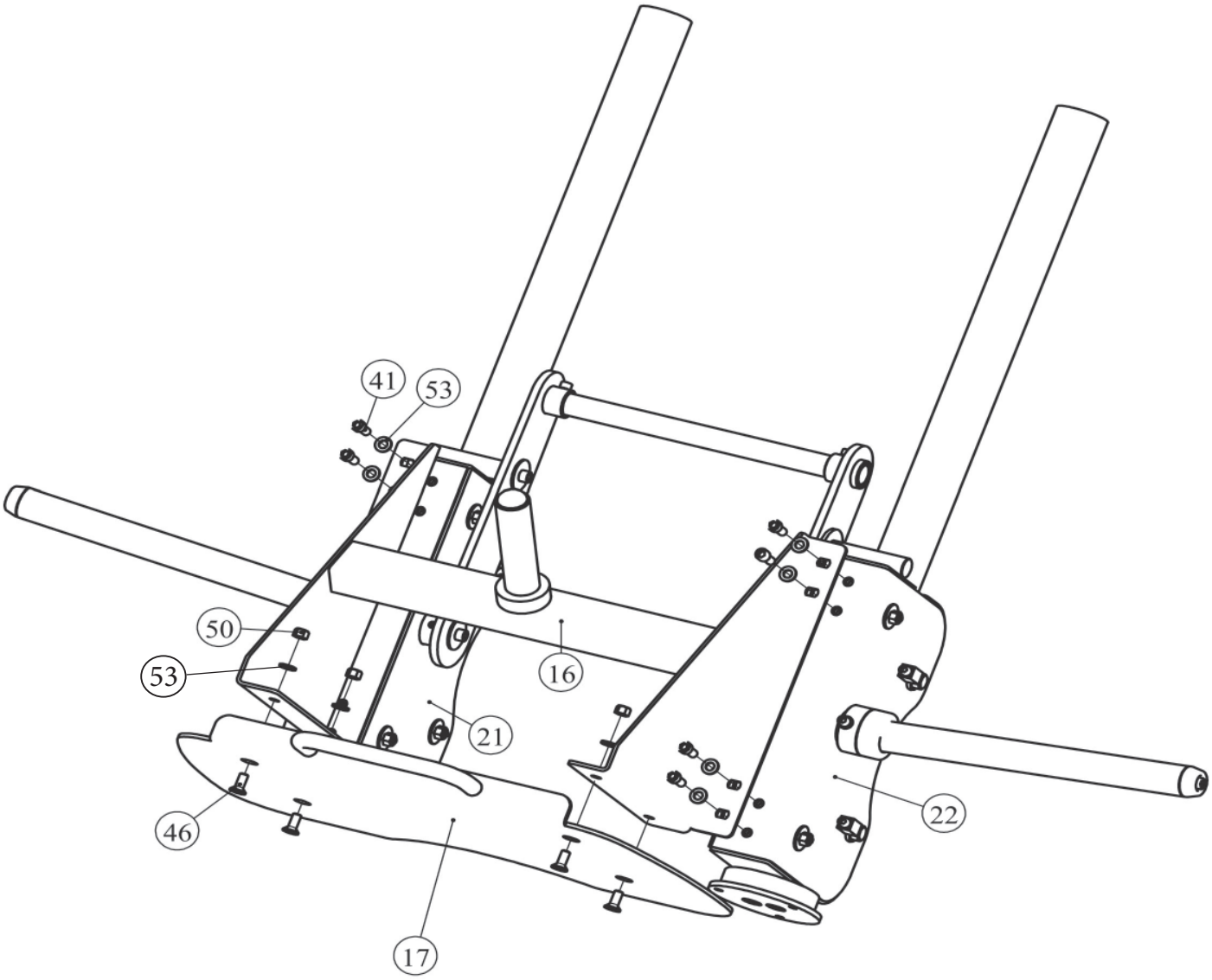

Schritt 8: Montage des Sitzrahmens und des vorderen Grundrahmens

ⓘ **HINWEIS**
Ziehen Sie die Schrauben und Muttern noch nicht fest an.

1. Montieren Sie den Sitzrahmen (7) an dem linken und rechten Grundrahmen (1 & 2) mit insgesamt vier Schrauben (39), acht flachen Unterlegscheiben (53) und vier Muttern (50).
2. Montieren Sie den vorderen Grundrahmen (8) an dem Sitzrahmen (7) mit zwei Schrauben (7), vier flachen Unterlegscheiben (53) und zwei Muttern (50).

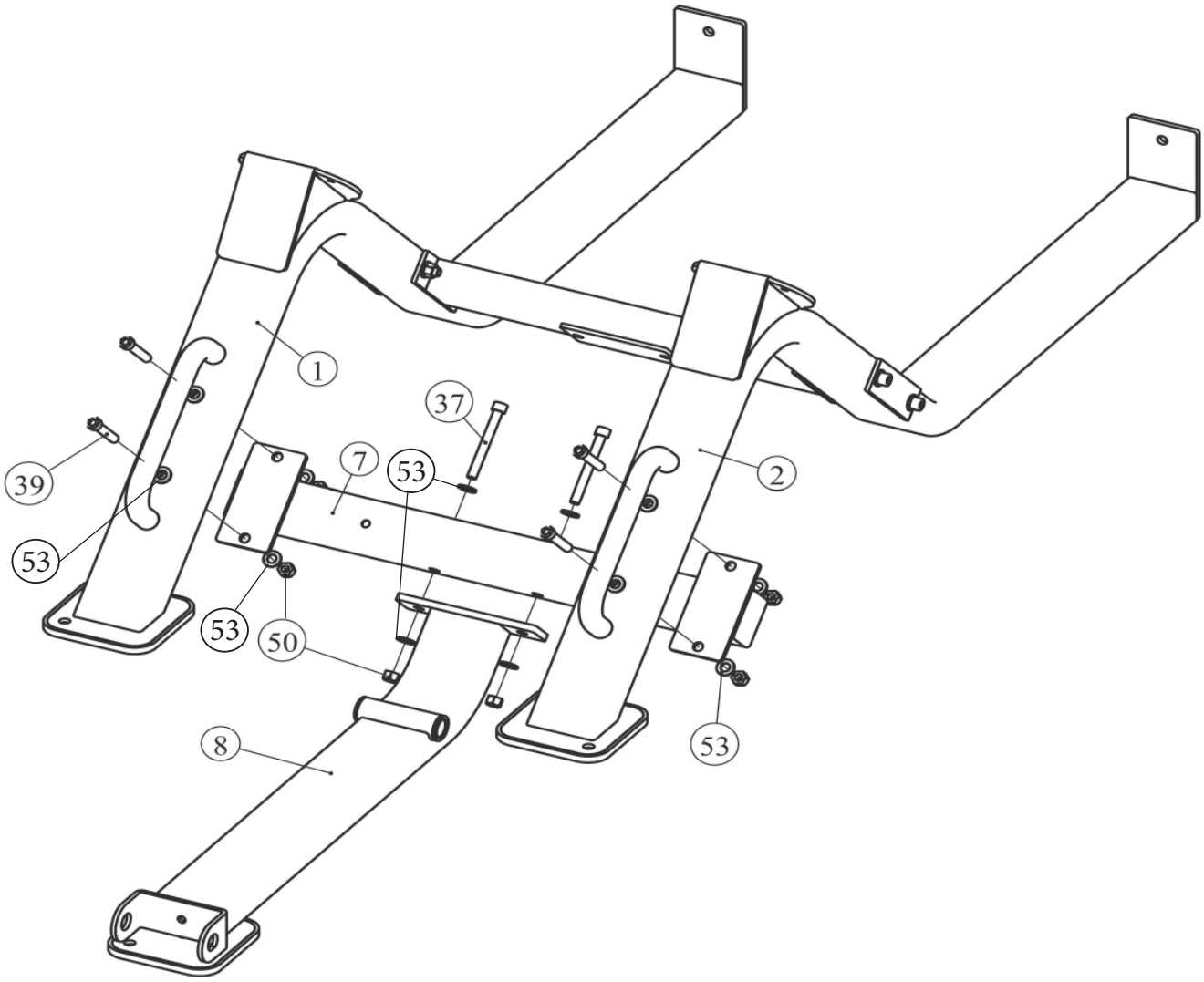

Schritt 9: **Montage des Verstellrahmens und des Rückenlehnenrahmens**

ⓘ **HINWEIS**
Ziehen Sie die Schrauben und Muttern noch nicht fest an.

1. Montieren Sie den Verstellrahmen (9) an dem vorderen Grundrahmen (8) mit einer Achse (30), zwei Endkappen (32) und zwei Schrauben (47).
2. Montieren Sie den Rückenlehnenrahmen (10) an dem vorderen Grundrahmen (8) mit einer Achse (30), zwei Endkappen (32) und zwei Schrauben (47).
3. Montieren Sie den Rückenlehnenrahmen (10) an dem Verstellrahmen (9) mit einer Achse (31), zwei Endkappen (32) und zwei Schrauben (47).

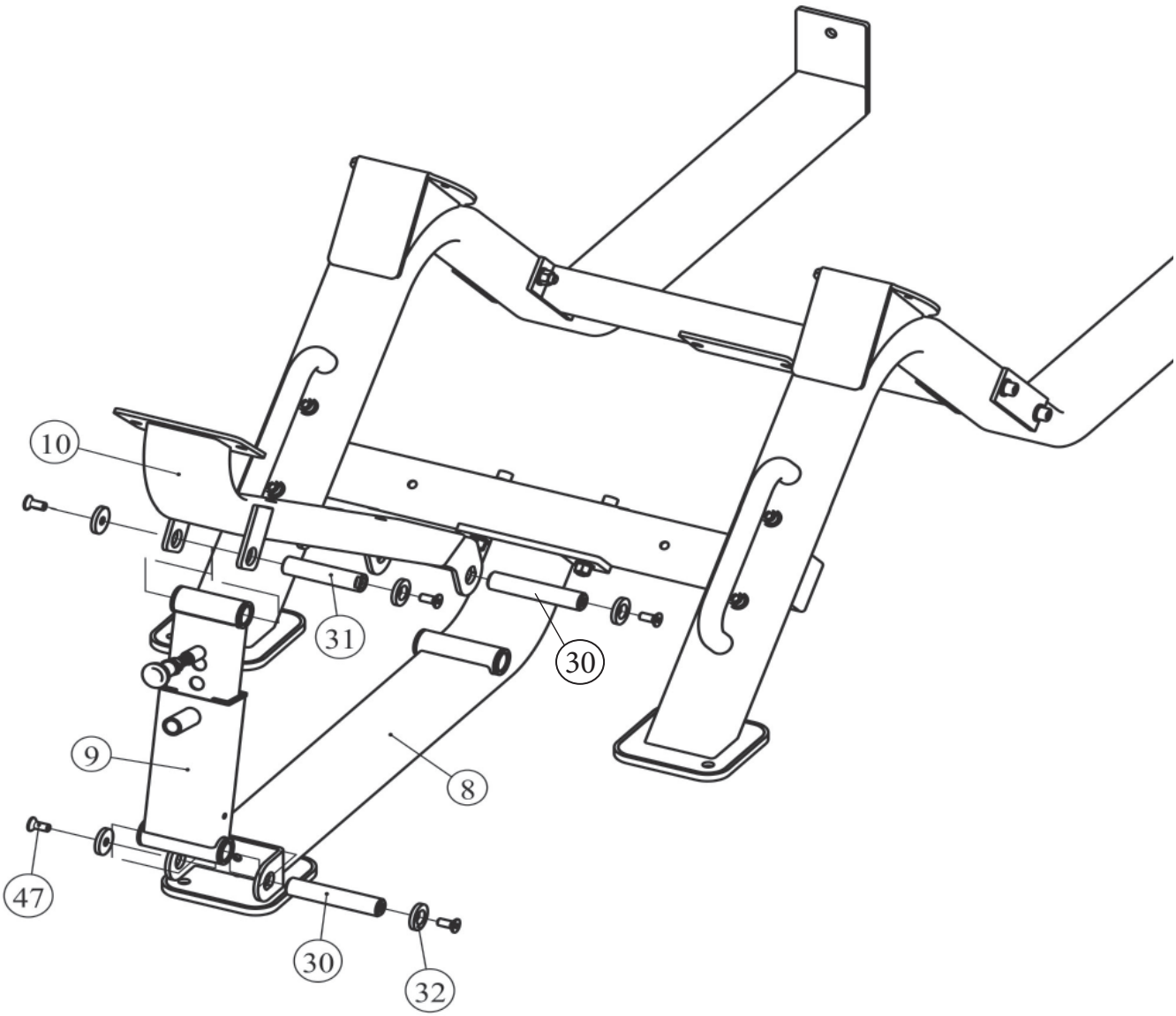

Schritt 10: Montage der Polster

1. Montieren Sie das Sitzpolster (26) an dem Sitzrahmen (7) mit zwei Schrauben (43) und zwei flachen Unterlegscheiben (54).
2. Montieren Sie das Rückenpolster (25) an dem Rückenlehnenrahmen (10) mit zwei Schrauben (43) und zwei flachen Unterlegscheiben (54).
3. Montieren Sie das Kopfpolster (24) an dem Rückenlehnenrahmen (10) mit zwei Schrauben (44) und zwei flachen Unterlegscheiben (54).
4. Ziehen Sie sämtliche Schrauben und Muttern aus der gesamten Montage mit dem Werkzeug fest an.

→ ***Die Montage ist abgeschlossen.***

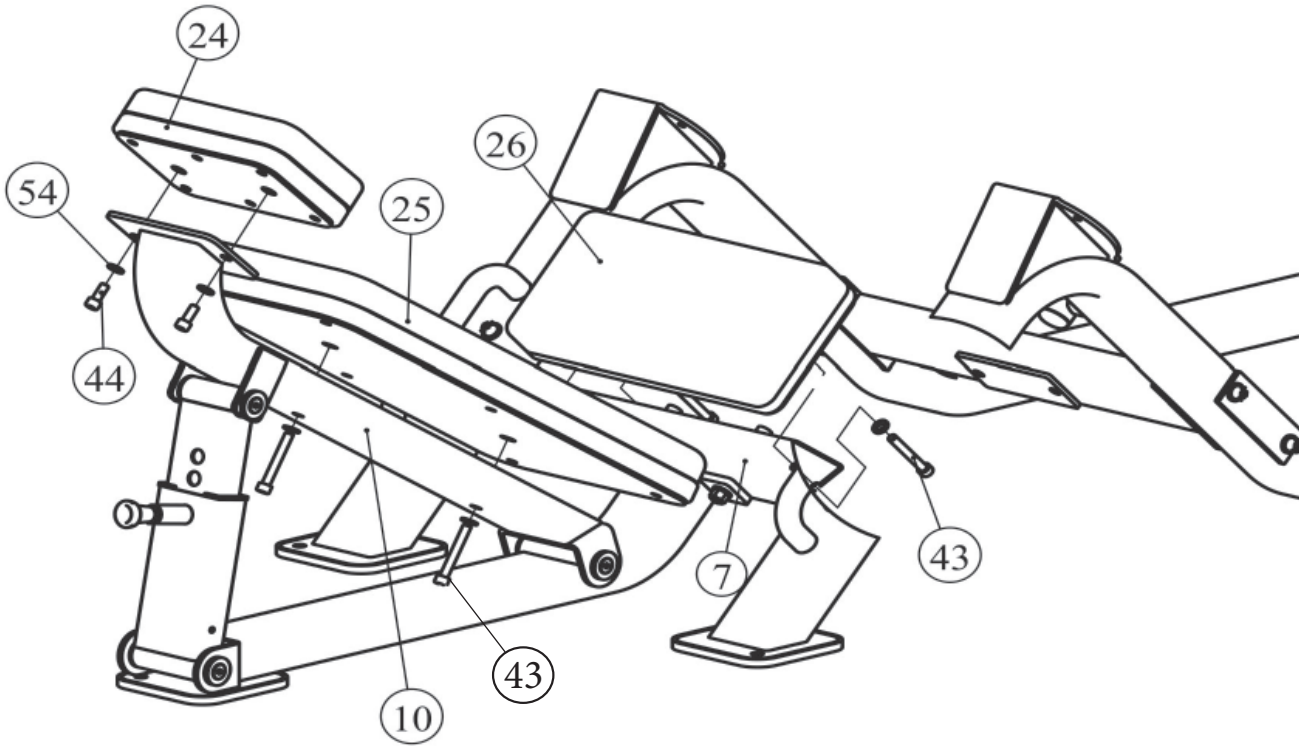

Be- und Entladen von Hantelscheiben

⚠ **VORSICHT**

+ Verwenden Sie stets einen Stellring oder Verschluss, wenn Sie mit Hantelscheiben trainieren.
+ Verstauen Sie niemals unbenutzte Hantelscheiben auf dem Boden.
+ Verstauen Sie unbenutzte Hantelscheiben an einem geeigneten Ständer oder an der integrierten Verstaumöglichkeit.

► **ACHTUNG**

+ Verwenden Sie Hantelscheiben mit einer 50 mm Bohrung und einem maximalen Außendurchmesser von 450 mm.
+ Hantelscheiben und Verschlüsse sind nicht im Lieferumfang enthalten.
+ Belasten Sie die Gewichtsaufnahmen nicht mit mehr als je 150 kg (Training).
+ Belasten Sie die Gewichtsaufnahmen zum Verstauen nicht mit mehr als je 100 kg.

1. Um die Gewichtsaufnahme zu beladen, greifen Sie vorsichtig mit beiden Händen eine Hantelscheibe.
2. Schieben Sie die Hantelscheibe auf die Gewichtsaufnahme und wiederholen Sie ggf. den Vorgang, bis das gewünschte Trainingsgewicht erreicht ist.
3. Um ein Abrutschen der Hantelscheiben zu vermeiden, bringen Sie einen Verschluss an.
4. Um die Hantelscheiben zu entfernen, lösen Sie zuerst den Verschluss.
5. Ziehen Sie nun vorsichtig jede Hantelscheibe einzeln mit beiden Händen von der Gewichtsaufnahme ab.

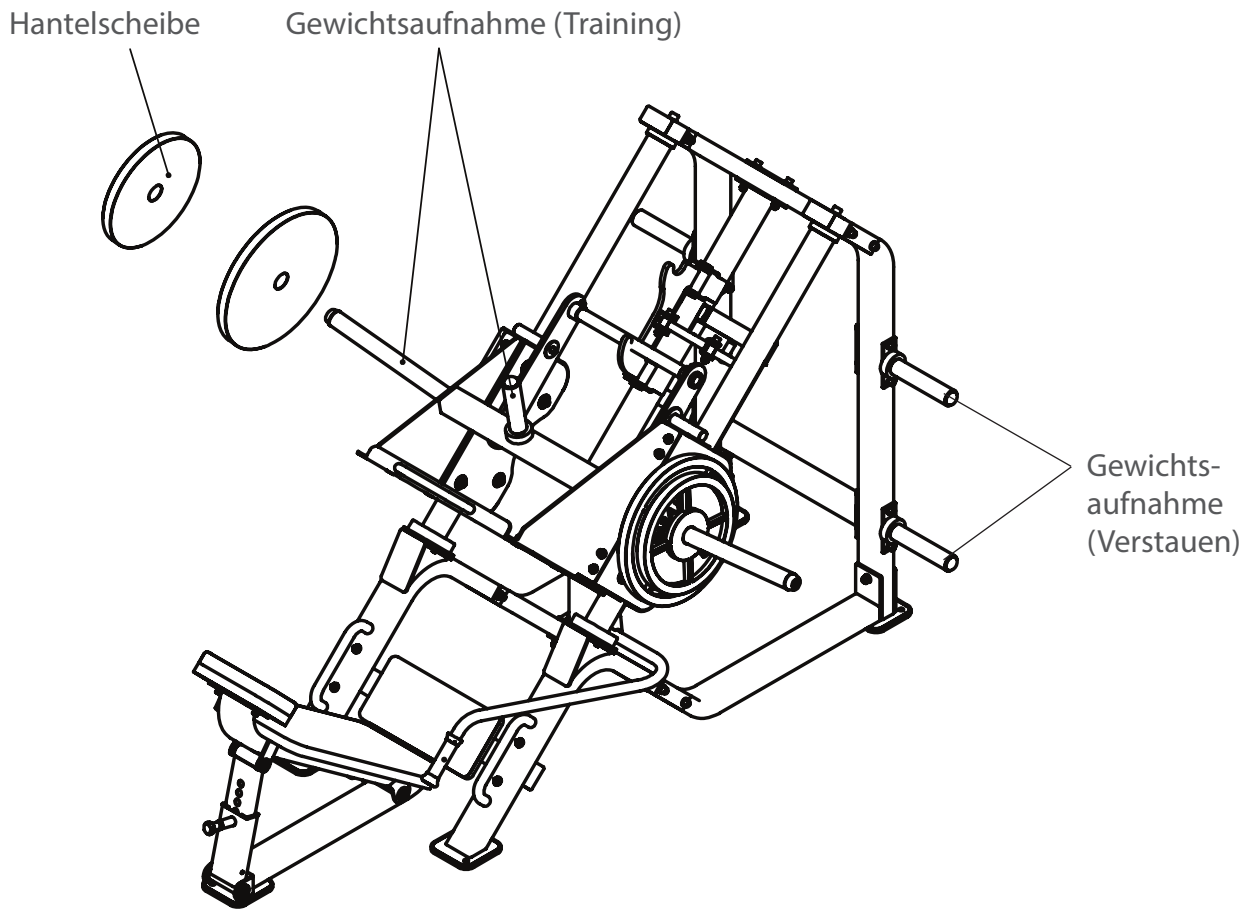

Einstellen der Kopfstütze und der Rückenlehne

1. Ziehen Sie am Stellstift und stellen Sie die Polster auf die gewünschte Position ein.
2. Lassen Sie den Stellstift wieder los und vergewissern Sie sich, dass er in einem der Einstelllöcher einrastet.

Übungsausführung

1. Stellen Sie das Trainingsgewicht ein.
2. Stellen Sie die Kopfstütze und die Rückenlehne ein.
3. Setzen Sie sich auf den Sitz, so dass der Rücken an der Rückenlehne anliegt.
4. Stellen Sie Ihre Füße auf die Fußplatte.
5. Schieben Sie die Fußplatte nach vorne, bis die Beine fast gerade sind, und ziehen Sie dann den Feststellhebel nach rechts, um den Mechanismus zu entriegeln.
6. Beugen Sie beim Einatmen langsam die Knie und bringen Sie sie zur Brust.
7. Strecken Sie die Beine beim Ausatmen wieder aus.
8. Wenn Sie mit der Übung fertig sind - Beine in gestreckter Position - ziehen Sie den Feststellhebel wieder zurück, um den Mechanismus zu verriegeln.

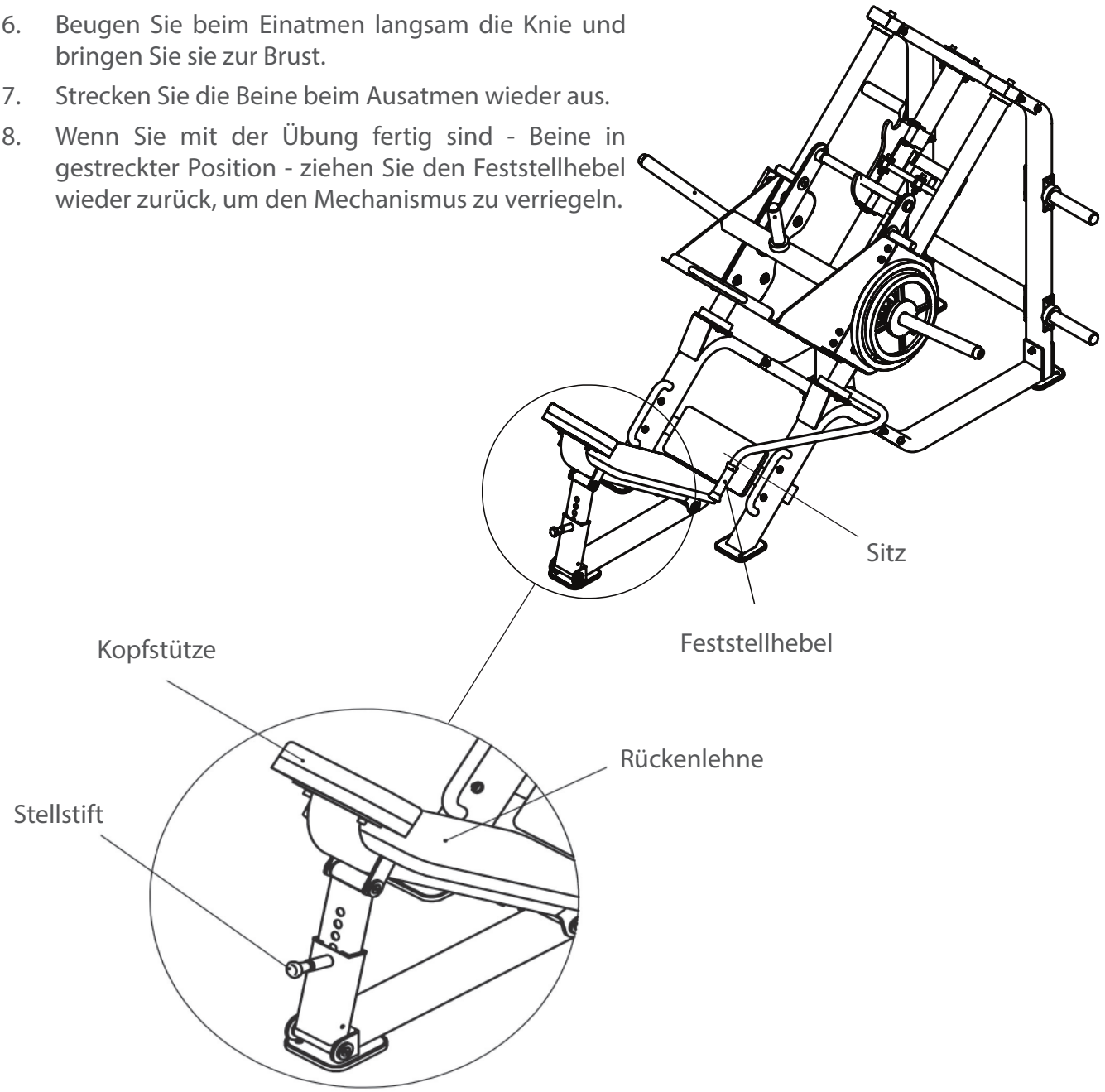

3.1 Allgemeine Hinweise

⚠ **WARNUNG**

+ Der Lagerort sollte so gewählt werden, dass ein Missbrauch durch Dritte oder Kinder ausgeschlossen werden kann.
+ Sollte Ihr Gerät über keine Transportrollen verfügen, ist das Gerät vor dem Transport zu demontieren.

► **ACHTUNG**

+ Stellen Sie sicher, dass das Gerät im ausgewählten Lagerort vor Nässe, Staub und Schmutz geschützt ist. Der Lagerort sollte trocken und gut belüftet sein und eine konstante Umgebungstemperatur zwischen 10°C und 35°C aufweisen.

4.1 Allgemeine Hinweise

⚠ **WARNUNG**

+ Nehmen Sie keine unsachgemäßen Veränderungen am Gerät vor.

⚠ **VORSICHT**

+ Beschädigte oder abgenutzte Bauteile können Ihre Sicherheit und die Lebensdauer des Geräts beeinträchtigen. Die Sicherheit kann nur dann gewährleistet werden, wenn Sie das Gerät regelmäßig auf Schäden überorüfen. Tauschen Sie beschädigte oder verschlissene Bauteile sofort aus. Wenden Sie sich in einem solchen Fall an den Vertragspartner. Bis zur Instandsetzung darf das Gerät nicht weiter benutzt werden. Verwenden Sie im Bedarfsfall nur originale Ersatzteile.

► **ACHTUNG**

+ Neben den hier aufgeführten Anweisungen und Empfehlungen zur Wartung und Pflege können zusätzliche Service- und/oder Reparaturleistungen nötig sein; diese sind nur von autorisierten Service-Technikern durchzuführen.

4.2 Störungen und Fehlerdiagnose

Das Gerät durchläuft in der Produktion regelmäßig Qualitätskontrollen. Dennoch können Störungen oder Fehlfunktionen am Gerät auftreten. Häufig sind Einzelteile für diese Störungen verantwortlich, ein Austausch ist meist ausreichend. Die häufigsten Fehler und deren Behebung entnehmen Sie bitte aus folgender Übersicht. Sollte das Gerät dennoch nicht ordnungsgemäß funktionieren, wenden Sie sich an Ihren Vertragspartner.

Fehler	Ursache	Behebung
Quietsch- & Knackgeräusche	Lose oder zu feste Schraubenverbindung	+ Schraubenverbindung prüfen oder schmieren*
Gerät wackelt	+ Schiefer Untergrund + Lose Schraubenverbindung	+ Gerät ausrichten + Schrauben nachziehen

* Mit einem fettfreien Silikonöl oder Silikonspray.

4.3 Wartungs- und Inspektionskalender

Um Beschädigungen durch Körperschweiß zu vermeiden, muss das Gerät nach jeder Trainingseinheit mit einem feuchten Handtuch (keine Lösungsmittel!) gereinigt werden.

Folgende Routinearbeiten sind in den angegebenen Zeitabständen durchzuführen:

Teil	Wöchentlich	Monatlich	Vierteljährlich
Schraubenverbindungen		I	
Polster	R		
Legende: R = Reinigen; I = Inspizieren			

5 ENTSORGUNG

Dieses Gerät darf am Ende seiner Lebensdauer nicht über den normalen Haushaltsmüll entsorgt werden, sondern muss an einem Sammelpunkt für das Recycling abgegeben werden. Nähere Informationen erhalten Sie bei der zuständigen Entsorgungsstelle Ihrer Gemeindeverwaltung.

Die Werkstoffe sind gemäß ihrer Kennzeichnung wiederverwertbar. Mit der Wiederverwendung, der stofflichen Verwertung oder anderen Formen der Verwertung von Altgeräten leisten Sie einen wichtigen Beitrag zum Schutze der Umwelt.

6 ZUBEHÖR-EMPFEHLUNG

Um Ihr Trainingserlebnis noch angenehmer, effektiver und schöner zu gestalten, empfehlen wir Ihnen, Ihr Fitnessgerät um passendes Zubehör zu ergänzen. Für Kraftgeräte, wie Kraftstationen, Hantelbänke oder Racks kann dies zum Beispiel eine **Bodenmatte** sein, die Ihr Fitnessgerät sicherer stehen lässt und auch den Boden vor Schweiß schützt, das können aber auch **zusätzliche Gewichte,** entsprechende **Zug-Griffe**, **Fußschlaufen** speziell für Beintraining oder auch **Trizepsseile** sein. Für einzelne Kraftstationen gibt es außerdem optionale Erweiterungen wie **Beinpressen**, die Ihr Training noch intensiver und umfangreicher gestalten.

Unser Sortiment an Zubehör bietet höchste Qualität und macht das Training noch besser. Wenn Sie sich über kompatibles Zubehör informieren möchten, gehen Sie am besten in unserem Webshop auf die Detailseite des Produktes (am einfachsten geben Sie dafür die Artikelnummer im Suchfeld oben ein) und fahren auf dieser Seite dann zum empfohlenen Zubehör. Alternativ können Sie den zur Verfügung gestellten QR-Code nutzen. Sie können sich natürlich auch an unseren Kundenservice wenden: telefonisch, per E-Mail, in einer unserer Filialen oder über unsere Social-Media-Kanäle. Wir beraten Sie gerne!

Bodenmatte

Brustgurt

Trizepstau

Gewichtsblockerweiterung

7.1 Seriennummer und Modellbezeichnung

Um Ihnen den bestmöglichen Service bieten zu können, halten Sie bitte **Modellbezeichnung**, **Artikelnummer**, **Seriennummer**, **Explosionszeichnung** und **Teileliste** bereit. Die entsprechenden Kontaktmöglichkeiten finden Sie in Kapitel 9 dieser Bedienungsanleitung.

ⓘ **HINWEIS**
Die Seriennummer Ihres Geräts ist einmalig. Sie befindet sich auf einem weißen Aufkleber.

Tragen Sie die Seriennummer in das entsprechende Feld ein.

Seriennummer:

Marke / Kategorie:

Taurus / Kraftstation

Modellbezeichnung:

45 Degree Leg Press Sterling

Artikelnummer:

TF-SL7020

7.2 Teileliste

Teilenr.	Hrst.Identifikationsnr.	Bezeichnung (ENG)	Spezifikation	Anz.
1	SL702001ASSY	Left Bottom Frame Assembly		1
2	SL702002ASSY	Right Bottom Frame Assembly		1
3	SL702003ASSY	Left Union Frame Assembly		1
4	SL702004ASSY	Right Union Frame Assembly		1
5	SL70200500	Upper Beam Frame		2
6	SL70200600	Lower Beam Frame		1
7	SL702007ASSY	Seat Pad Frame Assembly		1
8	SL702008ASSY	Front Bottom Frame Assembly		1
9	SL702006ASSY	Swing Telescopic Frame Assembly		1
10	SL70201100	Arm Pad Frame		1
11	SL702013ASSY	Middle Connection Frame Assembly		1
12	SL702014ASSY	Limit Tooth Assembly		1
13	SL702015ASSY	Link Frame Assembly		1
14	SL702016ASSY	Adjustable Handle Frame Assembly		1
15	SL702017ASSY	Adjustable Connection Frame Asserrbly		1
16	SL702018ASSY	Footplate Frame Assembly		1
17	SL70201900	Deck Pedal		1
18	SL70202000	Extend Frame		2
19	SL702021ASSY	Lead Rail Assembly		2
20	SL702022ASSY	Weight Horn Assembly		2
21	SL702023ASSY	Left ldler Wheel Frame Assembly		1
22	SL702024ASSY	Right ldler Wheel Frame Assembly		1
23	SL702025ASSY	Weight Plate Storage		4
24	SL70203300	Head Pad	275*180*70	1
25	SL70203400	Arm Pad	720*340*70	1
26	SL70203500	Seat Pad	415*205*70	1

27	SL70202900	Short Pivot Shaft	φ25.4*87	2
28	SL70203000	Limit Shaft φ35	φ35*519	1
29	SL70203100V1	Large Rubber Bumper	φ140*φ76.5*30	2
30	SL70171000	Pivot Shaftφ 25.4	φ25.4*131	2
31	IF81061400	Fixed Shaftφ25.4	φ25.4*109	1
32	IF81212000	End Cap	φ38*6	10
33	ROC-IT4022200	Flat Washer φ 50.8*φ13.5*3	φ50.8*φ13.5*3	4
35	GB70M16*100DHS20	Socket Head Cap Screw M16*100	M16*100(8.8 degree,S=12)	2
36	GB70M12*135DHS20	Socket Head Cap Screw M12*135	M12*135(8.8 degree)	16
37	GB70M12*105DHS20	Socket Head Cap Screw M12*106	M12*105(8.8 degree)	2
38	GB70M12*85DHS20	Socket Head Cap Screw M12*85	M12*85(8.8 degree)	8
39	GB70M12*75DHS20	Socket Head Cap Screw M12*75	M12*75(8.8 degree)	4
40	GB70M12*70DHS20	Socket Head Cap Screw M12*70	M12*70(8.8 degree)	2
41	GB70M12*30DHS20	Socket Head Cap Screw M12*30	M12*30(8.8 degree)	10
42	GB70M10*100DHS20	Socket Head Cap Screw M10*100	M10*100(8.8 degree)	2
43	GB70M10*75DHS20	Socket Head Cap Screw Ml 0*75	M10*75(8.8 degree)	4
44	GB70M10*25DHS20NL	Socket Head Cap Screw Ml 0*25	M10*25(8.8 degree)	2
45	GB70M10*20DHS20NL	Socket Head Cap Screw Ml 0*20	M10*20(8.8 degree)	2
46	CNLM12*30DHS20	Flat Head Cap Screw M 12*30	M12*30(8.8 degree)	4
47	CNLM10*25DS20NL	Flat Head Cap Screw M 10*25	M10*25(8.8 degree)	10
48	CNLM10*20DS20NL	Flat Head Cap Screw M 10*20	M10*20(8.8 degree)	6
49	GB77M10*8DS18	Socket Set ScrewM 10*8	M10*8(10.9 degree)	2
50	NM12DHS2	Nylon Lock Nut M 12	M12	34

51	NM10DHS2	Nylon Lock Nut M 10	M10	1
52	YDQ16.5*28*2DHS2	Flat Washer φ 28*φ16.5*2	φ28*φ16.5*2	2
53	GB9512DHS2	Flat Washer φ 13*φ24*2.5	φ13*φ24*2.5	74
54	GB9510DHS2	Flat Washer φ 11*φ 20*2	φ11*φ20*2	11
55	NBS6DHS	Hex KeyS=6	S=6	1
56	NBS8DHS	Hex KeyS=8	S=8	1
57	NBS10DHS	Hex KeyS=10	S=10	1
58	NBS12DHS	Hex KeyS=12	S=12	1
59	NBS5DHS	Hex KeyS=5	S=5	1
60	GB70M12*35DHS20	Socket Head Cap Screw M12*35	M12*35(8.8 degree)	2
61	GB70M10*30DHS20	Socket Head Cap Screw M10*30	M10*30(8.8 degree)	2
62	GB9310DHS12	Split Lock Washer φ 10	φ10	2

Left Bottom Frame Assembly (1)

Teilenr.	Hrst.Identifikationsnr.	Bezeichnung (ENG)	Spezifikation	Anz.
1.1	SL70200100	Left Bottom Frame		1
1.2	SL702012ASSY	Handle ASSY		1
1.2.1	SL70201200	Handle		1
1.2.2	IT90032900	Put gloves	STφ30*φ22*355	1
1.3	CWRVL0051200	Rubber Foot	159.5*159.5*11	1
1.4	GB70M10*25DHS20NL	Socket Head Cap Screw M10*25	M10*25(8.8 degree)	2
1.5	GB9510DHS2	Flat Washer φ11*φ20*2	φ11*φ20*2	2

Right Bottom Frame Assembly (2)

Teilenr.	Hrst.Identifikationsnr.	Bezeichnung (ENG)	Spezifikation	Anz.
2.1	SL70200200	Right Bottom Frame		1
2.2	SL702012ASSY	Handle ASSY		1
2.2.1	SL70201200	Handle		1
2.2.2	IT90032900	Put gloves	STφ30*φ22*355	1
2.3	MFT-7003100	Copper Bearing φ25.8	φ38*φ25.8*18	1
2.4	CWRVL0051200	Rubber Foot	159.5*159.5*11	1

2.5	HF443D0300	Plug	φ38	1
2.6	GB70M10*25DHS20NL	Socket Head Cap Screw M10*25	M10*25(8.8 degree)	2
2.7	GB9510DHS2	Flat Washer φ11*φ20*2	φ11*φ20*2	2

Left Union Frame Assembly (3)

Teilenr.	Hrst.Identifikationsnr.	Bezeichnung (ENG)	Spezifikation	Anz.
3.1	SL70200300	Left Union Frame		1
3.2	V511200	Plug 50*100	50*100	1
3.3	CWRVL0051200	Rubber Foot	159.5*159.5*11	1

Right Union Frame Assembly (4)

Teilenr.	Hrst.Identifikationsnr.	Bezeichnung (ENG)	Spezifikation	Anz.
4.1	SL70200400	Right Union Frame		1
4.2	V511200	Plug 50*100	50*100	1
4.3	CWRVL0051200	Rubber Foot	159.5*159.5*11	1

Seat Pad Frame Assembly (7)

Teilenr.	Hrst.Identifikationsnr.	Bezeichnung (ENG)	Spezifikation	Anz.
7.1	SL70200700	Seat Pad Frame		1
7.2	BNH0052	Plug 76.2*50.8	76.2*50.8	2

Front Bottom Frame Assembly (8)

Teilenr.	Hrst.Identifikationsnr.	Bezeichnung (ENG)	Spezifikation	Anz.
8.1	SL70200800	Front Bottom Frame		1
8.2	M02502000	Copper Bearing φ25.4	φ38*φ25.4*18	2
8.3	CWRVL0051200	Rubber Foot	159.5*159.5*11	1

Swing Telescopic Frame Assembly (9)

Teilenr.	Hrst.Identifikationsnr.	Bezeichnung (ENG)	Spezifikation	Anz.
9.1	SL702009ASSY	Swing Frame ASSY		1
9.2	SL702010ASSY	Flex Frame ASSY		1
9.3	GB70M8*25DHS20	Socket Head Cap Screw M8*25	M8*25(8.8 degree)	1

Swing Frame Assembly (9.1)

Teilenr.	Hrst.Identifikationsnr.	Bezeichnung (ENG)	Spezifikation	Anz.
9.1.1	SL70200900	Swing Frame		1
9.1.2	SL70203200	Long Bolt ASSY		1
9.1.3	M02502000	Copper Bearing φ25.4	φ38*φ25.4*18	2
9.1.4	HF1651600A	Long Half Set	50*38	2

Flex Frame Assembly (9.2)

Teilenr.	Hrst.Identifikationsnr.	Bezeichnung (ENG)	Spezifikation	Anz.
9.2.1	SL70201000	Flex Frame		1
9.2.2	M02502000	Copper Bearing φ25.4	φ38*φ25.4*18	2

Middle Connection Frame Assembly (11)

Teilenr.	Hrst.Identifikationsnr.	Bezeichnung (ENG)	Spezifikation	Anz.
11.1	SL70201300	Middle Connection Frame		1
11.2	BG10004600V1	Double elliptic buffer	44.5*25*8	1

Limit Tooth Assembly (12)

Teilenr.	Hrst.Identifikationsnr.	Bezeichnung (ENG)	Spezifikation	Anz.
12.1	SL70201400	Limit Tooth		1
12.2	MFT-7003100	Copper Bearing φ25.8	φ38*φ25.8*18	4

Link Frame Assembly (13)

Teilenr.	Hrst.Identifikationsnr.	Bezeichnung (ENG)	Spezifikation	Anz.
13.1	SL70201500	Link Frame		1
13.2	M01402000	Copper Bearing φ12.2	φ25*φ12.2*13	2

Adjustable Handle Frame Assembly (14)

Teilenr.	Hrst.Identifikationsnr.	Bezeichnung (ENG)	Spezifikation	Anz.
14.1	SL70201600	Adjustable Handle Frame		1
14.2	M01402000	Bush	φ25*φ12.2*13	2
14.3	HV1PA1300	Short gloves	STφ36*φ28*110	1
14.4	IT90122000	Aluminum block ring	φ50.3*φ10.5*26	1
14.5	IT90122100	Aluminum head	φ46.9*φ33.5*18	1
14.6	CNLM10*30*30N19NL	Flat Head Cap Screw M10*30	M10*30(full thread)	1
14.7	YZGB7710-32*3.2N19	Socket Set Screw 10-32UNF*3.2	10-32UNF*3.2	2
14.8	IF81212700	Sun helmet	32*2.5*29	1

Adjustable Connection Frame Assembly (15)

Teilenr.	Hrst.Identifikationsnr.	Bezeichnung (ENG)	Spezifikation	Anz.
15.1	SL70201700	Adjustable Connection Frame		1
15.2	MFT-7003100	Copper Bearing φ25.8	φ38*φ25.8*18	1
15.3	BG10004600V1	Double elliptic buffer	44.5*25*8	1
15.4	SL70204000	Put gloves	DTφ23*φ17*63	1
15.5	HF443D0300	Plug	φ38	1

Footplate Frame Assembly (16)

Teilenr.	Hrst.Identifikationsnr.	Bezeichnung (ENG)	Spezifikation	Anz.
16.1	SL70201800	Footplate Frame		1
16.2	BG1714700	Barbell sleeve	φ49*φ41.4*179	1
16.3	RF-6012500	Round pipe plug	φ41.3*φ34	1
16.4	HF985A1500	Rubber cushion	φ76*φ42*25	1

Lead Rail Assembly (19)

Teilenr.	Hrst.Identifikationsnr.	Bezeichnung (ENG)	Spezifikation	Anz.
19.1	SL70202100V1	Lead Rail		2
19.2	SL70203600	Rail connecting frame		2
19.3	CNLM12*35DHS20	Flat head cap screw M12*35	M12*35(8.8 degree)	4
19.4	CNLM12*35DHS21	Flat head cap screw M12*36	M12*35(8.9 degree)	5

Weight Horn Assembly (20)

Teilenr.	Hrst.Identifikationsnr.	Bezeichnung (ENG)	Spezifikation	Anz.
20.1	SL70202200V2	Weight Horn		2
20.2	SL70063800	Barbell sleeve	φ41.4*φ49*485	2
20.3	SL70012000	cap	φ49*φ12.5*25	2
20.4	GB70M12*35DHS20	Socket Head Cap Screw M12*35	M12*35(8.8 degree)	2
20.5	GB9512DHS2	Flat Washer φ13*φ24*2.5	φ13*φ24*2.5	2
20.6	SL70013100	Barbell cushion	DTφ76*φ42*25	2

Left Idler Wheel Frame Assembly (21)

Teilenr.	Hrst.Identifikationsnr.	Bezeichnung (ENG)	Spezifikation	Anz.
21.1	SL70202300	Left Idler Wheel Frame		1
21.2	SL70202500	Roller		4
21.3	SL70202600	Externally Threaded Shaft	φ25*134	2
21.4	SL70202700	Internal Threaded Shaft	φ25*134	2
21.5	SL70202800	Bush	φ40*9	6
21.6	GB70M10*80*80DHS20	Socket Head Cap Screw M10*80	M10*80(8.8 degree,full thread)	2
21.7	NM12DHS2	Nylon Lock Nut M12	M12	6
21.8	SL70216000	Sleeve	φ26*φ32*14.5	2

Right Idler Wheel Frame Assembly (22)

Teilenr.	Hrst.Identifikationsnr.	Bezeichnung (ENG)	Spezifikation	Anz.
22.1	SL70202400	Right Idler Wheel Frame		1
22.2	SL70202500	Roller		4
22.3	SL70202600	Externally Threaded Shaft	φ25*134	2
22.4	SL70202700	Internal Threaded Shaft	φ25*134	2
22.5	SL70202800	Bush	φ40*9	6
22.6	GB70M10*80*80DHS20	Socket Head Cap Screw M10*80	M10*80(8.8 degree,full thread)	2
22.7	NM12DHS2	Nylon Lock Nut M12	M12	6
22.8	SL70216000	Sleeve	φ26*φ32*14.5	2

Weight Plate Storage Assembly (23)

Teilenr.	Hrst.Identifikationsnr.	Bezeichnung (ENG)	Spezifikation	Anz.
23.1	SL70100300	Weight Plate Storage		4
23.2	SL70100400	Barbell sleeve	φ41.4*φ49*223	4
23.3	HF985A1500	Weight Horn Rubber Donut	φ76*φ42*25	4
23.4	RF-6012500	Pipe plug	φ41.3*φ34	4

7.3 Explosionszeichnung

Overall

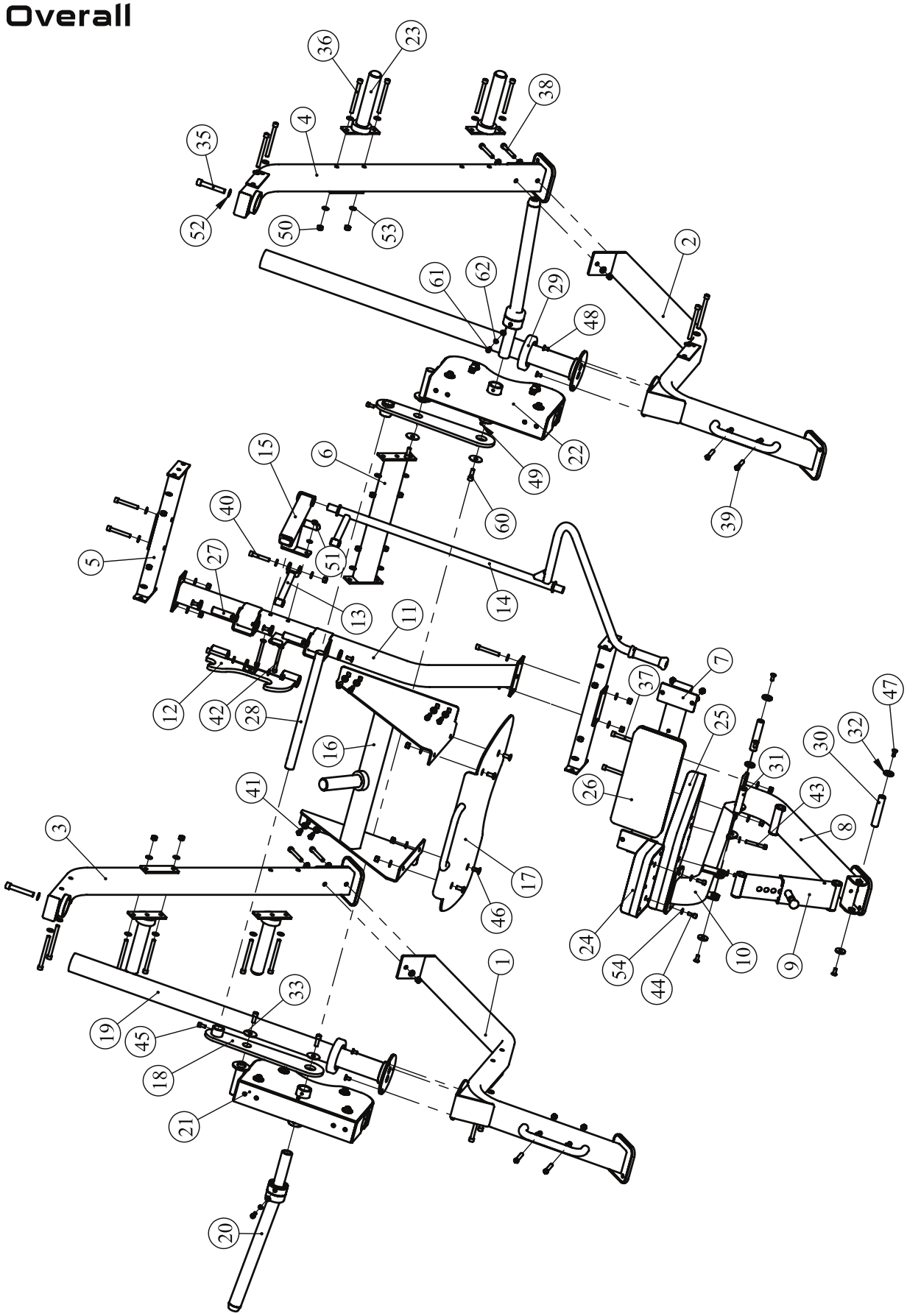

Left Bottom Frame ASSY (1)

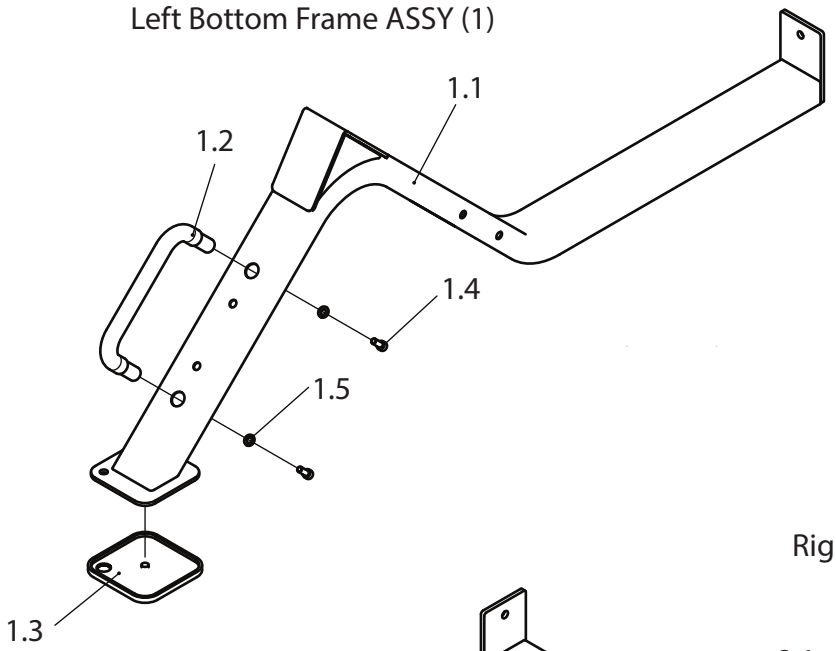

Right Bottom Frame ASSY (2)

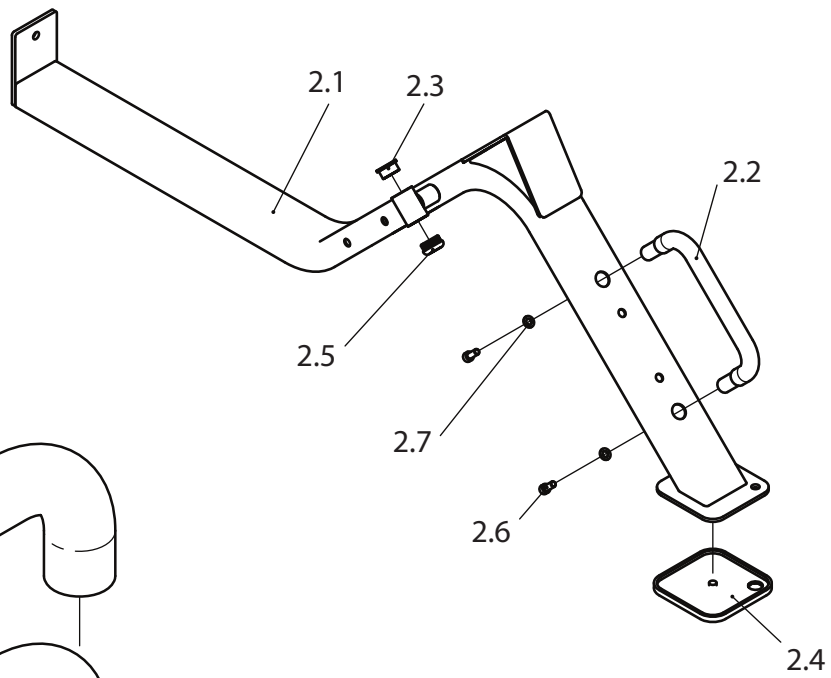

Handle ASSY (1.2 & 2.2)

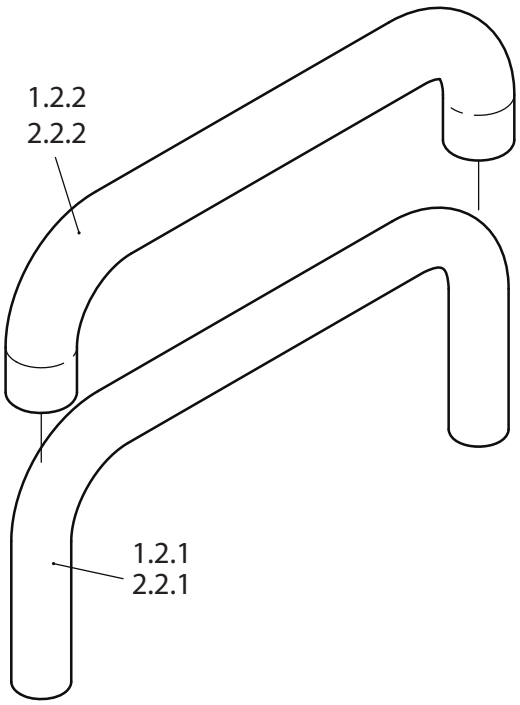

Left Union Frame ASSY (3)

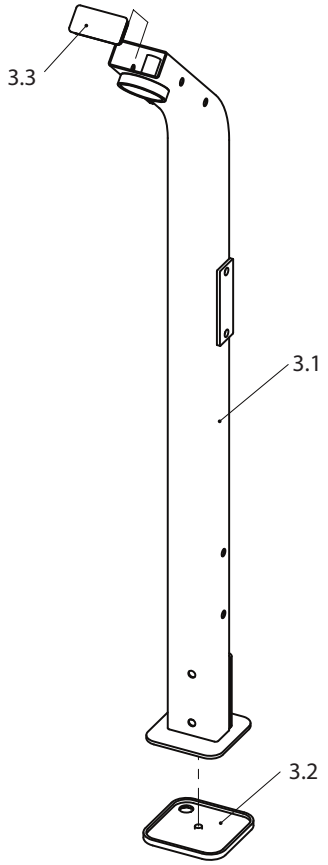

Right Union Frame ASSY (4)

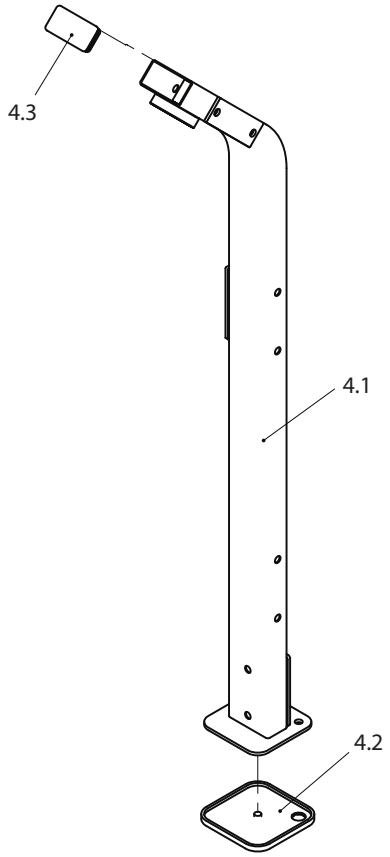

Swing Telescopic Frame ASSY (9)

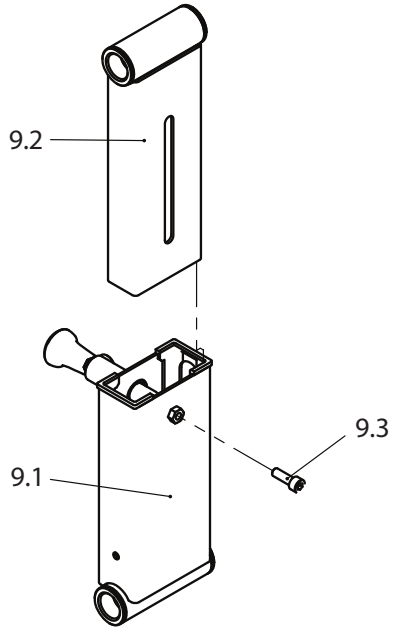

Flex Frame ASSY (9.2)

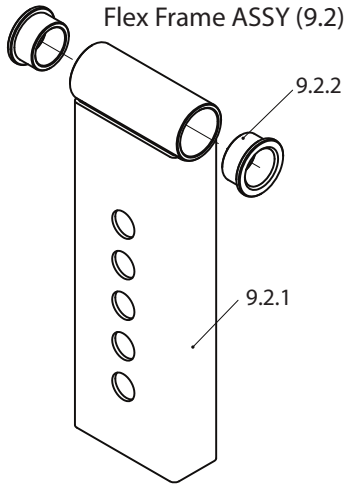

Front Bottom Frame ASSY (8)

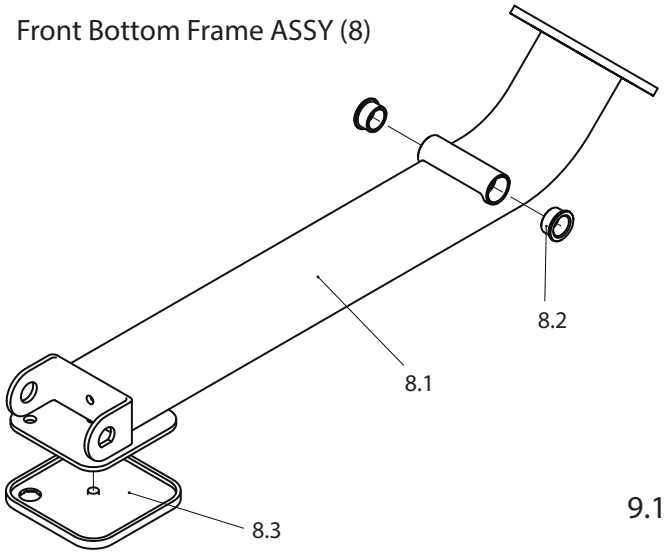

Swing Frame ASSY (9.1)

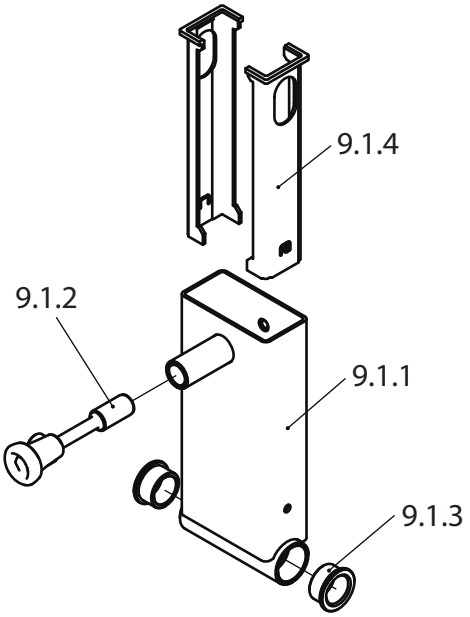

Middle Connection Frame ASSY (11)

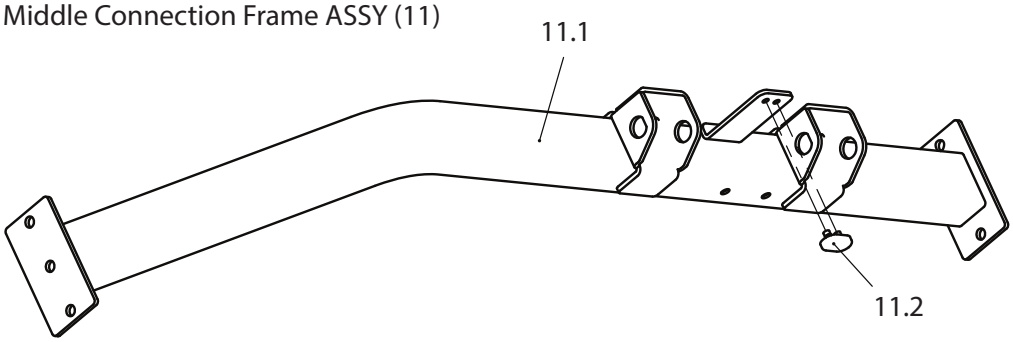

Limit Tooth ASSY (12)

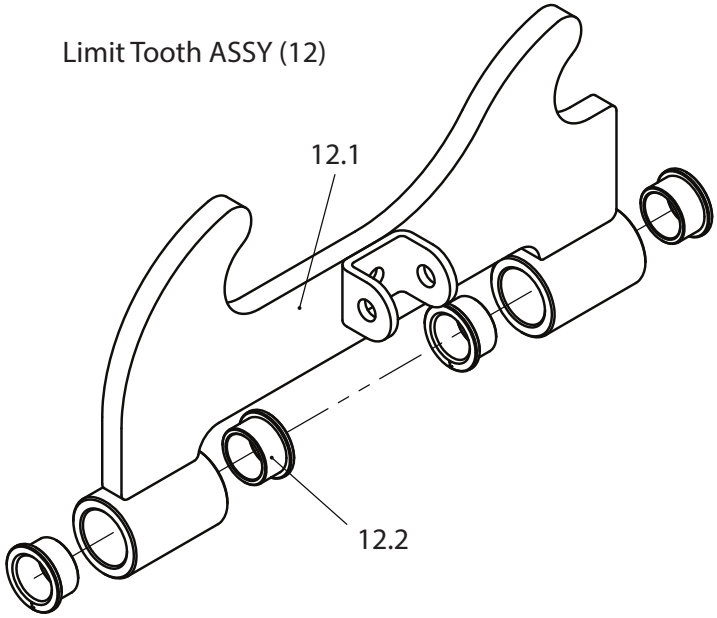

Link Frame ASSY (13)

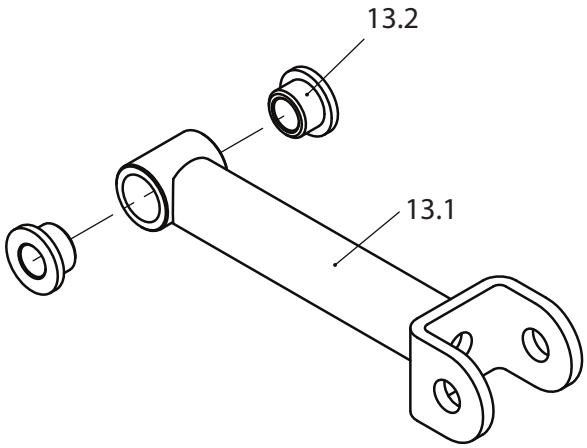

Adjustable Handle Frame ASSY (14)

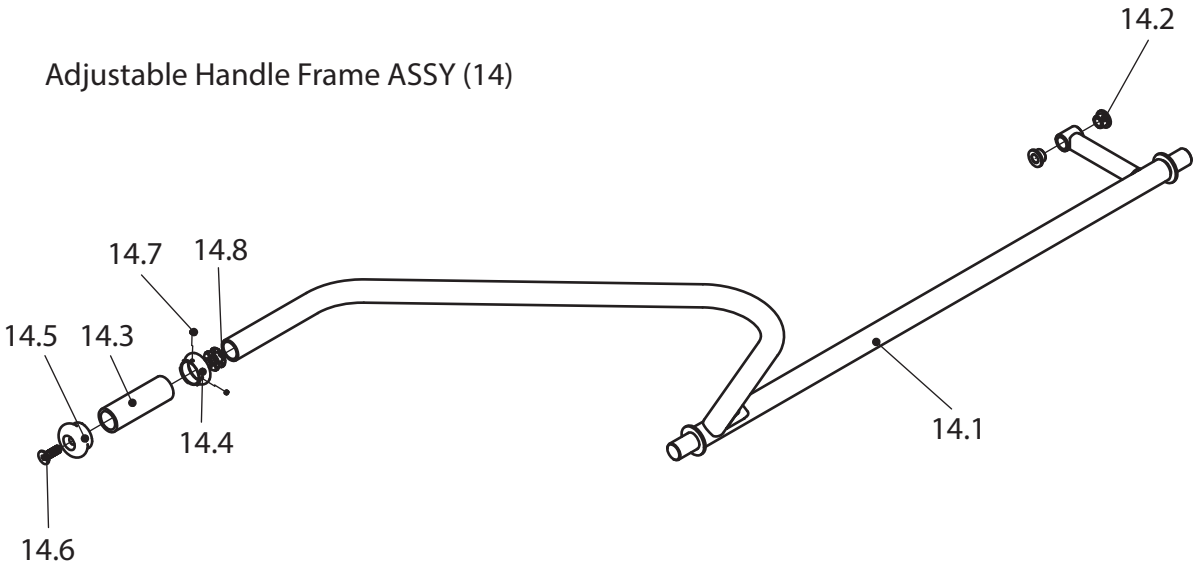

Adjustable Connection Frame ASSY (15)

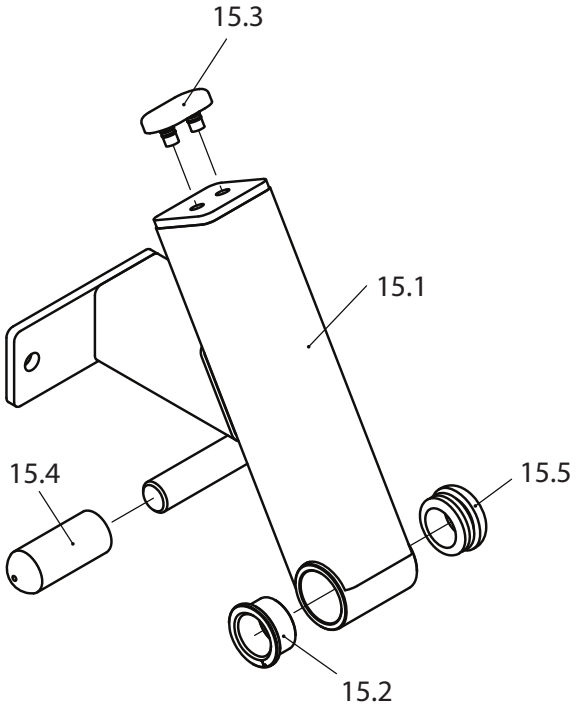

Footplate Frame ASSY (16)

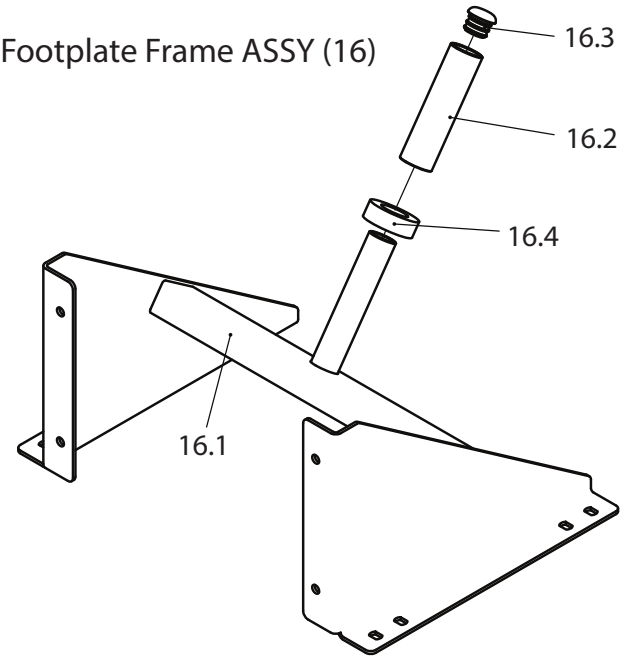

Lead Rail ASSY (19)

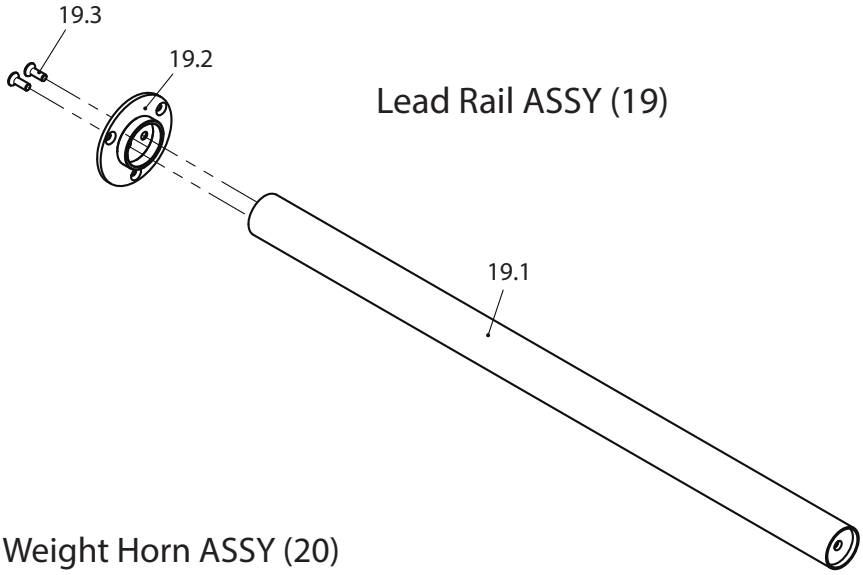

Weight Horn ASSY (20)

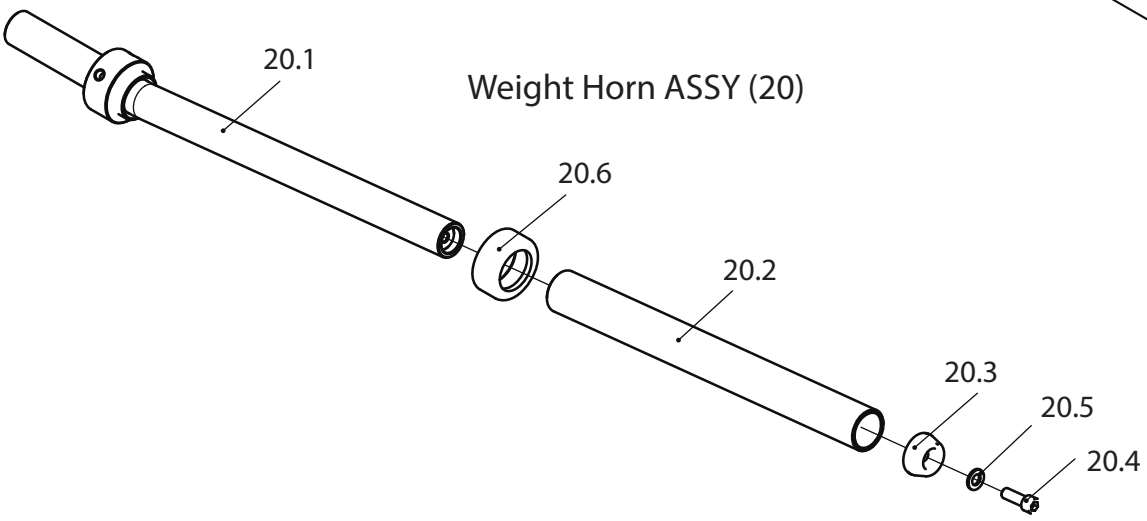

Left Idler Wheel Frame ASSY (21)

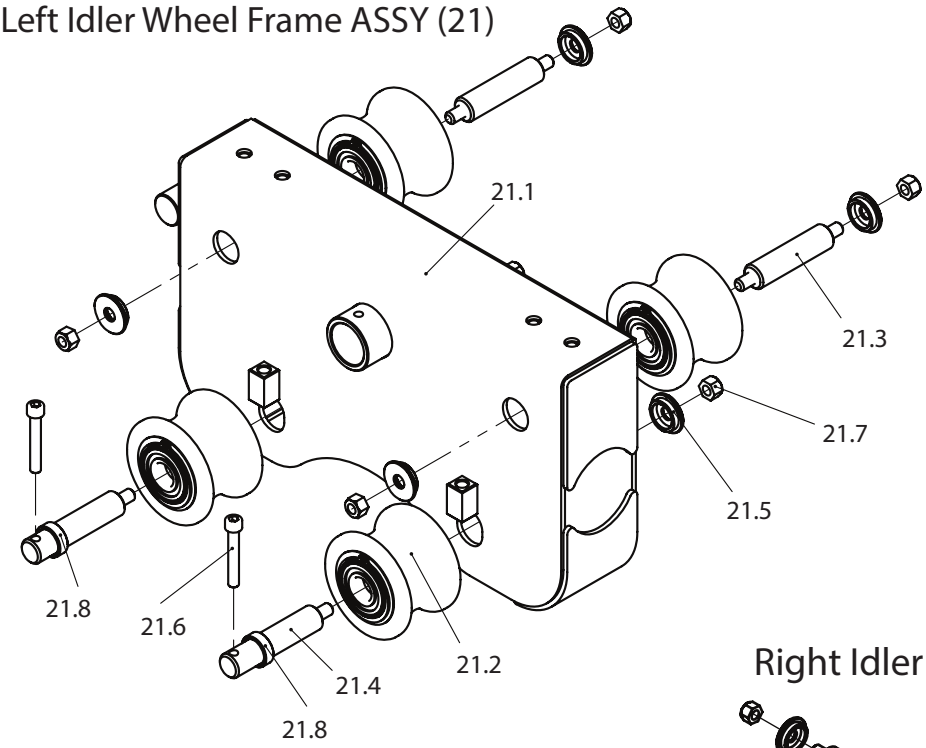

Right Idler Wheel Frame ASSY (22)

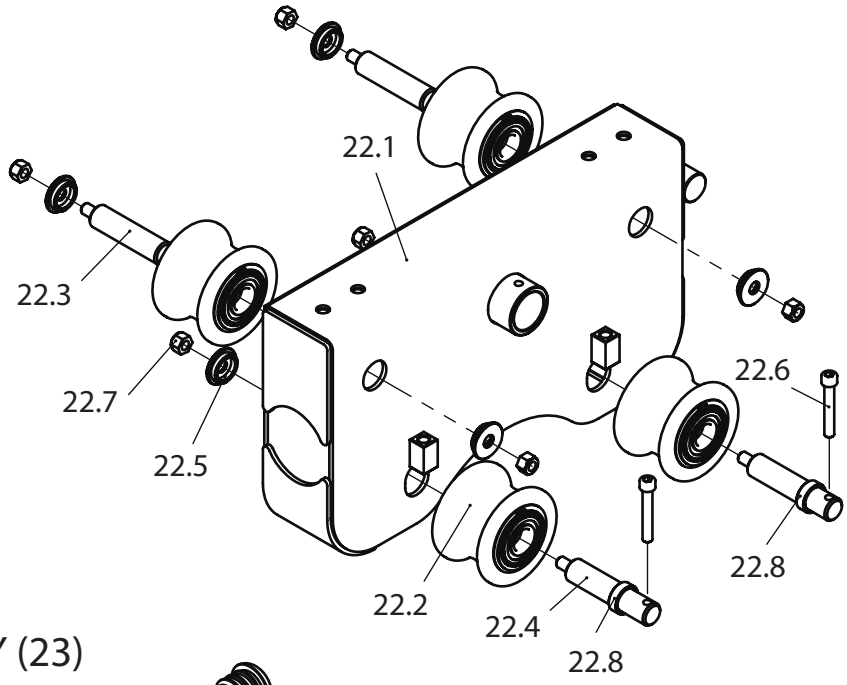

Weight Plate Storage ASSY (23)

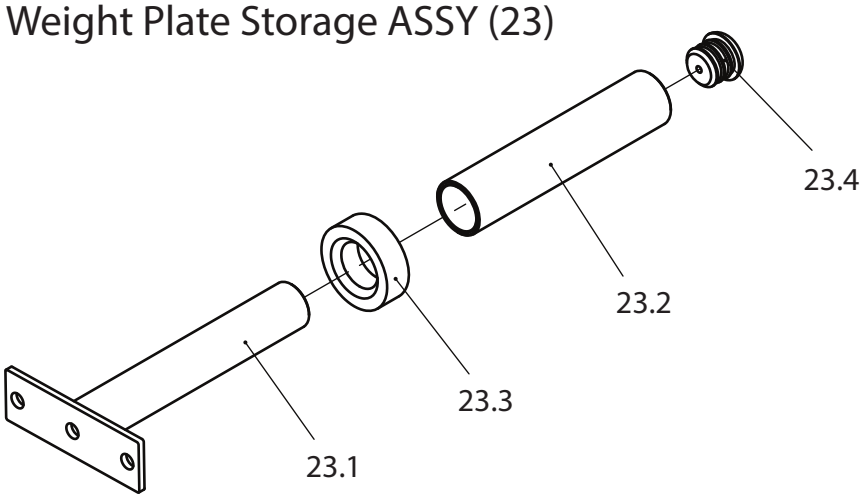

8 GARANTIE

Trainingsgeräte von Taurus® unterliegen einer strengen Qualitätskontrolle. Sollte ein bei uns gekauftes Fitnessgerät dennoch nicht einwandfrei funktionieren, bedauern wir dies sehr und bitten Sie, sich an unseren aufgeführten Kundendienst zu wenden. Gerne stehen wir Ihnen telefonisch über die Technik-Hotline zur Verfügung.

Fehlerbeschreibungen
Ihr Trainingsgerät wurde so entwickelt, dass es dauerhaft ein hochwertiges Training ermöglicht. Sollte dennoch ein Problem auftreten, lesen Sie bitte zuerst die Bedienungsanleitung.

Zur weiteren Problemlösung, wenden Sie sich bitte an Ihren Vertragspartner oder rufen Sie unsere kostenlose Service-Hotline an. Zur schnellstmöglichen Problemlösung beschreiben Sie den Fehler bitte so genau wie möglich.

Zusätzlich zur gesetzlichen Gewährleistung gewähren wir Ihnen eine Garantie auf alle bei uns gekauften Fitnessgeräte nach Maßgabe der nachfolgenden Bestimmungen.

Ihre gesetzlichen Rechte werden hierdurch nicht eingeschränkt.

Garantieinhaber
Garantieinhaber ist der Erstkäufer bzw. jede Person, die ein neu gekauftes Produkt von einem Erstkäufer als Geschenk erhalten hat.

Garantiezeiten
Ab Übergabe des Trainingsgerätes übernehmen wir die in unserem Webshop hinterlegten Garantiezeiten. Die für Ihr Trainingsgerät entsprechenden Garantiezeiten finden Sie auf jeweiligen Produktseite.

Instandsetzungskosten
Nach unserer Wahl erfolgt entweder eine Reparatur, ein Austausch von beschädigten Einzelteilen oder ein Komplett-Austausch. Ersatzteile, welche beim Geräteaufbau selbst anzubringen sind, sind vom Garantienehmer selbst zu tauschen und sind nicht Bestandteil der Instandsetzung. Nach Ablauf der Garantiezeit liegt die Verantwortung für Teile-, Instandsetzungs-, Reparatur-, Einbau- und Versandkosten beim Garantienehmer.

Die Benutzungszeiten werden wie folgt deklariert:

+ Heimgebrauch: ausschließlich private Nutzung nur im Privathaushalt bis zu 3 Std. täglich
+ Semiprofessionelle Nutzung: bis zu 6 Std. täglich (z.B. Reha, Hotels, Vereine, Firmenfitness)
+ Professionelle Nutzung: mehr als 6 Std. täglich (z.B. Fitness-Studio)

Garantie-Service
Während der Garantiezeit werden Geräte, die aufgrund von Material- oder Fabrikationsfehlern Defekte aufweisen, nach unserer Wahl repariert oder ersetzt. Ausgetauschte Geräte oder Teile von Geräten gehen in unser Eigentum über. Die Garantieleistungen bewirken weder eine Verlängerung der Garantiezeit, noch setzen sie eine neue Garantie in Gang.

Garantiebedingungen
Zur Geltendmachung der Garantie sind folgende Schritte erforderlich:

Setzen Sie sich bitte per E-Mail oder Telefon mit dem Kundendienst in Verbindung. Falls das Produkt in der Garantie zwecks Reparatur eingeschickt werden muß, übernimmt der Verkäufer die Kosten. Nach Ablauf der Garantie trägt der Käufer die Transport- und Versicherungskosten. Wenn der Defekt im Rahmen unserer Garantieleistung liegt, erhalten Sie ein repariertes oder neues Gerät zurück.

Garantieansprüche sind ausgeschlossen bei Schäden durch:

+ missbräuchliche oder unsachgemäße Behandlung
+ Umwelteinflüsse (Feuchtigkeit, Hitze, Überspannung, Staub etc.)
+ Nichtbeachtung der für das Gerät geltenden Sicherheitsvorkehrungen
+ Nichtbeachtung der Bedienungsanleitung
+ Gewaltanwendung (z. B. Schlag, Stoß, Fall)
+ Eingriffe, die nicht von der von uns autorisierten Serviceadresse vorgenommen wurden
+ eigenmächtige Reparaturversuche

Kaufbeleg und Seriennummer
Bitte achten Sie darauf, die entsprechende Rechnung im Garantiefall vorlegen zu können. Damit wir Ihre Modellversion eindeutig identifizieren können sowie für unsere Qualitätskontrolle benötigen wir in jedem Service-Fall die Angabe der Geräte-Seriennummer. Bitte halten Sie die Seriennummer sowie Kundennummer möglichst schon bei Anruf unserer Service-Hotline bereit. Dies erleichtert eine zügige Bearbeitung.

Falls Sie Probleme haben, die Seriennummer an Ihrem Trainingsgerät zu finden, stehen Ihnen unsere Service-Mitarbeiter mit weiteren Auskünften bereit.

Service außerhalb der Garantie
Auch in Fällen eines Mangels an Ihrem Trainingsgerät nach Ablauf der Garantie oder in Fällen, welche nicht in der Gewährleistung eingeschlossen sind, wie z.B. normale Abnutzung stehen wir Ihnen gerne für ein individuelles Angebot zur Verfügung. Wenden Sie sich bitte an unseren Kundendienst, um eine schnelle und kostengünstige Problemlösung zu finden. In diesem Fall gehen die Versandkosten zu Ihren Lasten.

Kommunikation
Viele Probleme können bereits durch ein Gespräch mit uns als Ihrem Fachhändler gelöst werden. Wir wissen, wie wichtig Ihnen als Nutzer des Trainingsgerätes die schnelle und unkomplizierte Problembehebung ist, damit Sie ohne große Unterbrechungen mit Freude trainieren können. Darum sind auch wir an einer schnellen und unbürokratischen Lösung Ihrer Anfrage interessiert. Halten Sie daher bitte Ihre Kundennummer sowie die Seriennummer des defekten Gerätes bereit.

9 KONTAKT

DE

TECHNIK

+49 4621 4210-900
+49 4621 4210-698
technik@sport-tiedje.de
Öffnungszeiten entnehmen Sie unserer Homepage.

SERVICE

0800 20 20277 (kostenlos)
04621 4210 - 0
info@sport-tiedje.de
Öffnungszeiten entnehmen Sie unserer Homepage.

DK

TEKNIK OG SERVICE

80 90 16 50
+49 4621 4210-945
info@fitshop.dk
Åbningstider kan findes på hjemmesiden.

FR

TECHNIQUE & SERVICE

+33 (0) 189 530984
+49 4621 42 10 933
info@fitshop.fr
Vous trouverez les heures d'ouverture sur notre site Internet.

PL

DZIAŁ TECHNICZNY I SERWIS

22 307 43 21
+49 4621 42 10-948
info@fitshop.pl
Godziny otwarcia można znaleźć na stronie głównej.

BE

TECHNIQUE & SERVICE

02 732 46 77
+49 4621 4210 933
info@fitshop.be
Vous trouverez les heures d'ouverture sur notre site Internet.

UK

CUSTOMER SUPPORT

00800 2020 2772
+494621 4210 944
info@sport-tiedje.co.uk
You can find the opening hours on our homepage.

NL

TECHNISCHE DIENST & SERVICE

+31 172 619961
service@fitshop.nl
De openingstijden vindt u op onze homepage.

INT

TECHNICAL SUPPORT & SERVICE

+49 4621 4210-944
service-int@sport-tiedje.de
You can find the opening hours on our homepage.

ES

TECNOLOGÍA Y SERVICIOS

911 238 029
info@fitshop.es
Consulta nuestro horario de apertura en la página web.

AT

TECHNIK & SERVICE

0800 20 20277 (Freecall)
+49 4621 42 10-0
info@sport-tiedje.at
Öffnungszeiten entnehmen Sie unserer Homepage.

CH

TECHNIK & SERVICE

0800 202 027
+49 4621 42 10-0
info@fitshop.ch
Öffnungszeiten entnehmen Sie unserer Homepage.

Auf dieser Webseite finden Sie eine detaillierte Übersicht inkl. Anschrift und Öffnungszeiten für alle Filialen der Sport-Tiedje Group im In- sowie im Ausland:

www.sport-tiedje.de/filialen

WIR LEBEN FITNESS

WEBSHOP UND SOCIAL MEDIA

Sport-Tiedje ist mit über 70 Filialen Europas größter Fachmarkt für Heimfitnessgeräte und weltweit einer der renommiertesten Online-Versandhändler für Fitness-Equipment. Privatkunden bestellen über die 25 Webshops der jeweiligen Landessprache oder lassen sich ihre Wunschgeräte vor Ort zusammenstellen. Darüber hinaus beliefert das Unternehmen Fitnessstudios, Hotels, Sportvereine, Firmen und Physio-Praxen mit professionellen Geräten für Ausdauer- und Krafttraining.

Sport-Tiedje bietet eine breite Palette an Fitnessgeräten namhafter Hersteller, hochwertige Eigenentwicklungen und umfangreiche Serviceleistungen, z. B. einen Aufbauservice und eine sportwissenschaftliche Beratung vor und nach dem Kauf. Dafür beschäftigt das Unternehmen zahlreiche Sportwissenschaftler, Fitnesstrainer und Leistungssportler.

Besuchen Sie uns doch auch auf unseren Social Media Kanälen oder unserem Blog!

www.sport-tiedje.de
www.sport-tiedje.de/blog

www.facebook.com/SportTiedje

www.instagram.com/sporttiedje

www.youtube.com/user/sporttiedje

TAURUS

cardiostrong

BODYCRAFT

cardiojump

DUKEFITNESS

DARWIN

TAURUS®

Taurus 45 Degree Leg Press Sterling