TAURUS®

Montage- und Bedienungsanleitung

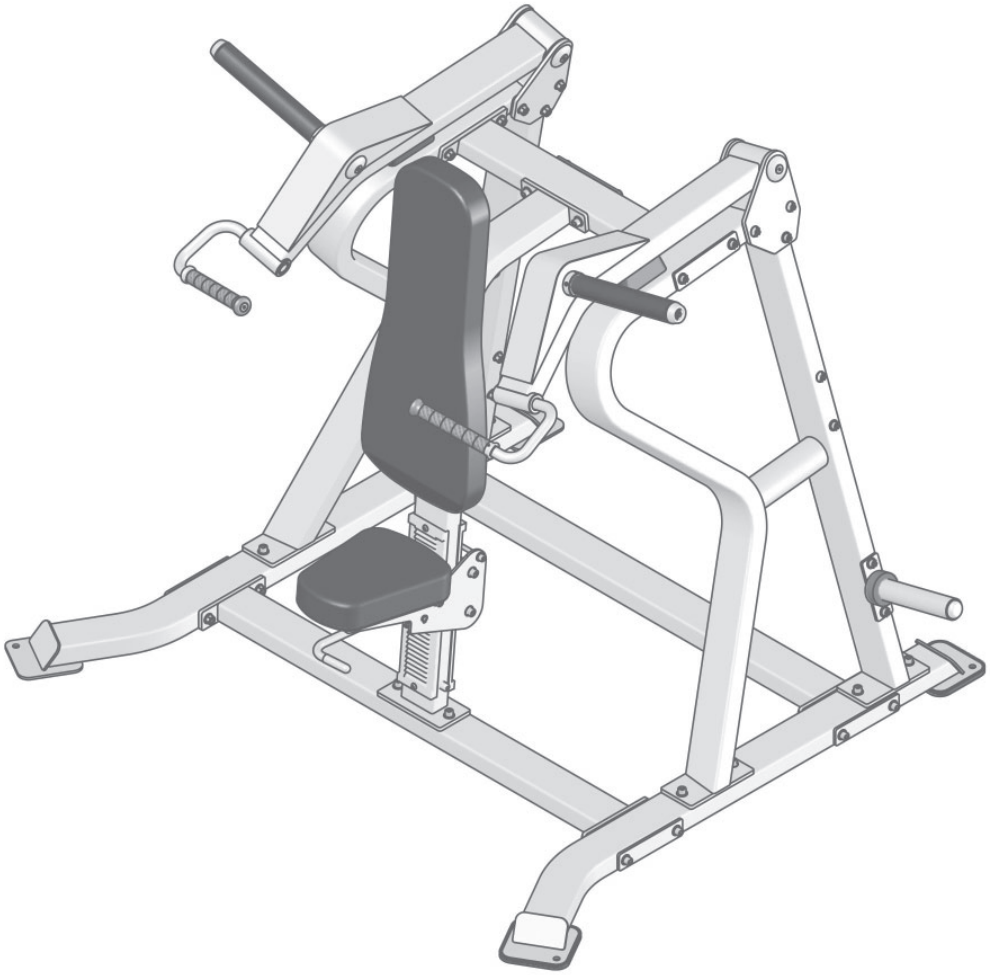

max. 150 kg

~ 90 Min.

171 kg

L 156 | B 181 | H 148

TFSL7003.01.01

Art.-Nr. TF-SL7003

Taurus Iso Shoulder Press Sterling

Inhaltsverzeichnis

1	ALLGEMEINE INFORMATIONEN	7
1.1	Technische Daten	7
1.2	Persönliche Sicherheit	8
1.3	Aufstellort	9
2	MONTAGEANLEITUNG	10
2.1	Allgemeine Hinweise	10
2.2	Lieferumfang	10
2.3	Aufbau	14
3	LAGERUNG UND TRANSPORT	22
3.1	Allgemeine Hinweise	22
4	FEHLERBEHEBUNG, PFLEGE UND WARTUNG	23
4.1	Allgemeine Hinweise	23
4.2	Störungen und Fehlerdiagnose	23
4.3	Wartungs- und Inspektionskalender	24
5	ENTSORGUNG	24
6	ZUBEHÖR-EMPFEHLUNG	25
7	ERSATZTEILBESTELLUNG	26
7.1	Seriennummer und Modellbezeichnung	26
7.2	Teileliste	27
7.3	Explosionszeichnung	30
8	GARANTIE	31
9	KONTAKT	33

Sehr geehrte Kundin, sehr geehrter Kunde,
vielen Dank, dass Sie sich für ein Qualitäts-Trainingsgerät der Marke Taurus® entschieden haben. Taurus bietet Sport- und Fitnessgeräte für den gehobenen Heimsport und die Ausstattung von Fitness-Studios und Geschäftskunden. Der Fokus liegt bei Taurus Fitnessgeräten auf dem, worauf es beim Sport ankommt: maximale Performance! Daher werden die Geräte in enger Absprache mit Sportlern und Sportwissenschaftlern entwickelt. Denn Sportler wissen am besten, was perfekte Fitnessgeräte ausmacht.

Weitere Informationen finden Sie unter www.taurus-fitness.de

Bestimmungsgemäßer Gebrauch

Das Gerät darf nur für seinen bestimmungsgemäßen Zweck verwendet werden.

Dieses Fitnessgerät ist für den Heimgebrauch, den semiprofessionellen und den professionellen Einsatz geeignet. Der semiprofessionelle Bereich umschließt z.B. institutionelle Einrichtungen wie Krankenhäuser, Schulen, Hotels und Vereine. Der professionelle Einsatz bezieht sich auf eine gewerbliche Nutzung, z. B. im Fitness-Studio.

HAFTUNGSAUSSCHLUSS

©2011 Taurus ist eine eingetragene Marke der Firma Sport-Tiedje GmbH. Alle Rechte vorbehalten. Jegliche Verwendung dieser Marke ohne die ausdrückliche schriftliche Genehmigung von Sport-Tiedje ist untersagt.

Produkt und Handbuch können geändert werden. Die technischen Daten können ohne Vorankündigung geändert werden.

ZU DIESER ANLEITUNG

Bitte lesen Sie die gesamte Anleitung vor der Montage und der ersten Benutzung aufmerksam durch. Die Anleitung hilft Ihnen beim schnellen Aufbau und erläutert die sichere Handhabung. Tragen Sie dafür Sorge, dass alle mit dem Gerät trainierenden Personen (besonders Kinder und Personen mit körperlicher, sensorischer, geistiger oder motorischer Behinderung) unbedingt vorab über diese Anleitung und ihren Inhalt informiert werden. Im Zweifelsfall müssen verantwortliche Personen die Nutzung des Gerätes beaufsichtigen.

Durch laufende Änderungen und Softwareoptimierungen kann es vorkommen, dass die Anleitung angepasst werden muss. Sollten Sie während des Aufbaus oder der Nutzung eventuelle Abweichungen feststellen, dann rufen Sie im Zweifel die im Webshop hinterlegte Anleitung auf. Dort ist immer die aktuellste Anleitung hinterlegt.

Das Gerät wurde sicherheitstechnisch nach neuesten Erkenntnissen konstruiert. Mögliche Gefahrenquellen, die Verletzungen verursachen könnten, wurden bestmöglich ausgeschlossen. Stellen Sie sicher, dass die Aufbauanweisung korrekt befolgt wurde und dass alle Teile des Gerätes festsitzen. Im Bedarfsfall muss die Anleitung erneut durchgegangen werden, um eventuelle Fehler zu beheben.

Bitte halten Sie sich exakt an die angegebenen Sicherheits- und Wartungsanweisungen. Jegliche davon abweichende Nutzung kann Gesundheitsschäden, Unfälle oder Beschädigungen des Gerätes zur Folge haben, für die seitens des Herstellers und Vertreibers keine Haftung übernommen werden kann.

Die folgenden Sicherheitshinweise können in dieser Bedienungsanleitung vorkommen:

► **ACHTUNG**
Dieser Hinweis steht für mögliche schädliche Situationen, die bei Zuwiderhandlung zu Sachschäden führen können.

⚠ **VORSICHT**
Dieser Hinweis steht für mögliche schädliche Situationen, die bei Zuwiderhandlung zu leichten bzw. geringfügigen Verletzungen führen können!

⚠ **WARNUNG**
Dieser Hinweis steht für mögliche schädliche Situationen, die bei Zuwiderhandlung zu schwersten Verletzungen oder zum Tode führen können!

⚠ **GEFAHR**
Dieser Hinweis steht für mögliche schädliche Situationen, die bei Zuwiderhandlung zu schwersten Verletzungen oder zum Tode führen!

ⓘ **HINWEIS**
Dieser Hinweis steht für weitere nützliche Informationen.

Bewahren Sie diese Anleitung zur Information, für Wartungsarbeiten oder Ersatzteilbestellungen sorgfältig auf!

1.1 Technische Daten

Maße und Gewicht

Verpackungsmaß (L x B x H) und Artikelgewicht (brutto, inkl. Verpackung) ca.:

Box 1:	137,5 cm x 85 cm x 27,5 cm	68,5 kg
Box 2:	161,5 cm x 55,5 cm x 28 cm	71 kg
Box 3:	113 cm x 66 cm x 32 cm	56,3 kg

Aufstellmaß (L x B x H) ca.:	156 cm x 181 cm x 148 cm
Artikelgewicht (netto, exkl. Verpackung) approx.:	171 kg
Maxmimales Benutzergewicht:	150 kg
Maximale Belastbarkeit (Training):	2 x 150 kg
Maximale Belastbarkeit (Aufbewahrung):	4 x 100 kg
Verwendungsklasse:	S

ⓘ **HINWEIS**
Dieses Gerät ist mit Hantelscheiben mit einer 50 mm Bohrung und einem maximalen Außendurchmesser von 450 mm (nicht im Lieferumfang enthalten) kompatibel.

1.2 Persönliche Sicherheit

⚠ **GEFAHR**

+ Bevor Sie mit der Nutzung des Gerätes beginnen, sollten Sie durch Ihren Hausarzt klären, ob das Training für Sie aus gesundheitlicher Sicht geeignet ist. Betroffen hiervon sind vor allem Personen, die eine vererbungsbedingte Anlage zu Bluthochdruck oder Herzleiden haben, über 45 Jahre alt sind, rauchen, überhöhte Cholersterinwerte aufweisen, übergewichtig sind und/oder im letzten Jahr nicht regelmäßig Sport getrieben haben. Wenn Sie unter medikamentöser Behandlung stehen, die Ihre Herzfrequenz beeinträchtigt, so ist ärztlicher Rat absolut unabdinglich.
+ Beachten Sie, dass exzessives Training Ihre Gesundheit ernsthaft gefährden kann. Bitte nehmen Sie gleichermaßen zur Kenntnis, dass Systeme der Herzfrequenzüberwachung ungenau sein können. Sobald Sie Anzeichen von Schwäche, Übelkeit, Schwindelgefühle, Schmerzen, Atemnot oder andere abnormale Symptome erkennen, brechen Sie Ihr Training sofort ab und konsultieren Sie im Notfall Ihren Hausarzt.
+ Der Besitzer muss allen Nutzern sämtliche Warnhinweise und Anweisungen übermitteln.

⚠ **WARNUNG**

+ Die Benutzung dieses Gerätes ist für Kinder unter 14 Jahren nicht zulässig.
+ Kinder sollten nicht unbeaufsichtigt in die Nähe des Gerätes gelangen.
+ Personen mit Behinderungen müssen eine medizinische Genehmigung vorweisen und unter strenger Beobachtung stehen, wenn Sie jegliche Trainingsgeräte benutzen.
+ Das Gerät darf grundsätzlich nicht gleichzeitig von mehreren Personen genutzt werden.
+ Halten Sie Hände, Füße und andere Körperteile, Haar, Kleidung, Schmuck und andere Gegenstände von den beweglichen Teilen fern, da sich diese in dem Gerät verfangen können.
+ Tragen Sie bei der Benutzung keine lose bzw. weite Kleidung, sondern geeignete Sportbekleidung. Achten Sie bei den Sportschuhen auf geeignete Sohlen, vorzugsweise sollten diese aus Gummi oder anderen rutschfesten Materialen sein. Ungeeignet sind Schuhe mit Absätzen, Ledersohlen, Stollen oder Spikes. Trainieren Sie niemals barfuß.
+ Fangen Sie jedes Training mit einer Aufwärmphase und beenden Sie es mit einer Cool-Down-Phase.
+ Die Verwendung des Geräts als Stütze bei Dehnungsübungen oder das Befestigen von Widerstandsbändern, Seilen oder anderen Mitteln daran, kann zu Verletzungen führen.

⚠ **VORSICHT**

+ Muss Ihr Gerät mit einem Netzkabel ans Stromnetz angeschlossen werden, stellen Sie sicher, dass das Kabel keine potentielle Stolpergefahr darstellt.
+ Achten Sie darauf, dass sich niemand während des Trainings im Bewegungsbereich des Gerätes befindet, um Sie und andere Personen nicht zu gefährden.
+ Achten Sie darauf, dass falls Verstellvorrichtungen vorstehen gelassen werden, diese die Bewegung des Benutzers behindern können.

► **ACHTUNG**

+ Es dürfen keine Gegenstände jedweder Art in die Öffnungen des Gerätes gesteckt werden.

1.3 Aufstellort

⚠ **WARNUNG**

+ Stellen Sie das Gerät nicht in Hauptdurchgängen oder Fluchtwegen auf.

⚠ **VORSICHT**

+ Wählen Sie den Aufstellort so, dass Sie zu allen Seiten genügend Platz zum Trainieren haben.
+ Stellen Sie sicher, dass der Trainingsraum während des Trainings gut durchlüftet und keiner Zugluft ausgesetzt ist.
+ Wählen Sie den Aufstellort so, dass sowohl vor als auch neben dem Gerät ausreichend Freiraum/Sicherheitszone bestehen bleibt.
+ Der Freibereich in der Richtung, aus der der Zugang zum Trainingsgerät erfolgt, muss mindestens 0,6 m größer als der Übungsbereich sein.
+ Die Aufstell- und Anbaufläche des Gerätes sollten eben, belastbar und fest sein.
+ Sollte Ihr Gerät an der Wand/Decke montiert werden, achten Sie darauf, dass Sie das passende Befestigungsmaterial verwenden, um eventuelle Beschädigungen und/oder Personenschäden zu vermeiden. Der Vertragspartner übernimmt hierfür keinerlei Haftung.

► **ACHTUNG**

+ Das Gerät darf nur in einem Gebäude, in ausreichend temperierten und trockenen Räumen (Umgebungstemperaturen zwischen 10°C und 35°C), genutzt werden. Die Nutzung im Freien oder Räumen mit hoher Luftfeuchtigkeit (über 70%) wie Schwimmbädern ist nicht zulässig.
+ Um hochwertige Bodenbeläge (Parkett, Laminat, Kork, Teppiche) vor Druckstellen und Schweiß zu schützen und leichte Unebenheiten auszugleichen, benutzen Sie eine Bodenschutzmatte.
+ Für die Verwendungsklasse S darf das Gerät nur in Bereichen benutzt werden, in denen Zugang, Beaufsichtigung und Kontrolle speziell vom Besitzer geregelt ist.

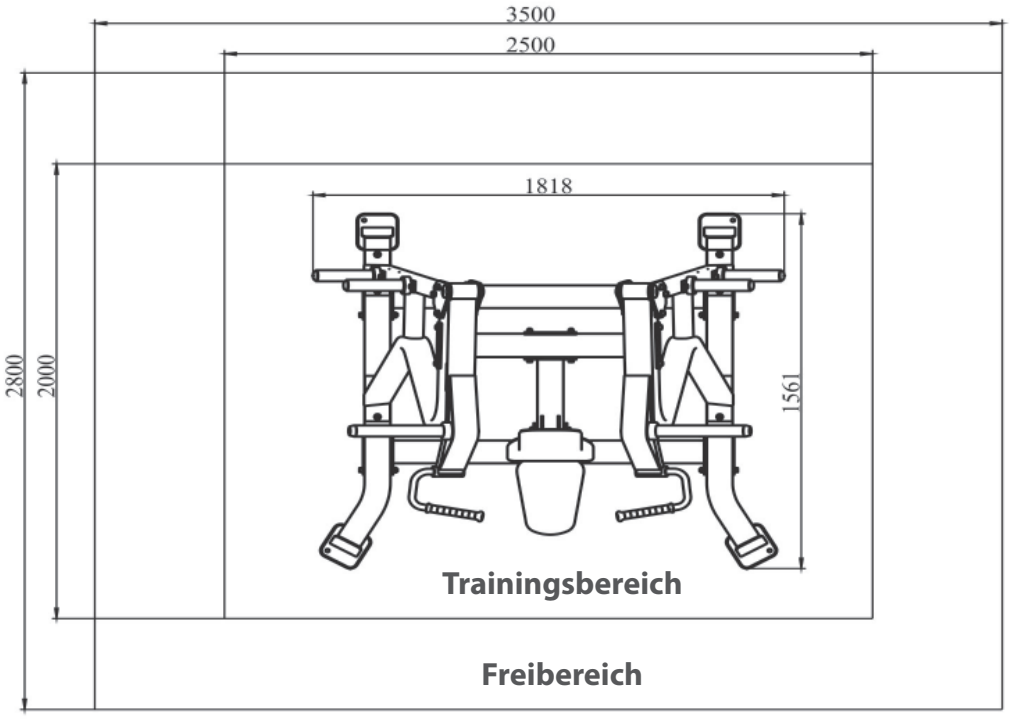

2.1 Allgemeine Hinweise

⚠ **GEFAHR**

+ Lassen Sie kein Werkzeug und/oder Verpackungsmaterial, wie Folien oder Kleinteile, herumliegen, da ansonsten für Kinder Erstickungsgefahr besteht. Halten Sie Kinder während der Montage vom Gerät fern.

⚠ **WARNUNG**

+ Beachten Sie die am Gerät angebrachten Hinweise, um Verletzungsgefahren zu reduzieren.

⚠ **VORSICHT**

+ Achten Sie darauf, dass Sie während des Aufbaus in jede Richtung genügend Bewegungsfreiraum haben.
+ Der Aufbau des Gerätes muss von min. zwei Erwachsenen durchgeführt werden. Nehmen Sie im Zweifelsfall die Hilfe einer dritten, technisch begabten Person in Anspruch.

► **ACHTUNG**

+ Um Beschädigungen am Gerät und dem Boden zu vermeiden, nehmen Sie den Aufbau auf einer Unterlegmatte oder dem Verpackungskarton vor.

ⓘ **HINWEIS**

+ Um den Aufbau so einfach wie möglich zu gestalten, können bereits einige zu verwendende Schrauben und Muttern vormontiert sein.
+ Führen Sie die Montage des Gerätes idealerweise an dem späteren Aufstellort durch.

2.2 Lieferumfang

Der Lieferumfang besteht aus den nachfolgend dargestellten Teilen. Prüfen Sie zu Beginn, ob alle zum Gerät gehörenden Teile und Werkzeuge im Lieferumfang enthalten sind und ob Schäden vorliegen. Bei Beanstandungen ist unmittelbar der Vertragspartner zu kontaktieren.

⚠ **VORSICHT**

Sollten Teile des Lieferumfangs fehlen oder beschädigt sein, darf der Aufbau nicht vorgenommen werden.

Content of Box 1

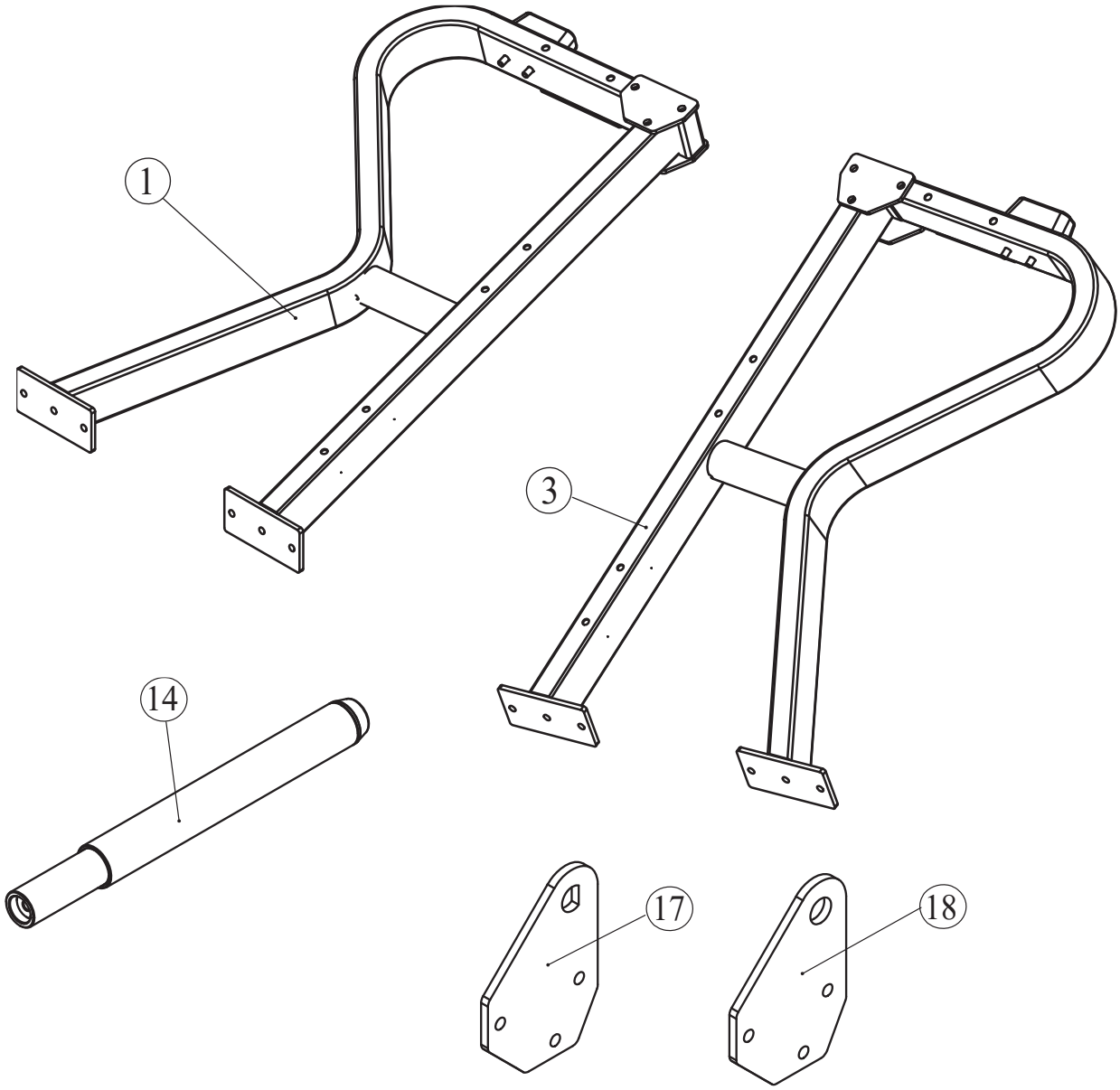

Nr.	Bezeichnung	Anzahl
1	Linker Seitenrahmen	1
3	Rechter Seitenrahmen	1
14	Gewichtsaufnahme (groß)	2
17	Drehplatte 1	2
18	Drehplatte 2	2

Inhalt Box 2

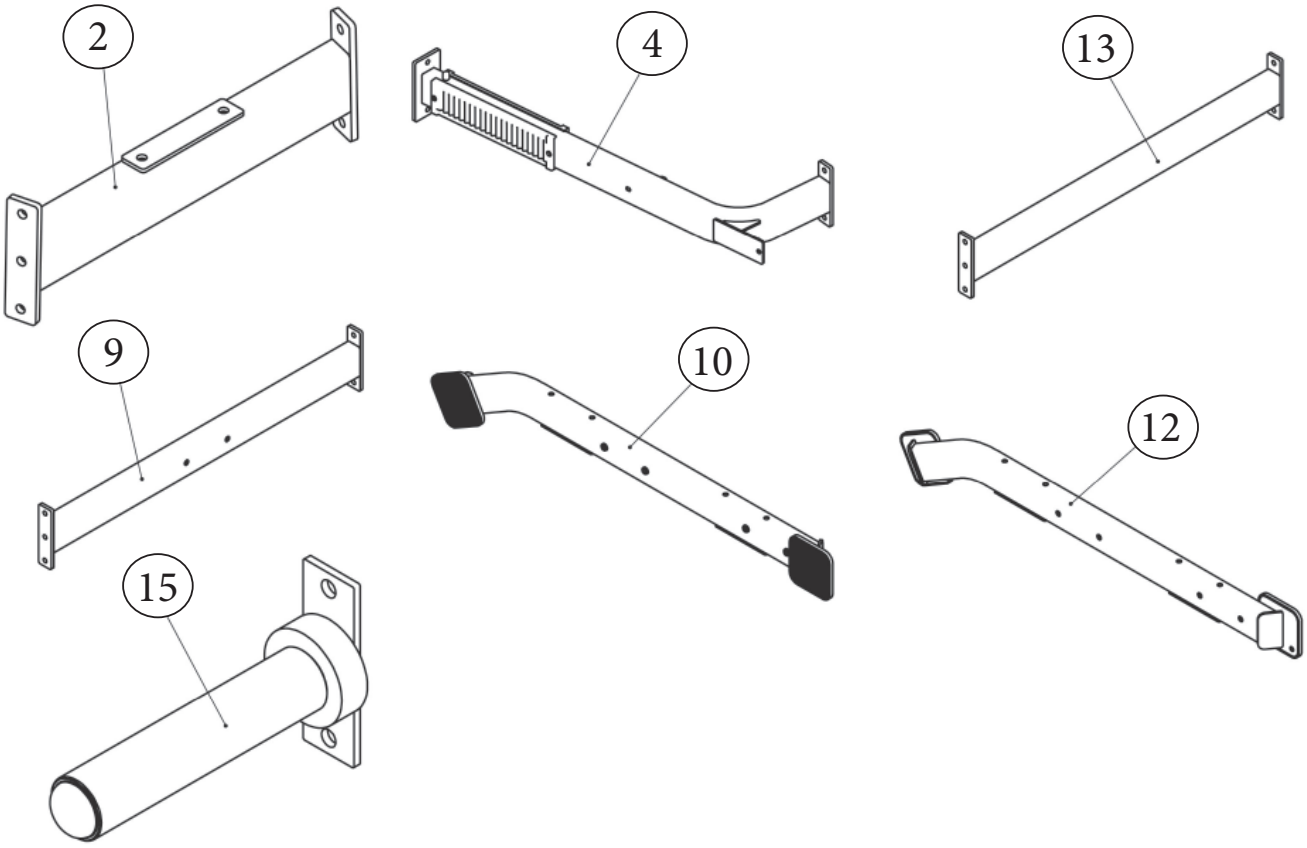

Nr.	Bezeichnung	Anzahl
2	Oberer Verbindungsrahmen	1
4	Stützrahmen	1
9	Vorderer Verbindungsrahmen	1
10	Linker Grundrahmen	1
12	Rechter Grundrahmen	1
13	Hinterer Verbindungsrahmen	1
15	Gewichtsaufnahme (klein)	4

Inhalt Box 3

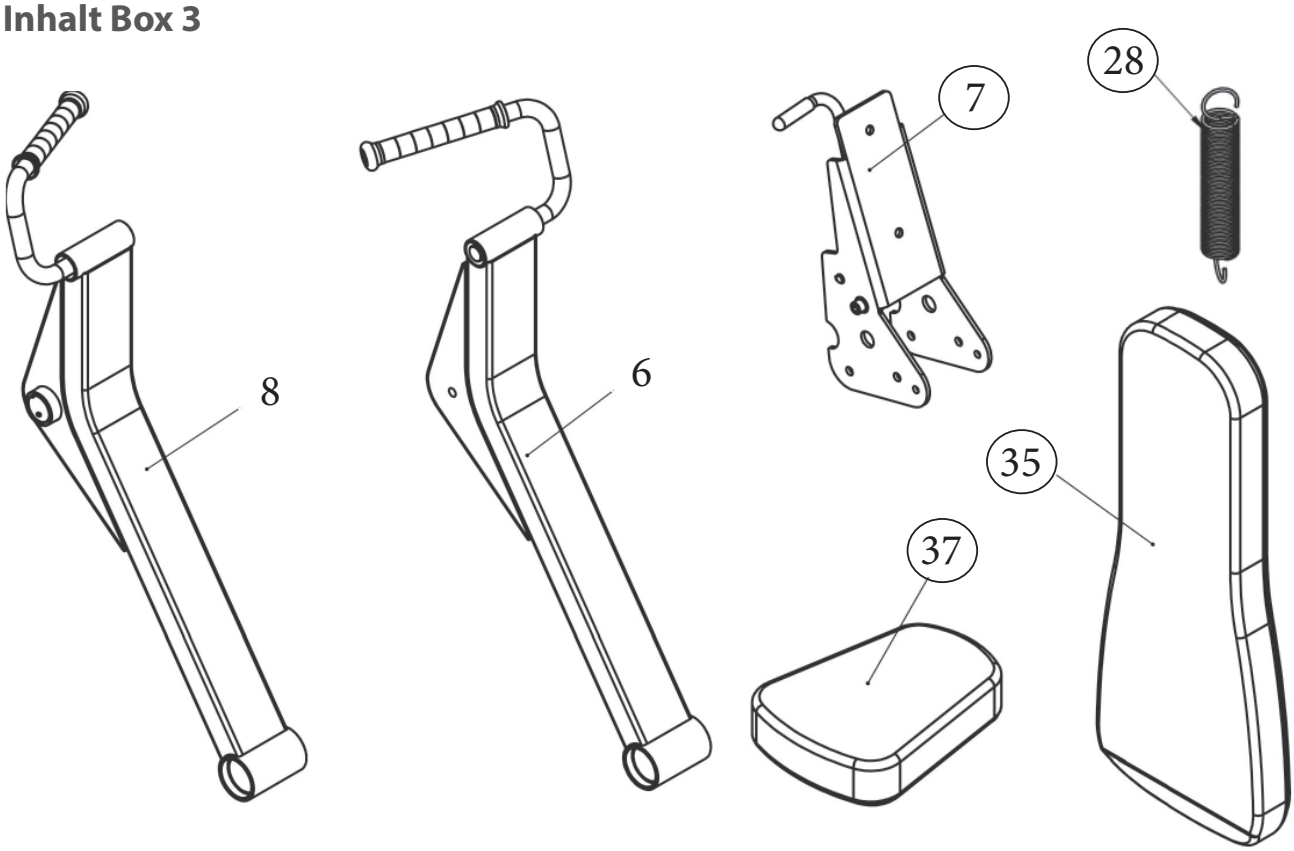

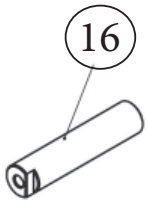

Nr.	Bezeichnung	Anzahl
6	Rechter Armrahmen	1
7	Sitzrahmen	1
8	Linker Armrahmen	1
16	Drehachse	2
28	Feder	1
35	Rückenpolster	1
37	Sitzpolster	1
	Anleitung	1
	Montagesatz	3

Anleitung

Montage-
satz

2.3 Aufbau

Sehen Sie sich vor dem Aufbau die Montageschritte genau an und führen Sie die Montage gemäß der angegebenen Reihenfolge durch.

ⓘ **HINWEIS**

+ Verschrauben Sie zunächst alle Teile lose und kontrollieren Sie deren richtige Passform. Ziehen Sie die Schrauben mit Hilfe des Werkzeuges erst fest, wenn Sie dazu aufgefordert werden.
+ Falls Sie Schwierigkeiten haben, die Grafiken zu erkennen, empfehlen wir Ihnen, die im Webshop hinterlegte PDF-Anleitung auf Ihrem Endgerät (z.B. Smartphone, Tablet oder PC) zu öffnen. Dort haben Sie die Möglichkeit, näher heranzuzoomen.

Nötiges Werkzeug

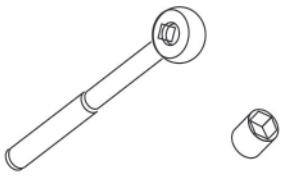

Ratschenschlüssel und Steckschlüssel

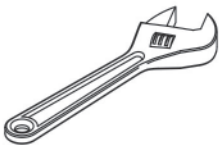

Verstellbarer Schraubenschlüssel

Gummihammer

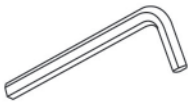

Sechskantschlüssel

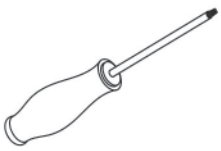

Schraubendreher

Schritt 1: Montage der Grundrahmen und der Verbindungsrahmen

ⓘ **HINWEIS**
Ziehen Sie die Schrauben und Muttern noch nicht fest an.

1. Montieren Sie den linken Grundrahmen (10) an dem vorderen Verbindungsrahmen (9) und dem hinteren Verbindungsrahmen (13) mit insgesamt vier Schrauben (49), acht flachen Unterlegscheiben (65) und vier Muttern (61).
2. Montieren Sie den rechten Grundrahmen (12) an dem vorderen Verbindungsrahmen (9) und dem hinteren Verbindungsrahmen (13) mit insgesamt vier Schrauben (49), acht flachen Unterlegscheiben (65) und vier Muttern (61).

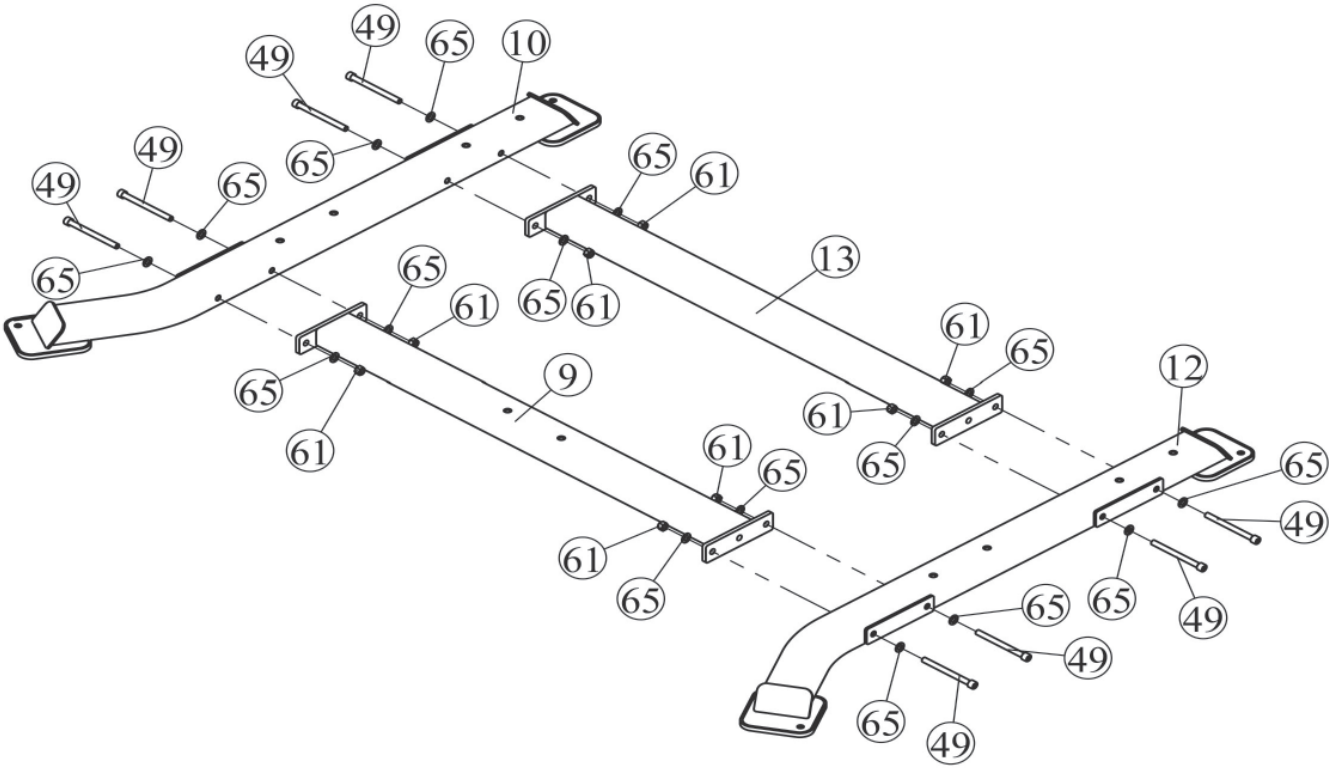

Schritt 2: Montage der Seitenrahmen, des oberen Verbindungsrahmens und des mittleren Stützrahmens

ⓘ **HINWEIS**
Ziehen Sie die Schrauben und Muttern noch nicht fest an.

1. Montieren Sie den linken Seitenrahmen (1) an dem linken Grundrahmen (10) mit vier Schrauben (52) und vier flachen Unterlegscheiben (65).
2. Montieren Sie den rechten Seitenrahmen (3) an dem rechten Grundrahmen (12) mit vier Schrauben (52) und vier flachen Unterlegscheiben (65).
3. Montieren Sie den oberen Verbindungsrahmen (2) an dem linken und rechten Seitenrahmen (1 & 3) mit vier Schrauben (49), acht flachen Unterlegscheiben (65) und vier Muttern (61).
4. Montieren Sie den Stützrahmen (4) an dem vorderen Verbindungsrahmen (9) mit zwei Schrauben (52) und zwei flachen Unterlegscheiben (65).
5. Montieren Sie den Stützrahmen (4) an dem oberen Verbindungsrahmen (2) mit zwei Schrauben (49), vier flachen Unterlegscheiben (65) und zwei Muttern (61).
6. Ziehen Sie die Schrauben und Muttern aus diesem und dem vorherigen Montageschritt mit dem Werkzeug fest an.

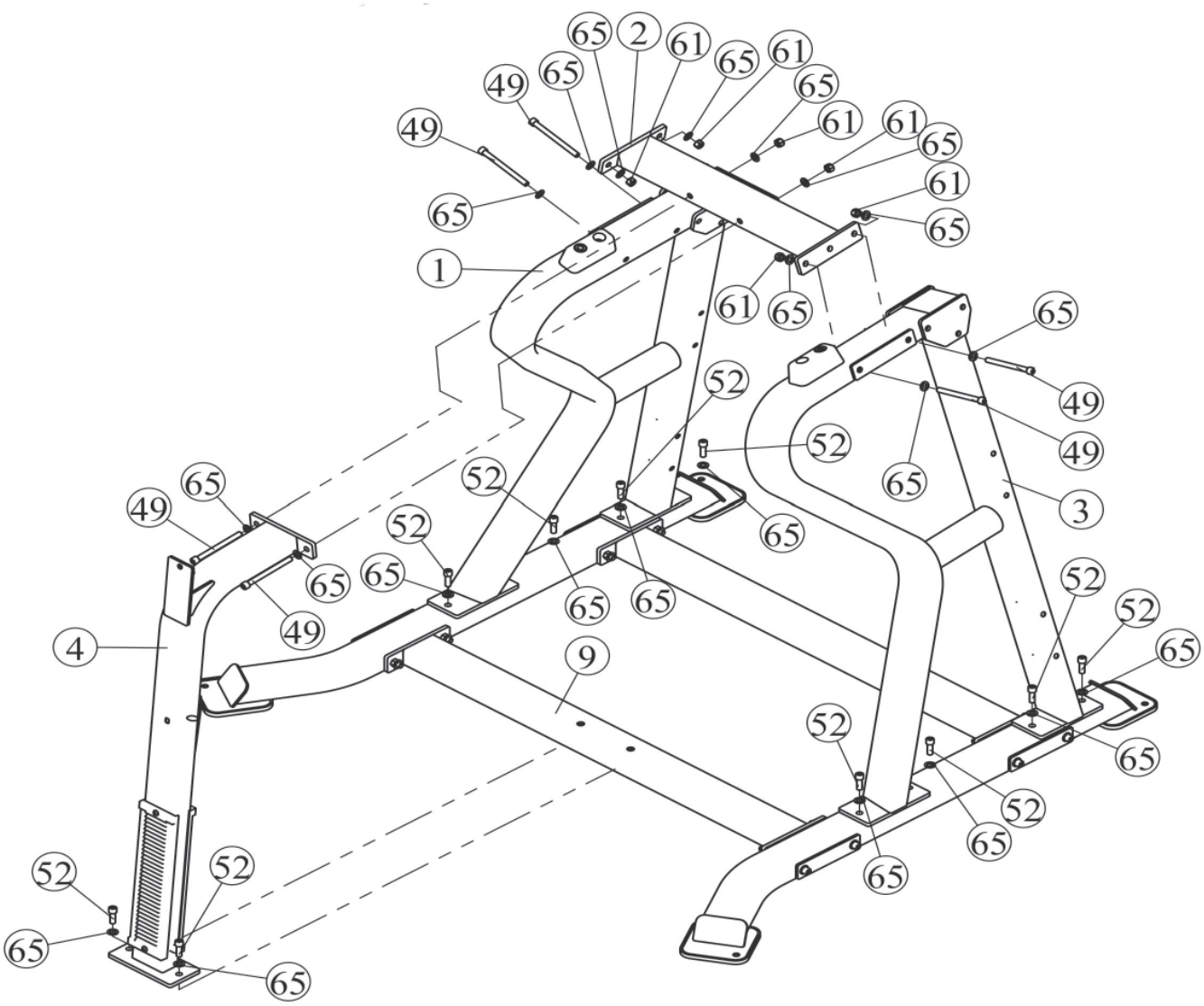
65
2
61
65
61
65
49
65
61
61
49
65
65
61
1
65
61
65
65
52
49
52
49
65
52
65
3
49
65
52
65
65
65
52
52
4
49
9
65
52
65
52
65
52
52
65
65
65

Schritt 3: **Montage der Armrahmen**

ⓘ **HINWEIS**
Ziehen Sie die Schrauben und Muttern noch nicht fest an.

1. Montieren Sie eine Drehplatte 1 (17) und einer Drehplatte 2 (18) an dem rechten Seitenrahmen (3) mit drei Schrauben (47), sechs flachen Unterlegscheiben (65) und drei Muttern (61).
2. Montieren Sie den rechten Armrahmen (6) an der Drehplatte 1 (17) und Drehplatte 2 (18) mit einer Drehachse (16), zwei Ringen (73), zwei Alu-Kappen (23) und zwei Schrauben (53).
3. Wiederholen Sie die Schritte 1 und 2 auf der linken Seite.
4. Ziehen Sie die Schrauben und Muttern mit dem Werkzeug fest an.

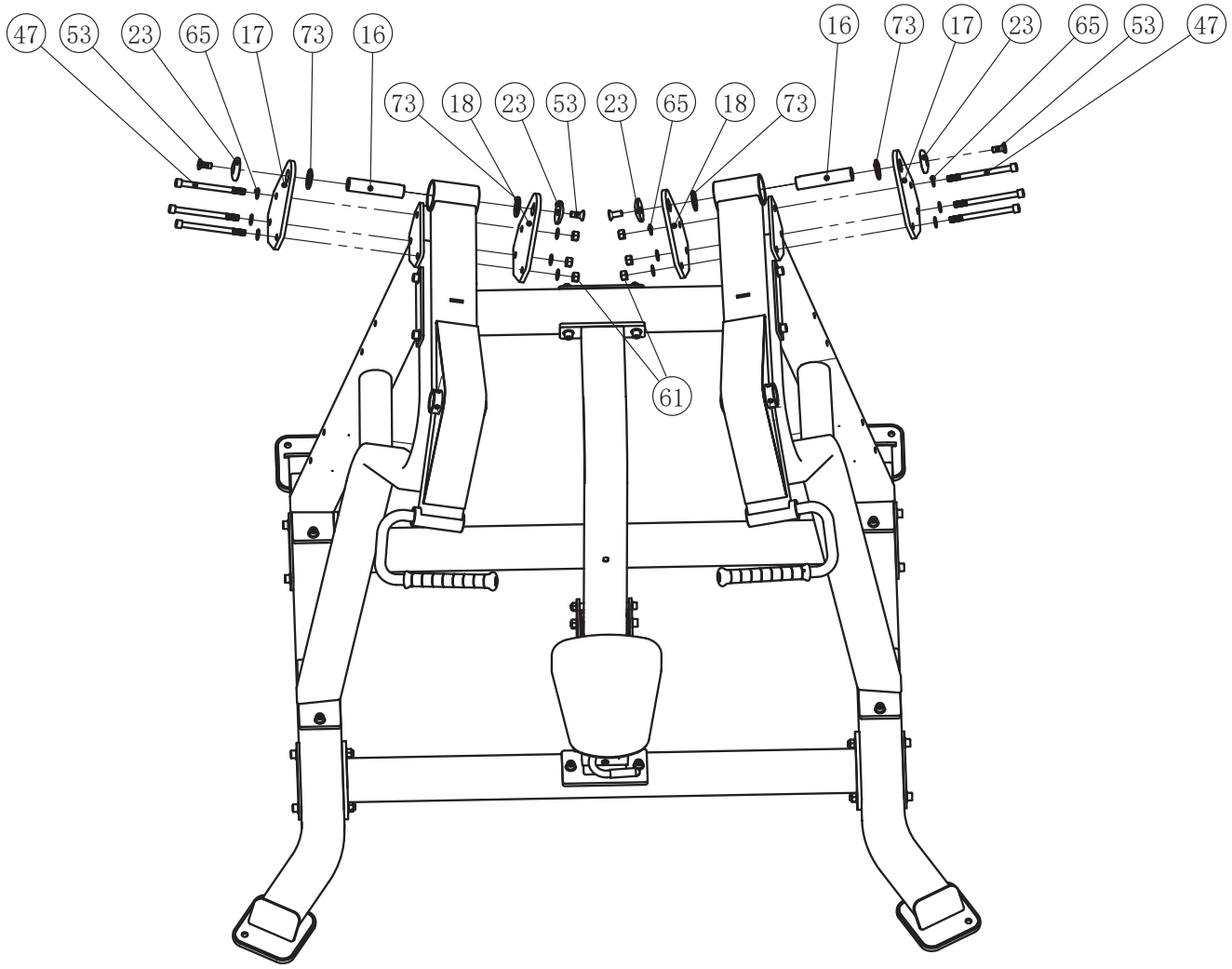

Schritt 4: **Montage der Gewichtsaufnahmen**

1. Montieren Sie zwei kleine Gewichtsaufnahmen (15) an dem linken Seitenrahmen (1) mit jeweils zwei Schrauben (50), vier flachen Unterlegscheiben (65) und zwei Muttern (61).
2. Montieren Sie zwei kleine Gewichtsaufnahmen (15) an dem rechten Seitenrahmen (3) mit jeweils zwei Schrauben (50), vier flachen Unterlegscheiben (65) und zwei Muttern (61).

ⓘ **HINWEIS**
Sie müssen eventuell zuerst die vormontierten Madenschrauben (44) etwas lösen.

3. Montieren Sie eine große Gewichtsaufnahme (14) an dem linken Armrahmen (8) mit einem Gummiring (21) und zwei Madenschrauben (44).
4. Montieren Sie eine große Gewichtsaufnahme (14) an dem rechten Armrahmen (6) mit einem Gummiring (21) und zwei Madenschrauben (44).
5. Ziehen Sie die Schrauben und Muttern mit dem Werkzeug fest an.

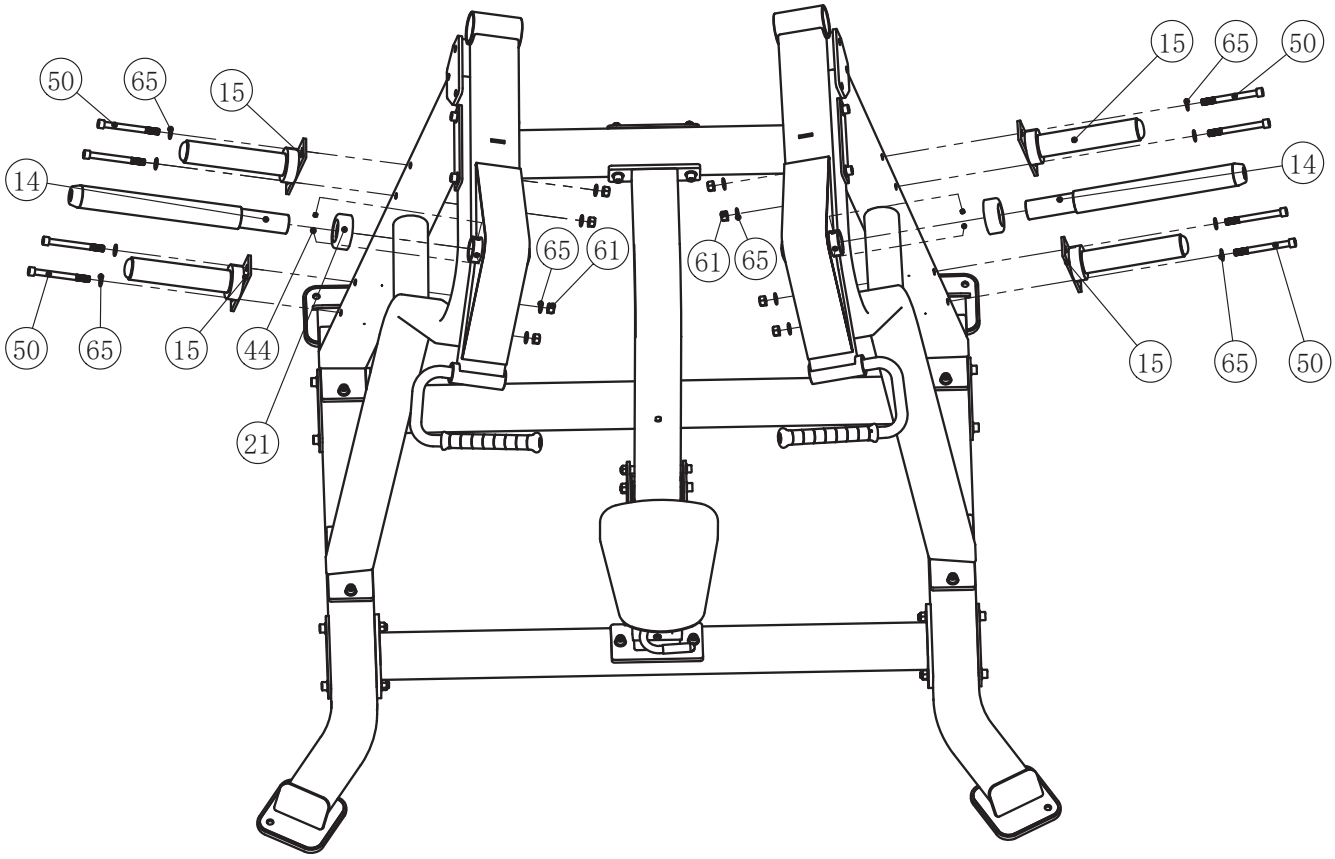

Schritt 5: Montage des Sitzrahmens und der Polster

HINWEIS

+ Ziehen Sie die Schrauben und Muttern noch nicht fest an.
+ Achten Sie darauf, dass sich der Sitzrahmen (7) leichtgängig auf und ab bewegen lässt. Lösen Sie ggf. die Schrauben und Muttern ein wenig.

1. Montieren Sie das Sitzpolster (37) an dem Sitzrahmen (7) mit zwei Schrauben (58) und zwei flachen Unterlegscheiben (64).
2. Montieren Sie den Sitzrahmen (7) an dem Stützrahmen (4) mit:
   + zwei Leiträdern (29), zwei Schrauben (48), vier flachen Unterlesgscheiben (65) und zwei Muttern (61).
   + einer Stützhülse (72), einer Schraube (56), zwei flachen Unterlegscheiben (64) und einer Mutter (62).
3. Montieren Sie das Rückenpolster (35) an dem Stützrahmen (4) mit einer Schraube (58), einer Schraube (57) und zwei flachen Unterlegscheiben (64).

VORSICHT

Halten Sie die Feder (28) vorsichtig an den Haken.

4. Befestigen Sie die Feder (28) an der Stützhülse (72) und an dem Stützrahmen (4).
5. Ziehen Sie die Schrauben und Muttern mit dem Werkzeug fest an.
6. Überprüfen Sie, ob sämtliche Schrauben und Muttern fest angezogen sind und ziehen Sie sie ggf. nach.

→ ***Die Montage ist abgeschlossen.***

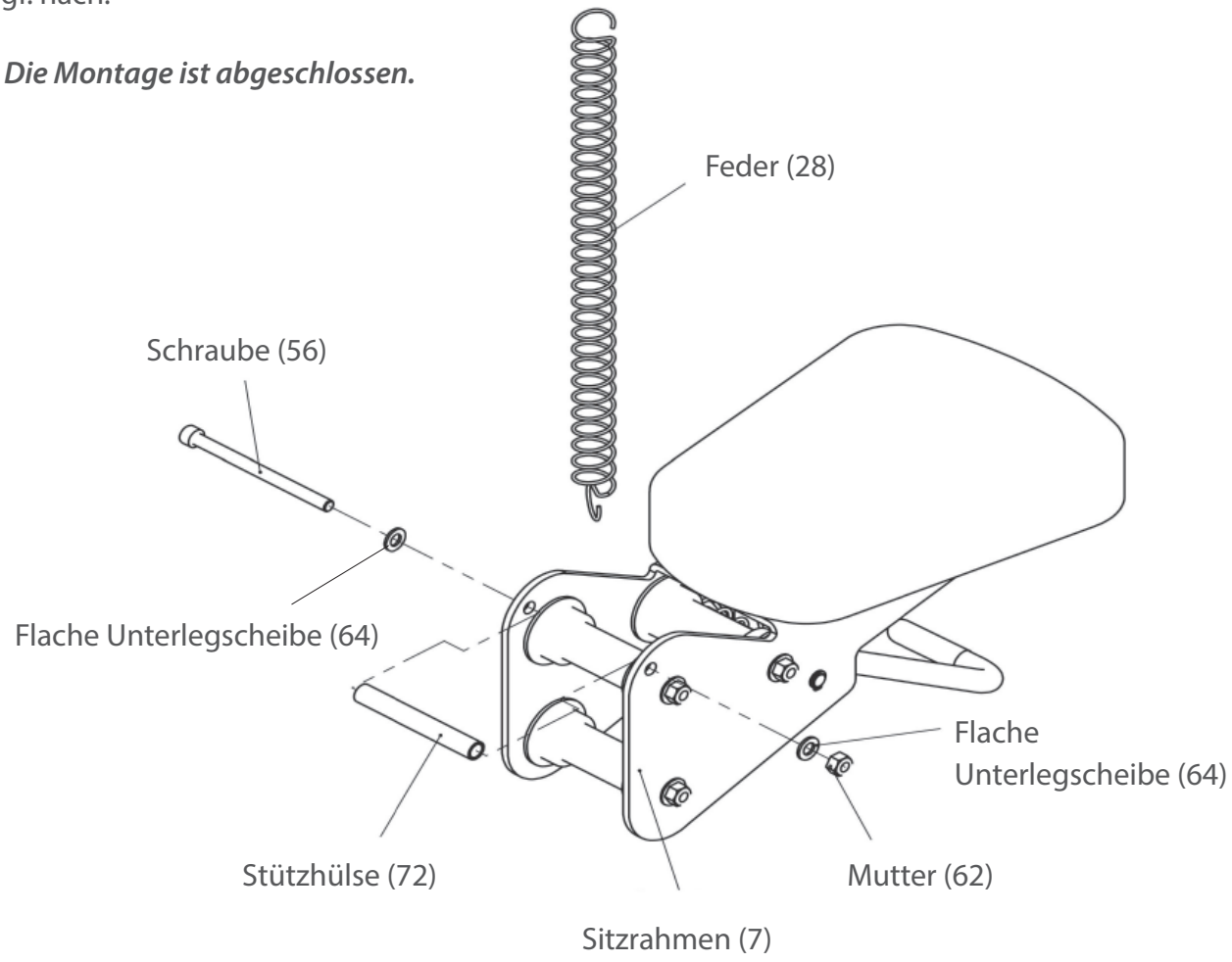

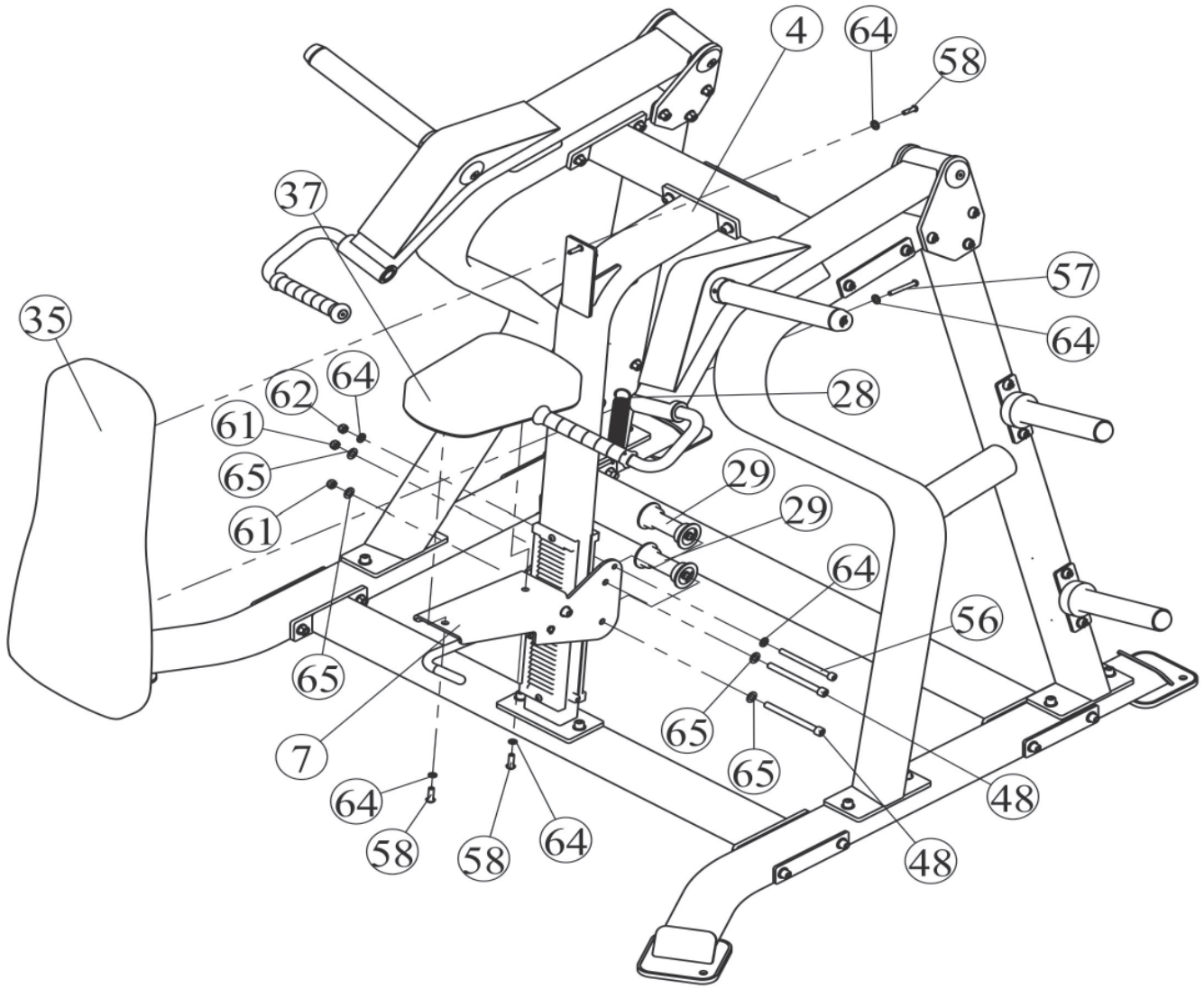
4
64
58
37
57
35
64
62
64
28
61
65
29
61
29
64
56
65
65
7
65
64
48
58
58
64
48

Be- und Entladen von Hantelscheiben

⚠ **VORSICHT**

+ Verwenden Sie stets einen Stellring oder Verschluss, wenn Sie mit Hantelscheiben trainieren.
+ Verstauen Sie niemals unbenutzte Hantelscheiben auf dem Boden.
+ Verstauen Sie unbenutzte Hantelscheiben an einem geeigneten Ständer oder an der integrierten Verstaumöglichkeit.

► **ACHTUNG**

+ Verwenden Sie Hantelscheiben mit einer 50 mm Bohrung und einem maximalen Außendurchmesser von 450 mm.
+ Hantelscheiben und Verschlüsse sind nicht im Lieferumfang enthalten.
+ Belasten Sie die Gewichtsaufnahmen für das Trainingsgewicht nicht mit mehr als je 150 kg.
+ Belasten Sie die Gewichtsaufnahmen zum Verstauen nicht mit mehr als je 100 kg.

1. Um die Gewichtsaufnahme zu beladen, greifen Sie vorsichtig mit beiden Händen eine Hantelscheibe.
2. Schieben Sie die Hantelscheibe auf die Gewichtsaufnahme und wiederholen Sie ggf. den Vorgang, bis das gewünschte Trainingsgewicht erreicht ist.
3. Um ein Abrutschen der Hantelscheiben zu vermeiden, bringen Sie einen Verschluss an.
4. Um die Hantelscheiben zu entfernen, lösen Sie zuerst den Verschluss.
5. Ziehen Sie nun vorsichtig jede Hantelscheibe einzeln mit beiden Händen von der Gewichtsaufnahme ab.

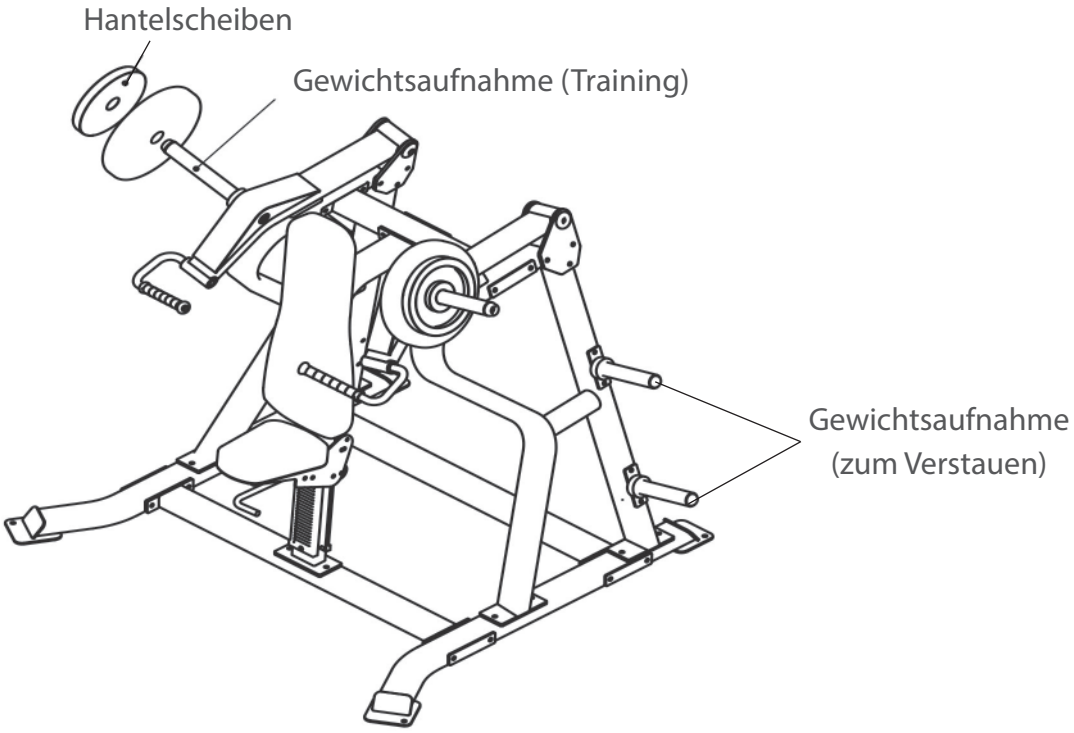

Sitzeinstellung

1. Ziehen Sie am Verstellgriff.
2. Stellen Sie den Sitz in die gewünschte Position.
3. Lassen Sie den Verstellgriff wieder los.

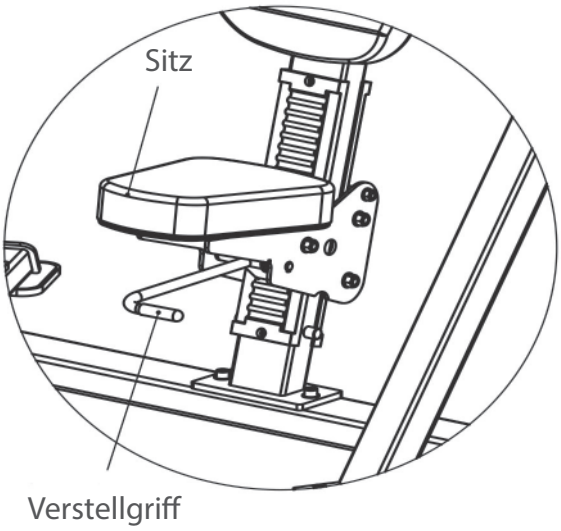

Übungsausführung

1. Stellen Sie das gewünschte Trainingsgewicht ein.
2. Stellen Sie den Sitz in die gewünschte Position.
3. Setzen Sie sich auf den Sitz mit dem Rücken zum Rückenpolster.
4. Umgreifen Sie beide Griffe.
5. Drücken Sie die Griffe langsam nach oben.
6. Pausieren Sie kurz in der Endposition.
7. Kehren Sie langsam in die Ausgangsposition zurück.

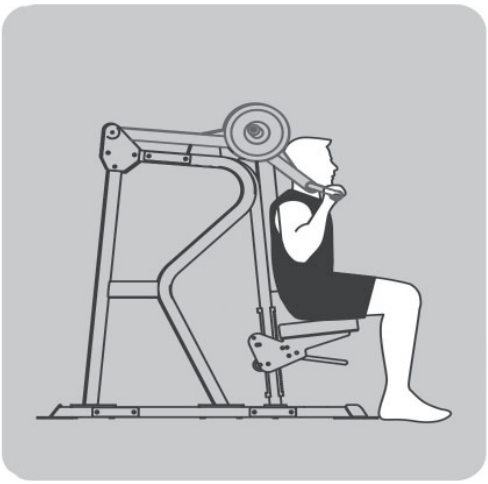

Ausgangsposition

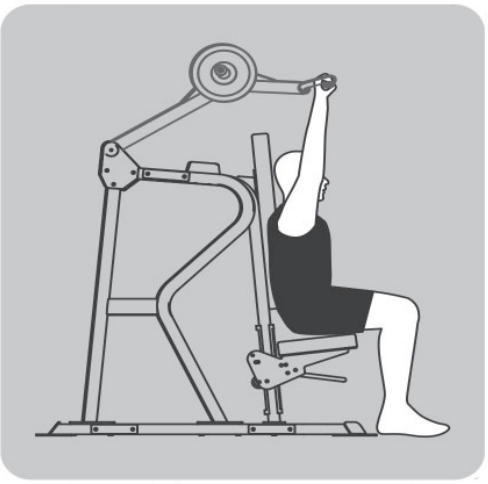

Endposition

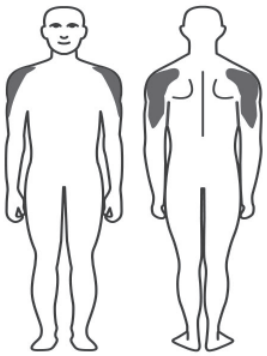

3.1 Allgemeine Hinweise

⚠ **WARNUNG**

+ Der Lagerort sollte so gewählt werden, dass ein Missbrauch durch Dritte oder Kinder ausgeschlossen werden kann.
+ Sollte Ihr Gerät über keine Transportrollen verfügen, ist das Gerät vor dem Transport zu demontieren.

► **ACHTUNG**

+ Stellen Sie sicher, dass das Gerät im ausgewählten Lagerort vor Nässe, Staub und Schmutz geschützt ist. Der Lagerort sollte trocken und gut belüftet sein und eine konstante Umgebungstemperatur zwischen 10°C und 35°C aufweisen.

4.1 Allgemeine Hinweise

⚠ **WARNUNG**

+ Nehmen Sie keine unsachgemäßen Veränderungen am Gerät vor.

⚠ **VORSICHT**

+ Beschädigte oder abgenutzte Bauteile können Ihre Sicherheit und die Lebensdauer des Geräts beeinträchtigen. Die Sicherheit kann nur dann gewährleistet werden, wenn Sie das Gerät regelmäßig auf Schäden überorüfen. Tauschen Sie beschädigte oder verschlissene Bauteile sofort aus. Wenden Sie sich in einem solchen Fall an den Vertragspartner. Bis zur Instandsetzung darf das Gerät nicht weiter benutzt werden. Verwenden Sie im Bedarfsfall nur originale Ersatzteile.

► **ACHTUNG**

+ Neben den hier aufgeführten Anweisungen und Empfehlungen zur Wartung und Pflege können zusätzliche Service- und/oder Reparaturleistungen nötig sein; diese sind nur von autorisierten Service-Technikern durchzuführen.

4.2 Störungen und Fehlerdiagnose

Das Gerät durchläuft in der Produktion regelmäßig Qualitätskontrollen. Dennoch können Störungen oder Fehlfunktionen am Gerät auftreten. Häufig sind Einzelteile für diese Störungen verantwortlich, ein Austausch ist meist ausreichend. Die häufigsten Fehler und deren Behebung entnehmen Sie bitte aus folgender Übersicht. Sollte das Gerät dennoch nicht ordnungsgemäß funktionieren, wenden Sie sich an Ihren Vertragspartner.

Fehler	Ursache	Behebung
Quietsch- & Knackgeräusche	Lose oder zu feste Schraubenverbindung	+ Schraubenverbindung prüfen oder schmieren*
Gerät wackelt	+ Schiefer Untergrund + Lose Schraubenverbindung	+ Gerät ausrichten + Schrauben nachziehen

* Mit einem fettfreien Silikonöl oder Silikonspray.

4.3 Wartungs- und Inspektionskalender

Um Beschädigungen durch Körperschweiß zu vermeiden, muss das Gerät nach jeder Trainingseinheit mit einem feuchten Handtuch (keine Lösungsmittel!) gereinigt werden.

Folgende Routinearbeiten sind in den angegebenen Zeitabständen durchzuführen:

Teil	Wöchentlich	Monatlich	Vierteljährlich
Schraubenverbindungen		I	
Polster	R		
Legende: R = Reinigen; I = Inspizieren			

5 ENTSORGUNG

Dieses Gerät darf am Ende seiner Lebensdauer nicht über den normalen Haushaltsmüll entsorgt werden, sondern muss an einem Sammelpunkt für das Recycling abgegeben werden. Nähere Informationen erhalten Sie bei der zuständigen Entsorgungsstelle Ihrer Gemeindeverwaltung.

Die Werkstoffe sind gemäß ihrer Kennzeichnung wiederverwertbar. Mit der Wiederverwendung, der stofflichen Verwertung oder anderen Formen der Verwertung von Altgeräten leisten Sie einen wichtigen Beitrag zum Schutze der Umwelt.

6 ZUBEHÖR-EMPFEHLUNG

Um Ihr Trainingserlebnis noch angenehmer, effektiver und schöner zu gestalten, empfehlen wir Ihnen, Ihr Fitnessgerät um passendes Zubehör zu ergänzen. Für Kraftgeräte, wie Kraftstationen, Hantelbänke oder Racks kann dies zum Beispiel eine **Bodenmatte** sein, die Ihr Fitnessgerät sicherer stehen lässt und auch den Boden vor Schweiß schützt, das können aber auch **zusätzliche Gewichte,** entsprechende **Zug-Griffe**, **Fußschlaufen** speziell für Beintraining oder auch **Trizepsseile** sein. Für einzelne Kraftstationen gibt es außerdem optionale Erweiterungen wie **Beinpressen**, die Ihr Training noch intensiver und umfangreicher gestalten.

Unser Sortiment an Zubehör bietet höchste Qualität und macht das Training noch besser. Wenn Sie sich über kompatibles Zubehör informieren möchten, gehen Sie am besten in unserem Webshop auf die Detailseite des Produktes (am einfachsten geben Sie dafür die Artikelnummer im Suchfeld oben ein) und fahren auf dieser Seite dann zum empfohlenen Zubehör. Alternativ können Sie den zur Verfügung gestellten QR-Code nutzen. Sie können sich natürlich auch an unseren Kundenservice wenden: telefonisch, per E-Mail, in einer unserer Filialen oder über unsere Social-Media-Kanäle. Wir beraten Sie gerne!

Bodenmatte

Brustgurt

Trizepstau

Gewichtsblockerweiterung

7.1 Seriennummer und Modellbezeichnung

Um Ihnen den bestmöglichen Service bieten zu können, halten Sie bitte **Modellbezeichnung**, **Artikelnummer**, **Seriennummer**, **Explosionszeichnung** und **Teileliste** bereit. Die entsprechenden Kontaktmöglichkeiten finden Sie in Kapitel 9 dieser Bedienungsanleitung.

ⓘ **HINWEIS**
Die Seriennummer Ihres Geräts ist einmalig. Sie befindet sich auf einem weißen Aufkleber. Die genaue Position dieses Aufklebers entnehmen Sie bitte der folgenden Abbildung.

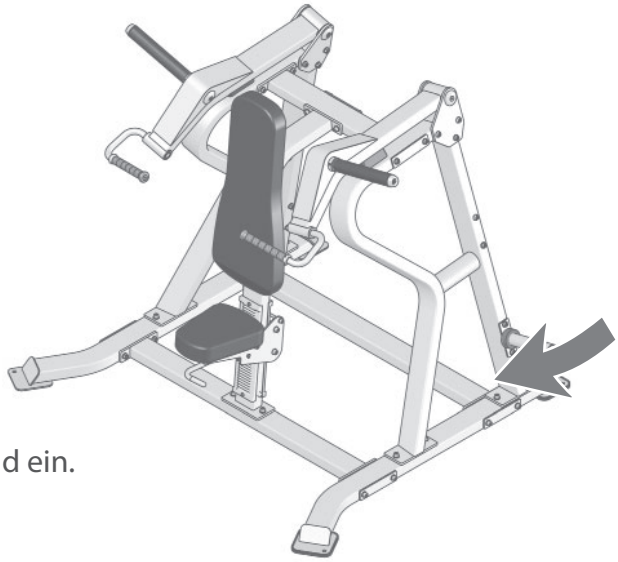

Tragen Sie die Seriennummer in das entsprechende Feld ein.

Seriennummer:

Marke / Kategorie:

Taurus / Kraftstation

Modellbezeichnung:

Iso Shoulder Press Sterling

Artikelnummer:

TF-SL7003

7.2 Teileliste

Nr.	Hrst. Teilenummer	Bezeichnung (ENG)	Spezifikation	Anz.
1	SL70030100	Left Upright Frame		1
2	SL70030200	Up Cross Frame		1
3	SL70030300	Right Upright Frame		1
4	SL70030400	Back Standing Frame		1
5	SL70012800	Adjustable Handle		1
6	SL70030600	Right Arm Frame		1
7	SL70073800	Seat Frame	410*446*6	1
8	SL70030800	Left Arm Frame		1
9	SL70030900	Front Cross Frame		1
10	SL70031000	Left Bottom Frame		1
11	SL70012500	Wheel Shaft	φ17*φ12.5*116.5	3
12	SL70031200	Right Bottom Frame		1
13	SL70031300	Rear Cross Frame		1
14	SL70010900	Weight Horn Assembly		2
15	SL70100300	Weight Plate Storage		4
16	SL70011500	Pivot Shaft Φ30	φ30*134	2
17	SL70011300	Pivot Plate 1	160*223*10	2
18	SL70011400	Pivot Plate 2	160*223*10	2
19	SL70011100	Front Plastic Plate	435*107*19	1
20	SL70011200	Rear Plastic Plate	435*107*19	1
21	SL70011600	Rubber Bumper	φ76*φ50*30	2
22	HF985A1500	Weight Horn Rubber Donut	φ76*φ42*25	4
23	SL70011700	Domed Aluminium Cap	φ54*φ12.5*10.6	6
24	SL70011800	Long Weight Horn Sleeve	φ41.4*φ49*361	2
25	SL70100400	Weight Horn Sleeve	φ41.4*φ49*223	4
26	SL70012000	Weight Horn Plastic Cap	φ49*φ12.5*25	2
27	SL70012100	Aluminium Grip	φ31*φ25.4*175	2
28	SL70012200	Pull Spring	φ31.5*φ2.5*165	1
29	SL70012400	Idler Wheel	φ60*φ40*113.5	3
30	SL70012600	Wring Spring	φ30*φ3*30	1
31	SL70012700	Shaft For Adjustable Handle	φ12*135.1	1

32	M01402000	Oilite Bushing	φ25*φ12.2*13	2
33	GB2766203-2Z	Ball Bearing	6203-2Z	6
34	GB894.117FH12	External Retaining Ring Φ17	φ17	6
35	SL70012900V1	Back Pad	860*332*70	1
36	SL70013200	Plastic Sleeve	φ18*φ10*19	2
37	SL70013000V1	Seat Pad	340*270*70	1
38	PL380800	Large Rubber Bumper	120*140*52	2
39	IT90102100	Aluminium Cap Φ25	φ43*φ10.5*26	2
40	IT90102200	Aluminium Ring Φ25	φ40*φ26.8*18	2
41	RF-6012500	End Plug	φ41.3*φ34	4
42	CG50001700	Rubber Grip	DTφ19*φ14*70	1
43	CWRVL0051200	Rubber Foot	159.5*159.5*11	4
44	GB77M8*6DHS2	Socket Set Screw M8*6	M8*6	4
45	GB2766206-2ZC3	Ball Bearing 6206-2Z	6206-2Z	4
46	GB894.112FH12	External Retaining Ring Φ12	φ12	2
47	GB70M12*155DHS20	Socket Head Cap Screw M12*155	M12*155(8.8 degree)	6
48	GB70M12*145DHS20	Socket Head Cap Screw M12*145	M12*145(8.8 degree)	2
49	GB70M12*135DHS20	Socket Head Cap Screw M12*135	M12*135(8.8 degree)	14
50	GB70M12*125DHS20	Socket Head Cap Screw M12*125	M12*125(8.8 degree)	8
51	GB70M12*90DHS20	Socket Head Cap Screw M12*90	M12*90	4
52	GB70M12*35*35DHS20NL	Socket Head Cap Screw M12*35	M12*35(full thread,8.8 degree)	10
53	CNLM12*30DS20NL	Flat Head Cap Screw M12*30	M12*30(8.8 degree)	4
54	CNLM12*50*50DS20NL	Flat Head Cap Screw M12*50	M12*50(full thread,8.8 degree)	2
55	CNLM10*25DS20NL	Flat Head Cap Screw M10*25	M10*25(8.8 degree)	2
56	GB70M10*145DHS20	Socket Head Cap Screw M10*145	M10*145(8.8 degree)	1
57	PNLM10*75DHS2	Button Head Cap Screw M10*75	M10*75	1
58	PNLM10*30*30DHS20	Button Head Cap Screw M10*30	M10*30(full thread)	3
59	PNLM8*65DHS2	Button Head Cap Screw M8*70	M8*65	2
60	YZGB7710-32*3.2N19	Socket Set Screw 10-32*3.2	10-32UNF*3.2	4
61	NM12DHS2	Nylon lock Nut M12	M12	1

62	NM10DHS2	Nylon lock Nut M10	M10	1
63	NM8DHS2	Nylon lock Nut M8	M8	2
64	GB9510DHS2	Flat Washer Φ11*Φ20*2	φ11*φ20*2	6
65	DQ12DHS2A	Flat Washer Φ13*Φ24*1.5	φ13*φ24*1.5	2
68	NBS10DHS	Hex key S=10	S=10	1
69	NBS8DHS	Hex key S=8	S=8	1
70	NBS6DHS	Hex key S=6	S=6	1
71	NBS4DHS	Hex key S=4	S=4(Long side=120mm)	1
72	SL70026700	Supporting Sleeve	φ16*2.0*117	1
73	SL70022500	Baffle Ring	φ46*φ30.5*3	4

7.3 Explosionszeichnung

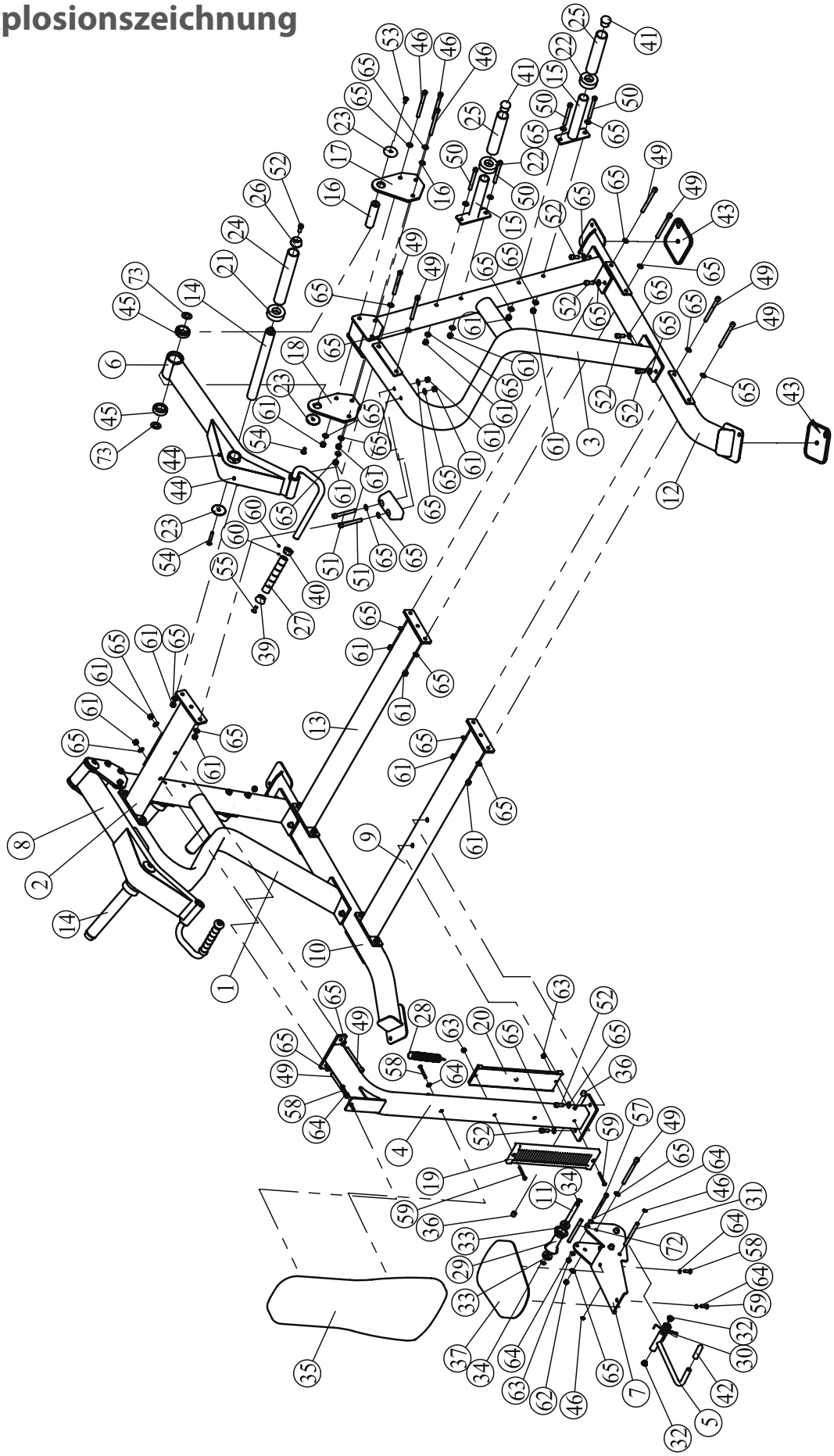

8 GARANTIE

Trainingsgeräte von Taurus® unterliegen einer strengen Qualitätskontrolle. Sollte ein bei uns gekauftes Fitnessgerät dennoch nicht einwandfrei funktionieren, bedauern wir dies sehr und bitten Sie, sich an unseren aufgeführten Kundendienst zu wenden. Gerne stehen wir Ihnen telefonisch über die Technik-Hotline zur Verfügung.

Fehlerbeschreibungen
Ihr Trainingsgerät wurde so entwickelt, dass es dauerhaft ein hochwertiges Training ermöglicht. Sollte dennoch ein Problem auftreten, lesen Sie bitte zuerst die Bedienungsanleitung.

Zur weiteren Problemlösung, wenden Sie sich bitte an Ihren Vertragspartner oder rufen Sie unsere kostenlose Service-Hotline an. Zur schnellstmöglichen Problemlösung beschreiben Sie den Fehler bitte so genau wie möglich.

Zusätzlich zur gesetzlichen Gewährleistung gewähren wir Ihnen eine Garantie auf alle bei uns gekauften Fitnessgeräte nach Maßgabe der nachfolgenden Bestimmungen.

Ihre gesetzlichen Rechte werden hierdurch nicht eingeschränkt.

Garantieinhaber
Garantieinhaber ist der Erstkäufer bzw. jede Person, die ein neu gekauftes Produkt von einem Erstkäufer als Geschenk erhalten hat.

Garantiezeiten
Ab Übergabe des Trainingsgerätes übernehmen wir die in unserem Webshop hinterlegten Garantiezeiten. Die für Ihr Trainingsgerät entsprechenden Garantiezeiten finden Sie auf jeweiligen Produktseite.

Instandsetzungskosten
Nach unserer Wahl erfolgt entweder eine Reparatur, ein Austausch von beschädigten Einzelteilen oder ein Komplett-Austausch. Ersatzteile, welche beim Geräteaufbau selbst anzubringen sind, sind vom Garantienehmer selbst zu tauschen und sind nicht Bestandteil der Instandsetzung. Nach Ablauf der Garantiezeit liegt die Verantwortung für Teile-, Instandsetzungs-, Reparatur-, Einbau- und Versandkosten beim Garantienehmer.

Die Benutzungszeiten werden wie folgt deklariert:

+ Heimgebrauch: ausschließlich private Nutzung nur im Privathaushalt bis zu 3 Std. täglich
+ Semiprofessionelle Nutzung: bis zu 6 Std. täglich (z.B. Reha, Hotels, Vereine, Firmenfitness)
+ Professionelle Nutzung: mehr als 6 Std. täglich (z.B. Fitness-Studio)

Garantie-Service
Während der Garantiezeit werden Geräte, die aufgrund von Material- oder Fabrikationsfehlern Defekte aufweisen, nach unserer Wahl repariert oder ersetzt. Ausgetauschte Geräte oder Teile von Geräten gehen in unser Eigentum über. Die Garantieleistungen bewirken weder eine Verlängerung der Garantiezeit, noch setzen sie eine neue Garantie in Gang.

Garantiebedingungen
Zur Geltendmachung der Garantie sind folgende Schritte erforderlich:

Setzen Sie sich bitte per E-Mail oder Telefon mit dem Kundendienst in Verbindung. Falls das Produkt in der Garantie zwecks Reparatur eingeschickt werden muß, übernimmt der Verkäufer die Kosten. Nach Ablauf der Garantie trägt der Käufer die Transport- und Versicherungskosten. Wenn der Defekt im Rahmen unserer Garantieleistung liegt, erhalten Sie ein repariertes oder neues Gerät zurück.

Garantieansprüche sind ausgeschlossen bei Schäden durch:

+ missbräuchliche oder unsachgemäße Behandlung
+ Umwelteinflüsse (Feuchtigkeit, Hitze, Überspannung, Staub etc.)
+ Nichtbeachtung der für das Gerät geltenden Sicherheitsvorkehrungen
+ Nichtbeachtung der Bedienungsanleitung
+ Gewaltanwendung (z. B. Schlag, Stoß, Fall)
+ Eingriffe, die nicht von der von uns autorisierten Serviceadresse vorgenommen wurden
+ eigenmächtige Reparaturversuche

Kaufbeleg und Seriennummer
Bitte achten Sie darauf, die entsprechende Rechnung im Garantiefall vorlegen zu können. Damit wir Ihre Modellversion eindeutig identifizieren können sowie für unsere Qualitätskontrolle benötigen wir in jedem Service-Fall die Angabe der Geräte-Seriennummer. Bitte halten Sie die Seriennummer sowie Kundennummer möglichst schon bei Anruf unserer Service-Hotline bereit. Dies erleichtert eine zügige Bearbeitung.

Falls Sie Probleme haben, die Seriennummer an Ihrem Trainingsgerät zu finden, stehen Ihnen unsere Service-Mitarbeiter mit weiteren Auskünften bereit.

Service außerhalb der Garantie
Auch in Fällen eines Mangels an Ihrem Trainingsgerät nach Ablauf der Garantie oder in Fällen, welche nicht in der Gewährleistung eingeschlossen sind, wie z.B. normale Abnutzung stehen wir Ihnen gerne für ein individuelles Angebot zur Verfügung. Wenden Sie sich bitte an unseren Kundendienst, um eine schnelle und kostengünstige Problemlösung zu finden. In diesem Fall gehen die Versandkosten zu Ihren Lasten.

Kommunikation
Viele Probleme können bereits durch ein Gespräch mit uns als Ihrem Fachhändler gelöst werden. Wir wissen, wie wichtig Ihnen als Nutzer des Trainingsgerätes die schnelle und unkomplizierte Problembehebung ist, damit Sie ohne große Unterbrechungen mit Freude trainieren können. Darum sind auch wir an einer schnellen und unbürokratischen Lösung Ihrer Anfrage interessiert. Halten Sie daher bitte Ihre Kundennummer sowie die Seriennummer des defekten Gerätes bereit.

9 KONTAKT

DE

TECHNIK

+49 4621 4210-900
+49 4621 4210-698
technik@sport-tiedje.de
Öffnungszeiten entnehmen Sie unserer Homepage.

SERVICE

0800 20 20277 (kostenlos)
04621 4210 - 0
info@sport-tiedje.de
Öffnungszeiten entnehmen Sie unserer Homepage.

DK

TEKNIK OG SERVICE

80 90 16 50
+49 4621 4210-945
info@fitshop.dk
Åbningstider kan findes på hjemmesiden.

FR

TECHNIQUE & SERVICE

+33 (0) 189 530984
+49 4621 42 10 933
info@fitshop.fr
Vous trouverez les heures d'ouverture sur notre site Internet.

PL

DZIAŁ TECHNICZNY I SERWIS

22 307 43 21
+49 4621 42 10-948
info@fitshop.pl
Godziny otwarcia można znaleźć na stronie głównej.

BE

TECHNIQUE & SERVICE

02 732 46 77
+49 4621 4210 933
info@fitshop.be
Vous trouverez les heures d'ouverture sur notre site Internet.

UK

CUSTOMER SUPPORT

00800 2020 2772
+494621 4210 944
info@sport-tiedje.co.uk
You can find the opening hours on our homepage.

NL

TECHNISCHE DIENST & SERVICE

+31 172 619961
service@fitshop.nl
De openingstijden vindt u op onze homepage.

INT

TECHNICAL SUPPORT & SERVICE

+49 4621 4210-944
service-int@sport-tiedje.de
You can find the opening hours on our homepage.

ES

TECNOLOGÍA Y SERVICIOS

911 238 029
info@fitshop.es
Consulta nuestro horario de apertura en la página web.

AT

TECHNIK & SERVICE

0800 20 20277 (Freecall)
+49 4621 42 10-0
info@sport-tiedje.at
Öffnungszeiten entnehmen Sie unserer Homepage.

CH

TECHNIK & SERVICE

0800 202 027
+49 4621 42 10-0
info@fitshop.ch
Öffnungszeiten entnehmen Sie unserer Homepage.

Auf dieser Webseite finden Sie eine detaillierte Übersicht inkl. Anschrift und Öffnungszeiten für alle Filialen der Sport-Tiedje Group im In- sowie im Ausland:

www.sport-tiedje.de/filialen

WIR LEBEN FITNESS

WEBSHOP UND SOCIAL MEDIA

Sport-Tiedje ist mit über 70 Filialen Europas größter Fachmarkt für Heimfitnessgeräte und weltweit einer der renommiertesten Online-Versandhändler für Fitness-Equipment. Privatkunden bestellen über die 25 Webshops der jeweiligen Landessprache oder lassen sich ihre Wunschgeräte vor Ort zusammenstellen. Darüber hinaus beliefert das Unternehmen Fitnessstudios, Hotels, Sportvereine, Firmen und Physio-Praxen mit professionellen Geräten für Ausdauer- und Krafttraining.

Sport-Tiedje bietet eine breite Palette an Fitnessgeräten namhafter Hersteller, hochwertige Eigenentwicklungen und umfangreiche Serviceleistungen, z. B. einen Aufbauservice und eine sportwissenschaftliche Beratung vor und nach dem Kauf. Dafür beschäftigt das Unternehmen zahlreiche Sportwissenschaftler, Fitnesstrainer und Leistungssportler.

Besuchen Sie uns doch auch auf unseren Social Media Kanälen oder unserem Blog!

www.sport-tiedje.de
www.sport-tiedje.de/blog

www.facebook.com/SportTiedje

www.instagram.com/sporttiedje

www.youtube.com/user/sporttiedje

TAURUS

cardiostrong

BODYCRAFT

cardiojump

DUKEFITNESS

DARWIN

Notizen

Notizen

TAURUS®

Taurus Iso Shoulder Press Sterling