TAURUS®

Montage- und Bedienungsanleitung

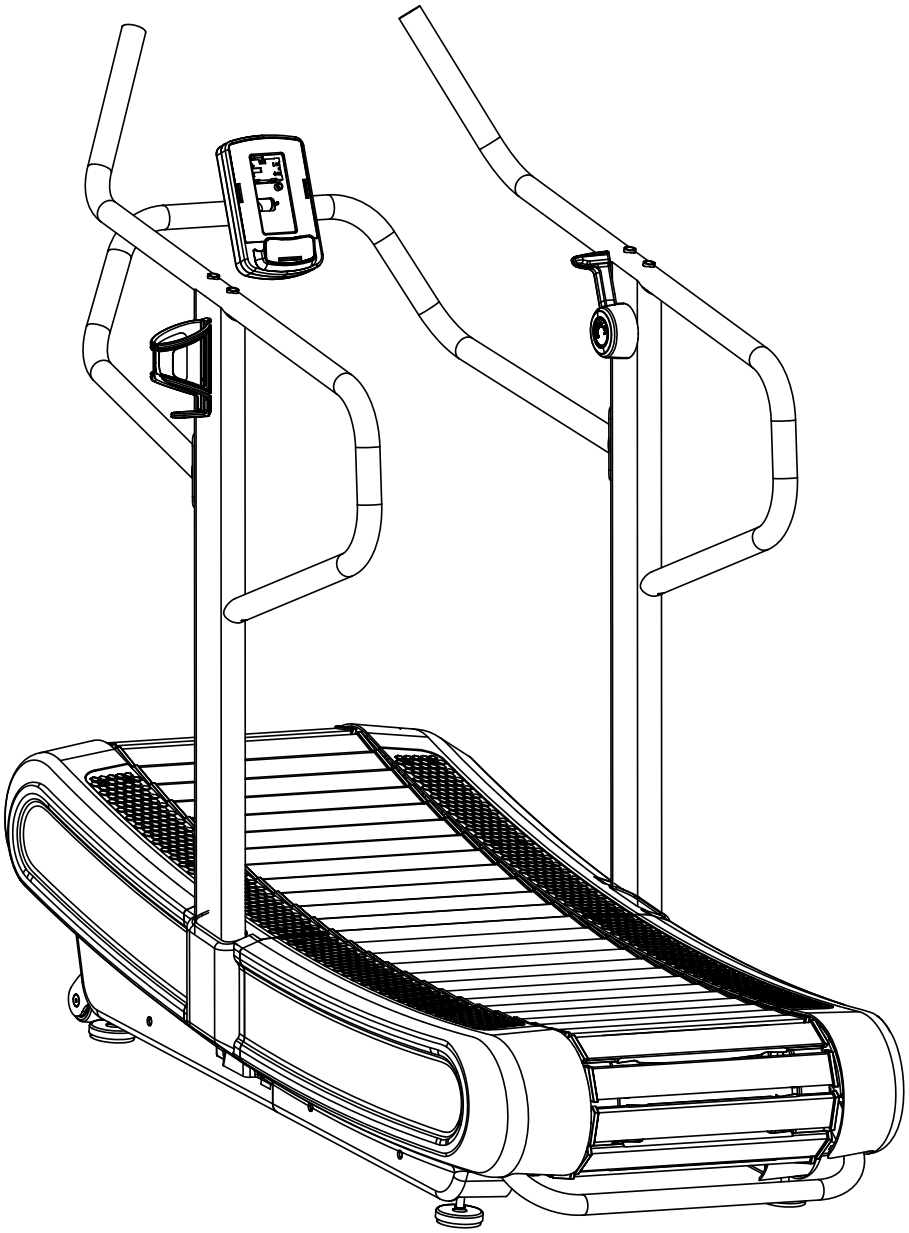

max. 150 kg

~ 30 - 60 Min.

128 kg

L 172 | B 81 | H 157

FSTFRUNX.02.01

Art.-Nr. TF-RUN-X-2

Laufband RUN X

Inhaltsverzeichnis

1	ALLGEMEINE INFORMATIONEN	8
1.1	Technische Daten	8
1.2	Persönliche Sicherheit	9
1.3	Elektrische Sicherheit	10
1.4	Aufstellort	11
2	MONTAGEANLEITUNG	12
2.1	Allgemeine Hinweise	12
2.2	Lieferumfang	13
2.3	Aufbau	15
3	BEDIENUNGSANLEITUNG	19
3.1	Konsolenanzeige	19
3.2	Tastenfunktionen	20
3.3	Batteriefach	21
3.4	Erste Schritte	21
3.5	Programm pausieren – Pausenmodus	22
3.6	Programm beenden – Stoppmodus	22
3.7	Programme	23
3.7.1	Quick-Start	23
3.7.2	Interval 10/20 und Interval 20/10	23
3.7.3	Interval Custom	24
3.7.4	Target Time, Target Distance and Target Calories	24
3.7.5	Target HR	25
4	LAGERUNG UND TRANSPORT	26
4.1	Allgemeine Hinweise	26
4.2	Transportrollen	26
5	FEHLERBEHEBUNG, PFLEGE UND WARTUNG	27
5.1	Allgemeine Hinweise	27
5.2	Störungen und Fehlerdiagnose	27
5.3	Wartungs- und Inspektionskalender	28
6	ENTSORGUNG	28

7 ZUBEHÖR-EMPFEHLUNG 29

8 ERSATZTEILBESTELLUNG 30

8.1 Seriennummer und Modellbezeichnung 30
8.2 Teileliste 31
8.3 Explosionszeichnung 33

9 GARANTIE 34

10 KONTAKT 36

Sehr geehrte Kundin, sehr geehrter Kunde,

vielen Dank, dass Sie sich für ein Qualitäts-Trainingsgerät der Marke Taurus entschieden haben. Taurus bietet Sport- und Fitnessgeräte für den gehobenen Heimsport und die Ausstattung von Fitness-Studios und Geschäftskunden. Der Fokus liegt bei Taurus Fitnessgeräten auf dem, worauf es beim Sport ankommt: maximale Performance! Daher werden die Geräte in enger Absprache mit Sportlern und Sportwissenschaftlern entwickelt. Denn Sportler wissen am besten, was perfekte Fitnessgeräte ausmacht.

Weitere Informationen finden Sie unter www.fitshop.de.

Bestimmungsgemäßer Gebrauch

Das Gerät darf nur für seinen bestimmungsgemäßen Zweck verwendet werden.

Dieses Fitnessgerät ist für den Heimgebrauch, den semiprofessionellen und den professionellen Einsatz geeignet. Der semiprofessionelle Bereich umschließt z.B. institutionelle Einrichtungen wie Krankenhäuser, Schulen, Hotels und Vereine. Der professionelle Einsatz bezieht sich auf eine gewerbliche Nutzung, z. B. im Fitness-Studio.

IMPRESSUM

Fitshop GmbH
Europas Nr. 1 für Heimfitness

International Headquarters
Flensburger Straße 55
24837 Schleswig
Deutschland

Geschäftsführer:
Christian Grau
Sebastian Campmann
Dr. Bernhard Schenkel

Handelsregister HRB 1000 SL
Amtsgericht Flensburg
Umsatzsteuer-IdNr.: DE813211547

HAFTUNGSAUSSCHLUSS

© TAURUS ist eine eingetragene Marke der Firma Fitshop GmbH. Alle Rechte vorbehalten. Jegliche Verwendung dieser Marke ohne die ausdrückliche schriftliche Genehmigung von Fitshop ist untersagt.

Produkt und Handbuch können geändert werden. Die technischen Daten können ohne Vorankündigung geändert werden.

FITSHOP

Europas Nr.1 für Heimfitness

ZU DIESER ANLEITUNG

Bitte lesen Sie die gesamte Anleitung vor der Montage und der ersten Benutzung aufmerksam durch. Die Anleitung hilft Ihnen beim schnellen Aufbau und erläutert die sichere Handhabung. Tragen Sie dafür Sorge, dass alle mit dem Gerät trainierenden Personen (besonders Kinder und Personen mit körperlicher, sensorischer, geistiger oder motorischer Behinderung) unbedingt vorab über diese Anleitung und ihren Inhalt informiert werden. Im Zweifelsfall müssen verantwortliche Personen die Nutzung des Gerätes beaufsichtigen.

Durch laufende Änderungen und Softwareoptimierungen kann es vorkommen, dass die Anleitung angepasst werden muss. Sollten Sie während des Aufbaus oder der Nutzung eventuelle Abweichungen feststellen, dann rufen Sie im Zweifel die im Webshop hinterlegte Anleitung auf. Dort ist immer die aktuellste Anleitung hinterlegt.

Das Gerät wurde sicherheitstechnisch nach neuesten Erkenntnissen konstruiert. Mögliche Gefahrenquellen, die Verletzungen verursachen könnten, wurden bestmöglich ausgeschlossen. Stellen Sie sicher, dass die Aufbauanweisung korrekt befolgt wurde und dass alle Teile des Gerätes festsitzen. Im Bedarfsfall muss die Anleitung erneut durchgegangen werden, um eventuelle Fehler zu beheben.

Trainingsgeräte müssen nach Genauigkeit und Verwendung klassifiziert werden. Genauigkeitsklassen sind nur bei Geräten anwendbar, die Trainingsdaten anzeigen.

Genauigkeitsklassen

Klasse A: hohe Genauigkeit.
Klasse B: mittlere Genauigkeit.
Klasse C: geringe Genauigkeit.
.
Die Verwendungsklassen erläutern die vorgesehene Nutzung des Gerätes.

Verwendungsklassen

Klasse S (Studio): berufliche und/oder gewerbliche Verwendung.
Diese Trainingsgeräte sind für die Verwendung in Trainingsräumen von Einrichtungen wie Sportvereinen, Schuleinrichtungen, Hotels, Clubs und Studios, deren Zugang und Aufsicht vom Eigentümer (Person, die die gesetzliche Verantwortung trägt) speziell geregelt ist, vorgesehen.

Klasse H (Heimbereich): Verwendung im Heimbereich.
Diese stationären Trainingsgeräte sind für die Verwendung in privaten Heimstätten vorgesehen, in denen der Zugang zum Trainingsgerät durch den Eigentümer geregelt ist (Person, die die gesetzliche Verantwortung trägt).

Bitte halten Sie sich exakt an die angegebenen Sicherheits- und Wartungsanweisungen. Jegliche davon abweichende Nutzung kann Gesundheitsschäden, Unfälle oder Beschädigungen des Gerätes zur Folge haben, für die seitens des Herstellers und Vertreibers keine Haftung übernommen werden kann.

Die folgenden Sicherheitshinweise können in dieser Bedienungsanleitung vorkommen:

► **ACHTUNG**
Dieser Hinweis steht für mögliche schädliche Situationen, die bei Zuwiderhandlung zu Sachschäden führen können.

⚠ **VORSICHT**
Dieser Hinweis steht für mögliche schädliche Situationen, die bei Zuwiderhandlung zu leichten bzw. geringfügigen Verletzungen führen können!

⚠ **WARNUNG**
Dieser Hinweis steht für mögliche schädliche Situationen, die bei Zuwiderhandlung zu schwersten Verletzungen oder zum Tode führen können!

⚠ **GEFAHR**
Dieser Hinweis steht für mögliche schädliche Situationen, die bei Zuwiderhandlung zu schwersten Verletzungen oder zum Tode führen!

ⓘ **HINWEIS**
Dieser Hinweis steht für weitere nützliche Informationen.

Bewahren Sie diese Anleitung zur Information, für Wartungsarbeiten oder Ersatzteilbestellungen sorgfältig auf!

1.1 Technische Daten

LCD - Anzeige von:

+ Trainingszeit
+ Geschwindigkeit
+ Trainingsstrecke
+ Kalorien
+ Herzfrequenz (bei der Verwendung eines Brustgurtes)
+ Watt
+ Pace

Traingsprogramme insgesamt:	7
Quick-Start Programm:	1
Intervallprogramme:	3 (davon 1 benutzerdefiniertes Programm)
Zielprogramme:	3
Herzfrequenzgesteuerte Programme:	1

Gewicht und Maße:

Artikelgewicht (brutto, inkl. Verpackung):	149 kg
Artikelgewicht (net, ohne Verpackung):	128 kg
Verpackungsmaße (LxBxH) ca.:	189 cm x 88 cm x 45,5 cm
Aufstellmaße (LxBxH) ca.:	172 cm x 81cm x 157 cm
Maximales Benutzergewicht:	150 kg
Verwendungsklasse:	S

1.2 Persönliche Sicherheit

⚠ **GEFAHR**

+ Bevor Sie mit der Nutzung des Gerätes beginnen, sollten Sie durch Ihren Hausarzt klären, ob das Training für Sie aus gesundheitlicher Sicht geeignet ist. Betroffen hiervon sind vor allem Personen, die eine vererbungsbedingte Anlage zu Bluthochdruck oder Herzleiden haben, über 45 Jahre alt sind, rauchen, überhöhte Cholersterinwerte aufweisen, übergewichtig sind und/oder im letzten Jahr nicht regelmäßig Sport getrieben haben. Wenn Sie unter medikamentöser Behandlung stehen, die Ihre Herzfrequenz beeinträchtigt, so ist ärztlicher Rat absolut unabdinglich.
+ Beachten Sie, dass exzessives Training Ihre Gesundheit ernsthaft gefährden kann. Bitte nehmen Sie gleichermaßen zur Kenntnis, dass Systeme der Herzfrequenzüberwachung ungenau sein können. Sobald Sie Anzeichen von Schwäche, Übelkeit, Schwindelgefühle, Schmerzen, Atemnot oder andere abnormale Symptome erkennen, brechen Sie Ihr Training sofort ab und konsultieren Sie im Notfall Ihren Hausarzt.
+ Der Besitzer muss allen Nutzern sämtliche Warnhinweise und Anweisungen übermitteln.

⚠ **WARNUNG**

+ Die Benutzung dieses Gerätes ist für Kinder unter 14 Jahren nicht zulässig.
+ Kinder sollten nicht unbeaufsichtigt in die Nähe des Gerätes gelangen.
+ Personen mit Behinderungen müssen eine medizinische Genehmigung vorweisen und unter strenger Beobachtung stehen, wenn Sie jegliche Trainingsgeräte benutzen.
+ Das Gerät darf grundsätzlich nicht gleichzeitig von mehreren Personen genutzt werden.
+ Wenn Ihr Gerät über einen Safety Key verfügt, ist der Clip des Safety Keys vor Trainingsbeginn an Ihrer Kleidung anzubringen. Im Falle eines Sturzes kann somit der NOT-STOPP des Gerätes ausgelöst werden.
+ Sollte ein Notfall auftreten und das Training muss dadurch abrupt beendet werden, betätigen Sie den Safety Key, halten Sie sich mit beiden Händen an den Handläufen fest, springen Sie mit beiden Beinen auf die seitlichen Trittflächen und warten Sie bis das Laufband zum Stillstand gekommen ist.
+ Halten Sie Hände, Füße und andere Körperteile, Haar, Kleidung, Schmuck und andere Gegenstände von den beweglichen Teilen fern, da sich diese in dem Gerät verfangen können.
+ Tragen Sie bei der Benutzung keine lose bzw. weite Kleidung, sondern geeignete Sportbekleidung. Achten Sie bei den Sportschuhen auf geeignete Sohlen, vorzugsweise sollten diese aus Gummi oder anderen rutschfesten Materialien sein. Ungeeignet sind Schuhe mit Absätzen, Ledersohlen, Stollen oder Spikes. Trainieren Sie niemals barfuß.

⚠ **VORSICHT**

+ Muss Ihr Gerät mit einem Netzkabel ans Stromnetz angeschlossen werden, stellen Sie sicher, dass das Kabel keine potentielle Stolpergefahr darstellt.
+ Achten Sie darauf, dass sich niemand während des Trainings im Bewegungsbereich des Gerätes befindet, um Sie und andere Personen nicht zu gefährden.
+ Achten Sie darauf, dass falls Verstellvorrichtungen vorstehen gelassen werden, diese die Bewegung des Benutzers behindern können.

► **ACHTUNG**

+ Es dürfen keine Gegenstände jedweder Art in die Öffnungen des Gerätes gesteckt werden.
+ Um das Gerät vor der Benutzung durch unbefugte Dritte zu schützen, entfernen Sie bei Nichtgebrauch immer das Netzkabel (falls vorhanden) und verstauen Sie dieses an einem sicheren und für Unbefugte (z. B. Kinder) unzugänglichen Ort.

1.3 Elektrische Sicherheit

⚠ **GEFAHR**

+ Um die Gefahr eines Stromschlags zu verringern, ziehen Sie nach Beendigung des Trainings, vor Aufbau oder Abbau des Gerätes sowie vor der Wartung bzw. Reinigung den Stecker des Gerätes aus der Steckdose. Ziehen Sie dabei nicht am Kabel.

⚠ **WARNUNG**

+ Lassen Sie das Gerät nicht unbeaufsichtigt, solange der Netzstecker in der Wandsteckdose eingesteckt ist. Während Ihrer Abwesenheit ist der Netzstecker aus der Steckdose zu entfernen, damit ein unsachgemäßer Gebrauch durch Dritte oder Kinder ausgeschlossen werden kann.
+ Falls das Netzkabel oder der Netzstecker beschädigt oder defekt ist, wenden Sie sich an Ihren Vertragspartner. Bis zur Instandsetzung darf das Gerät nicht genutzt werden.

► **ACHTUNG**

+ Das Gerät benötigt einen Netzanschluss von 220-230 V mit 50 Hz Netzspannung.
+ Das Gerät darf nur mittels des mitgelieferten Netzkabels direkt an eine geerdete Steckdose angeschlossen werden. Verlängerungskabel müssen den VDE-Richtlinien entsprechen. Wickeln Sie das Netzkabel immer vollständig ab.
+ Die Steckdose muss mit einer Sicherung mit einem Mindestsicherungswert „16 A, träge“ gesichert sein.
+ Verändern Sie weder etwas am Netzkabel noch am Netzstecker.
+ Das Netzkabel ist von Wasser, Hitze, Öl und scharfen Kanten fernzuhalten. Lassen Sie das Netzkabel nicht unter dem Gerät oder unter einem Teppich entlanglaufen und stellen Sie keine Gegenstände darauf.
+ Falls Ihr erworbenes Gerät über eine TFT Konsole verfügt, müssen regelmäßig Softwareupdates durchgeführt werden. Folgen Sie den Anweisungen auf dem Bildschirm, um das Update durchzuführen.
+ Die Systeme und Software von Geräten mit TFT Konsolen sind auf die vorinstallierten Apps abgestimmt. Installieren Sie keine weiteren Apps auf der Konsole.

ⓘ **HINWEIS**

+ Bei den vorinstallierten Apps der TFT Konsolen handelt es sich um Apps externer Hersteller. Fitshop übernimmt keinerlei Verantwortung für die Verfügbarkeit, Funktionalität oder Inhalte dieser Apps.

1.4 Aufstellort

⚠ **WARNUNG**

+ Stellen Sie das Gerät nicht in Hauptdurchgängen oder Fluchtwegen auf.

⚠ **VORSICHT**

+ Stellen Sie sicher, dass sich hinter dem Laufband ein Sicherheitsbereich, mit einer Länge von mindestens 2 m und einer Breite mindestens der Breite des Laufbandes entsprechend, befindet.
+ Stellen Sie sicher, dass der Trainingsraum während des Trainings gut durchlüftet und keiner Zugluft ausgesetzt ist.
+ Wählen Sie den Aufstellort so, dass sowohl vor als auch neben dem Gerät ausreichend Freiraum/Sicherheitszone bestehen bleibt.
+ Der Freibereich in der Richtung, aus der der Zugang zum Trainingsgerät erfolgt, muss mindestens 0,6 m größer als der Übungsbereich sein.
+ Die Aufstell- und Anbaufläche des Gerätes sollten eben, belastbar und fest sein.

► **ACHTUNG**

+ Das Gerät darf nur in einem Gebäude, in ausreichend temperierten und trockenen Räumen (Umgebungstemperaturen zwischen 10°C und 35°C), genutzt werden. Die Nutzung im Freien oder Räumen mit hoher Luftfeuchtigkeit (über 70%) wie Schwimmbädern ist nicht zulässig.
+ Um hochwertige Bodenbeläge (Parkett, Laminat, Kork, Teppiche) vor Druckstellen und Schweiß zu schützen und leichte Unebenheiten auszugleichen, benutzen Sie eine Bodenschutzmatte.
+ Für die Verwendungsklasse S darf das Gerät nur in Bereichen benutzt werden, in denen Zugang, Beaufsichtigung und Kontrolle speziell vom Besitzer geregelt ist.

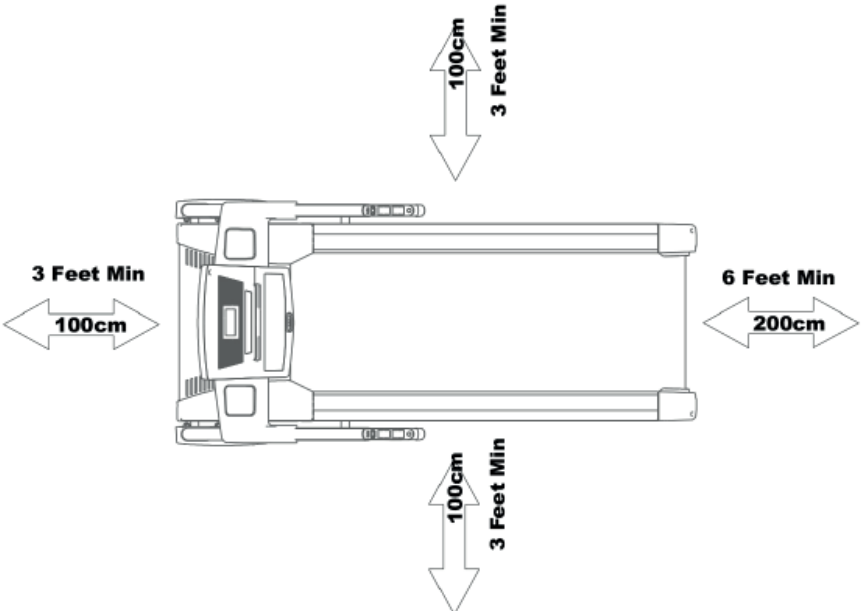

2.1 Allgemeine Hinweise

⚠ **GEFAHR**

+ Lassen Sie kein Werkzeug und/oder Verpackungsmaterial, wie Folien oder Kleinteile, herumliegen, da ansonsten für Kinder Erstickungsgefahr besteht. Halten Sie Kinder während der Montage vom Gerät fern.

⚠ **WARNUNG**

+ Beachten Sie die am Gerät angebrachten Hinweise, um Verletzungsgefahren zu reduzieren.

⚠ **VORSICHT**

+ Öffnen Sie die Verpackung nicht, wenn sie auf der Seite liegt.
+ Achten Sie darauf, dass Sie während des Aufbaus in jede Richtung genügend Bewegungsfreiraum haben.
+ Der Aufbau des Gerätes muss von min. zwei Erwachsenen durchgeführt werden. Nehmen Sie im Zweifelsfall die Hilfe einer dritten, technisch begabten Person in Anspruch.

► **ACHTUNG**

+ Um Beschädigungen am Gerät und dem Boden zu vermeiden, nehmen Sie den Aufbau auf einer Unterlegmatte oder dem Verpackungskarton vor.

ⓘ **HINWEIS**

+ Um den Aufbau so einfach wie möglich zu gestalten, können bereits einige zu verwendende Schrauben und Muttern vormontiert sein.
+ Führen Sie die Montage des Gerätes idealerweise an dem späteren Aufstellort durch.

2.2 Lieferumfang

Der Lieferumfang besteht aus den nachfolgend dargestellten Teilen. Prüfen Sie zu Beginn, ob alle zum Gerät gehörenden Teile und Werkzeuge im Lieferumfang enthalten sind und ob Schäden vorliegen. Bei Beanstandungen ist unmittelbar der Vertragspartner zu kontaktieren.

⚠ **VORSICHT**
Sollten Teile des Lieferumfangs fehlen oder beschädigt sein, darf der Aufbau nicht vorgenommen werden.

Hauptrahmen (1)

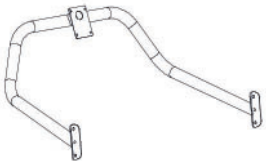

Konsoleneinheit (4)

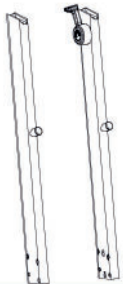

Konsolenmasten (2 & 3)

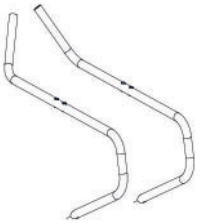

Handläufe (links & rechts) (6 & 105)

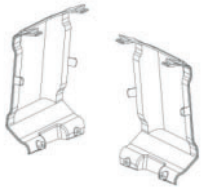

Konsolenmastabdeckungen (7 & 8)

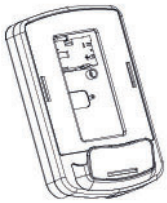

Konsole (55)

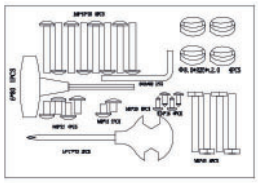

Montagesatz

Flaschenhalterung

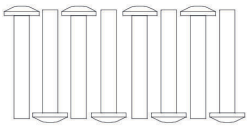

Inbusschraube mit Halbgewinde M8x55x20 (78)

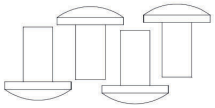

Inbusschraube mit Vollgewinde M8x25 (79)

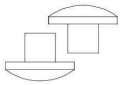

Inbusschraube mit Vollgewinde M8x15 (66)

Philips Rundkopfschraube ST4x16 (97)

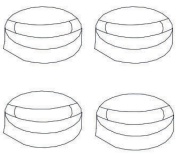

Wellscheibe Ø8.5xR25xt2.0 (80)

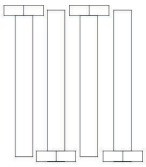

Sechskantschraube M8*45 (101)

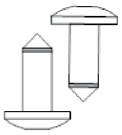

Philips Flachkopfschraube M4*16 (111)

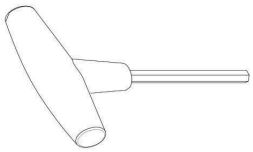

T-Griff-Inbusschlüssel

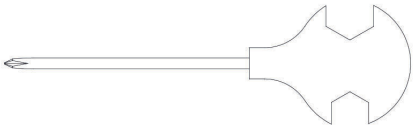

Multitool

Inbusschlüssel

2.3 Aufbau

Sehen Sie sich vor dem Aufbau die einzelnen, dargestellten Montageschritte genau an und führen Sie die Montage gemäß der angegebenen Reihenfolge durch.

ⓘ **HINWEIS**

+ Verschrauben Sie zunächst alle Teile lose und kontrollieren Sie deren richtige Passform. Ziehen Sie die Schrauben mit Hilfe des Werkzeuges erst fest, wenn Sie dazu aufgefordert werden.
+ Falls Sie Schwierigkeiten haben, die Grafiken zu erkennen, empfehlen wir Ihnen, die im Webshop hinterlegte PDF-Anleitung auf Ihrem Endgerät (z.B. Smartphone, Tablet oder PC) zu öffnen. Dort haben Sie die Möglichkeit, näher heranzuzoomen. Bitte beachten Sie dabei, dass das Programm Adobe Acrobat Reader auf Ihrem Endgerät installiert sein muss, um die Datei öffnen zu können.

Schritt 1: Montage der Konsole

1. Verbinden Sie das Kabel der Konsole (55) mit dem enstprechenden Gegenstück der Konsoleneinheit (4).

► **ACHTUNG**
Achten Sie darauf die Kabel bei dem folgenden Schritt nicht einzuklemmen.

2. Befestigen Sie die Konsole (55) an der Konsoleneinheit (4) mit vier M5*10 Schrauben (83).

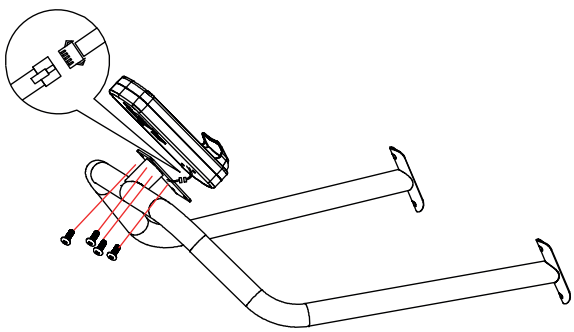

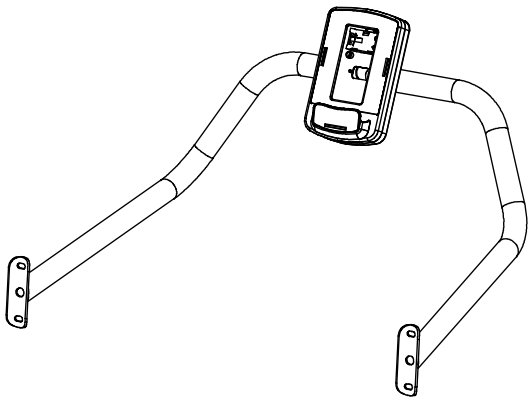

Schritt 2: **Montage der Konsolen-masten**

1. Verbinden Sie die Kabel des rechten Konsolenmasts (2) mit den Kabeln des Hauptrahmens (1).

► **ACHTUNG**
Achten Sie darauf die Kabel bei dem folgenden Schritt nicht einzuklemmen.

2. Befestigen Sie die beiden Konsolenmasten (2 & 3) am Hauptrahmen (1) mit jeweils vier M8*55*20 Schrauben (78).

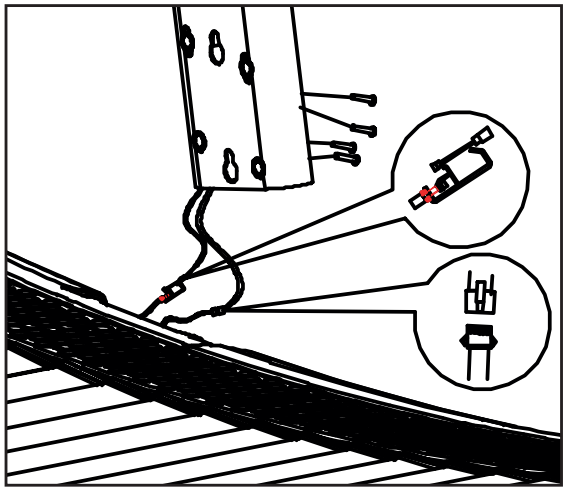

Schritt 3: Montage der Handläufe

Befestigen Sie jeweils einen Handlauf (6 & 105) an den beiden Konsolenmasten (2 & 3) mit jeweils zwei M8*45 Schrauben (101) und einer M8*15 Schraube (66).

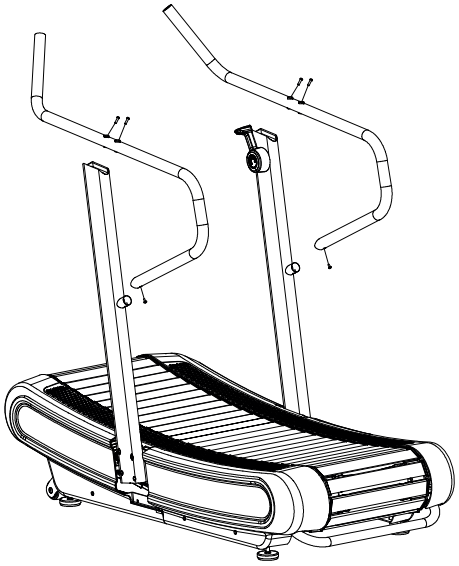

Schritt 4: Montage der Konsoleneinheit

1. Verbinden Sie die beiden Kabel des rechten Konsolenmastes (2) mit ihren entsprechenden Gegenstücken der Konsoleneinheit.

► **ACHTUNG**
Achten Sie darauf die Kabel bei dem folgenden Schritt nicht einzuklemmen.

2. Befestigen Sie die Konsoleneinheit (4) an den beiden Konsolenmasten (2 & 3) mit jeweils zwei M8*25 Schrauben (79) und zwei Ø8.5xR25xt2.0 Wellscheiben (80).

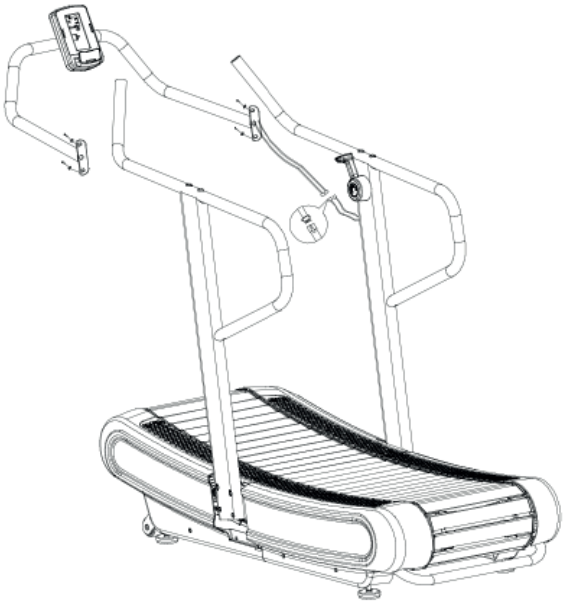

Schritt 5: Montage der Abdeckungen

1. Befestigen Sie die Abdeckungen (7 & 8) am Hauptrahmen (1) mit jeweils zwei ST4*16 Schrauben (97).
2. Ziehen Sie abschließend sämtliche Schrauben fest an.

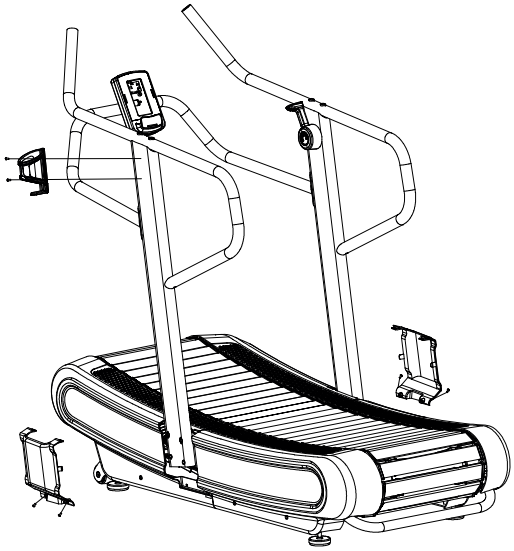

Schritt 6: **Montage der Flaschenhalterung**

Befestigen Sie die Flaschenhalterung (110) am linken Konsolenmast (2) mit zwei M4*16 Schrauben (111).

Schritt 7: **Ausrichtung der Standfüße**

Bei Unebenheiten des Bodens können Sie das Laufband durch Drehen der Stellschrauben unter dem Hauptrahmen stabilisieren.

1. Heben Sie das Laufband an der gewünschten Seite an und drehen Sie an der Stellschraube unter dem Hauptrahmen.
2. Drehen Sie die Schraube im Uhrzeigersinn, um sie herauszudrehen und die Lauffläche anzuheben.
3. Drehen Sie gegen den Uhrzeigersinn, um die Lauffläche abzusenken.

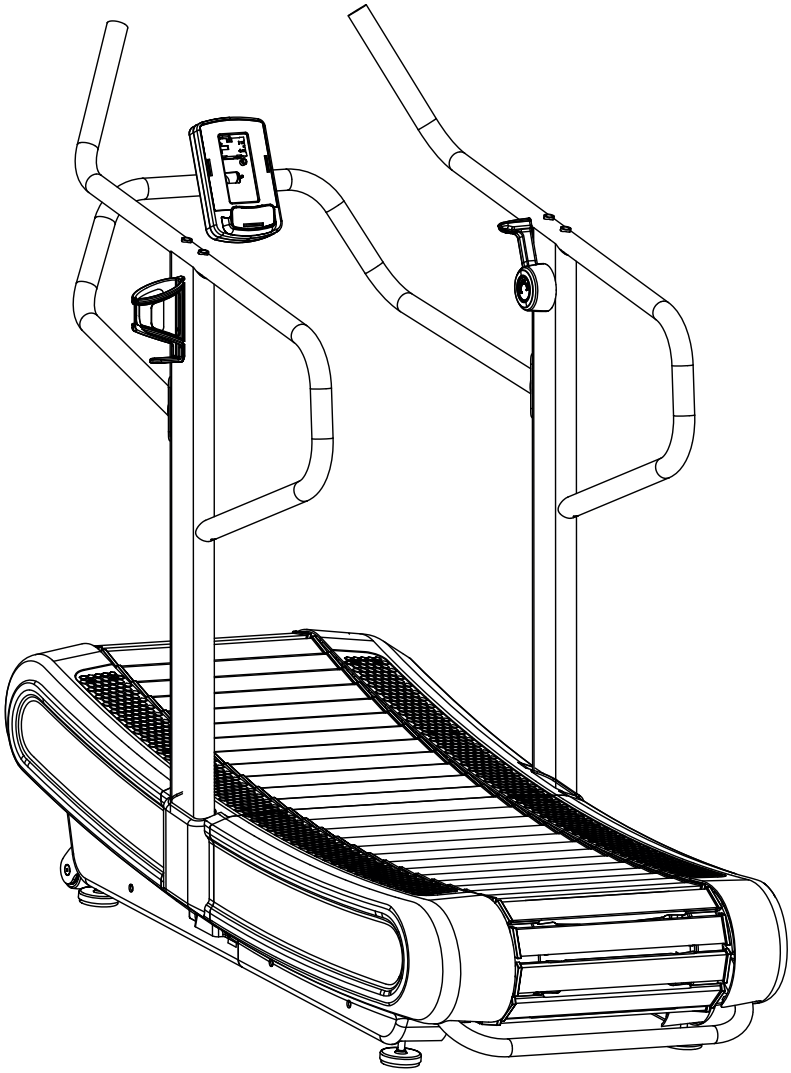

ⓘ **HINWEIS**

+ Machen Sie sich vor Trainingsbeginn mit allen Funktionen und Einstellmöglichkeiten des Gerätes vertraut. Lassen Sie sich die ordnungsgemäße Verwendung dieses Produktes von einem Fachmann erläutern.
+ Bitte bedenken Sie, dass die Geräuschemission unter Belastung höher ist als ohne Last.

3.1 Konsolenanzeige

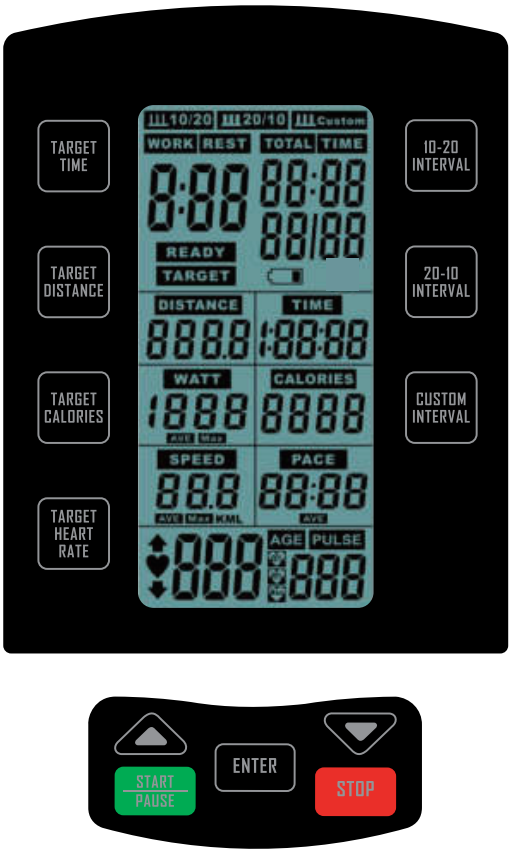

Anzeige	Beschreibung
TIME	+ Anzeige der Trainingszeit + Anzeigebereich: 00:00–1:59:00 + Einstellbereich: 1:00–1:59:00
DISTANCE	+ Anzeige der Trainingsstrecke + Anzeigebereich: 0.5–100 + Einstellbereich: 0,5–100
CALROIES	+ Anzeige der verbrannten Kalorien + Anzeigebereich: 0–2000 + Einstellbereich: 1–2000
PULSE	+ Anzeige der Herzfrequenz (bei Verwendung eines Brustgurtes) + Anzeigebereich: 30–230 + Einstellbereich: 30–230
WATT	+ Wattanzeige
SPEED	+ Anzeige der Geschwindigkeit
PACE	+ Anzeige des Pace
LOAD	+ Anzeige der Widerstandsstufe innerhalb der Wattanzeige

3.2 Tastenfunktionen

Taste	Beschreibung
START/PAUSE	+ Training starten oder pausieren + Training wieder fortsetzen
STOP	+ Training beenden + 2 Sek. gedrückt halten, um Konsole neuzustarten
DOWN	+ Einstellwerte verringern
UP	+ Einstellwerte erhöhen
10/20 INTERVAL	+ Direktwahltasten für die Intervallprogramme: + 10/20 + 20/10 + Custom (Benutzerdefiniert)
20/10 INTERVAL	
CUSTOM INTERVAL	
TARGET TIME	+ Direktwahltasten für die Zielprogramme: + Time (Zeit) + Distance (Strecke) + Calories (Kalorien) + Heart Rate (Herzfrequenz)
TARGET DISTANCE	
TARGET CALORIES	
TARGET HEART RATE	
ENTER	+ Bestätigen der Einstellungen + Bestätigen der Auswahl

3.3 Batteriefach

Die Konsole wird von zwei AA 1,5V-Batterien betrieben. Falls die Konsole nicht richtig funktioniert, sind die Batterien möglicherweise leer. Befolgen Sie die Anweisungen zum Austauschen der Batterien.

1. Öffnen Sie den Batteriefachdeckel und entnehmen Sie die Batterien.
2. Legen Sie zwei neue AA 1,5V-Batterien ein und schließen Sie wieder den Deckel.

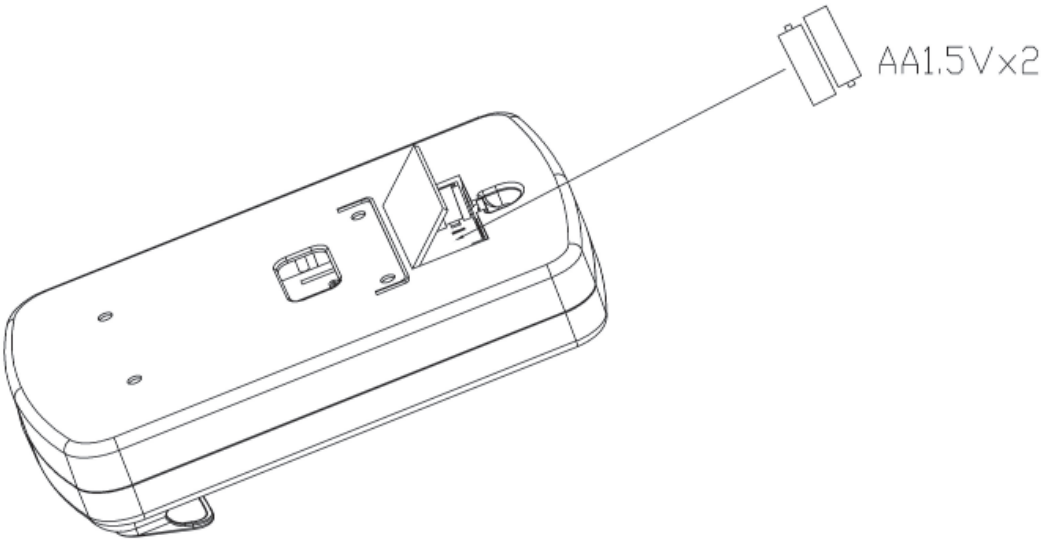

3.4 Erste Schritte

Sobald die Konsole eingeschaltet ist leuchtet das Display vollständig auf (Abb. 1) und ein langes Signal ertönt. Danach geht die Konsole in den Standby-Modus über und die Symbole für Intervall 10/20, Intervall 20/10, Zielprogramm DISTANCE (Strecke) und PULSE (Herzfrequenz) werden nacheinander angezeigt (Abb. 2–5).

ⓘ **HINWEIS**
Wenn die Konsole innerhalb von vier Minuten keine Eingabe oder Signal empfängt, geht die Konsole in den Schlafmodus über.

Abb. 1

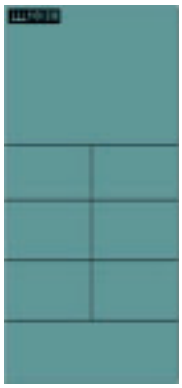
Abb. 2

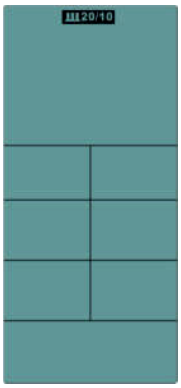

Abb. 3

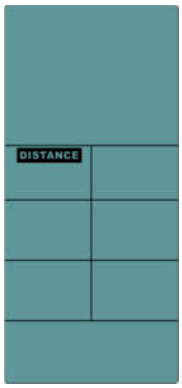

Abb. 4

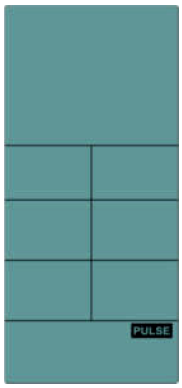

Abb. 5

3.5 Programm pausieren – Pausenmodus

1. Um das Programm zu pausieren, drücken Sie während des Trainings einmal die START/PAUSE-Taste.

Während des Pausenmodus werden die Trainingsdaten mit einem "P" im Display angezeigt (Abb. 6) und alle 30 Sekunden ertönt für 0,5 Sekunden ein Signal.

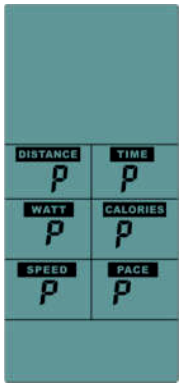

Abb. 6

ⓘ **HINWEIS**
Wenn die Konsole im Pausenmodus innerhalb von 5 Minuten keine Eingabe empfängt, geht die Konsole in den Standby-Modus über.

2. Um das Programm fortzuführen, drücken Sie erneut die START/PAUSE-Taste.

3.6 Programm beenden – Stoppmodus

Um das Programm zu beenden, drücken Sie einmal die STOP-Taste. Während des Drückens ertönt für 0,5 Sekunden ein Signal und die Konsole geht in den Stoppmodus über.

+ Nach 0,5 Sekunden werden zuerst die Werte der Trainingseinheit für DISTANCE (Strecke), TIME (Zeit) und CALORIES (Kalorien) im Display angezeigt (Abb. 7).
+ Nach 7 Sekunden ertönt ein kurzes Signal und die Maximalwerte der Trainingseinheit für WATT (Watt), SPEED (Geschwindigkeit) und PULSE (Herzfrequenz) werden im Display angezeigt (Abb. 8).
+ Nach 7 Sekunden ertönt ein kurzes Signal und die Durchschnittswerte der Trainingseinheit für WATT (Watt), SPEED (Geschwindigkeit) und PACE (Pace) werden im Display angezeigt (Abb. 9).

ⓘ **HINWEIS**
Die Werte werden insgesamt dreimal angezeigt, danach geht die Konsole in den Standby-Modus über.

Abb. 7

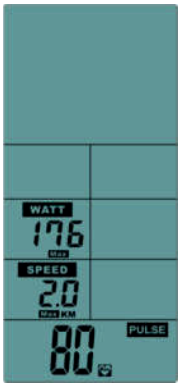

Abb. 8

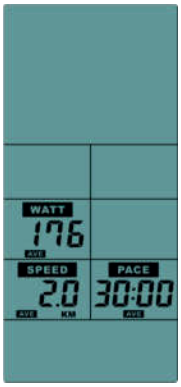

Abb. 9

3.7 Programme

Es stehen Ihnen insgesamt sieben Programme zur Verfügung:

+ Quick-Start:
+ Intervallprogramme: 3
+ Zielprogramme: 3
+ Herzfrequenzgesteuertes Programm: 1

3.7.1 Quick-Start

Die Quick- Start Funktion ist ideal, wenn Sie schnell und einfach mit dem Training starten möchten.

⚠ **WARNUNG**
Ihr Trainingsgerät ist kein medizinisches Gerät. Die Herzfrequenzmessung dieses Geräts kann ungenau sein. Verschiedenste Faktoren können die Genauigkeit der Herzfrequenzanzeige beeinflussen. Die Herzfrequenzanzeige dient lediglich als Trainingshilfe.

ⓘ **HINWEIS**
Die Herzfrequenzmessung ist nur mit einem kompatiblen Brustgurt möglich.

1. Um die Quick-Start Funktion zu starten, beginnen Sie im Standby-Modus zu trainieren und drücken Sie die START/PAUSE-Taste.
2. Um das Training zu pausieren, drücken Sie einmal die START/PAUSE-Taste.
3. Um das Training fortzuführen, drücken Sie erneut die START/PAUSE-Taste.
4. Um das Training zu beenden, drücken Sie die STOP-Taste.

3.7.2 Interval 10/20 und Interval 20/10

Zwei vorgeingestellte Programme stehen Ihnen zur Verfügung. Diese Programme sind in 8 Zyklen unterteilt. Sie können zwischen 10/20 oder 20/10 (WORK/REST) wählen.

⚠ **WARNUNG**
Ihr Trainingsgerät ist kein medizinisches Gerät. Die Herzfrequenzmessung dieses Geräts kann ungenau sein. Verschiedenste Faktoren können die Genauigkeit der Herzfrequenzanzeige beeinflussen. Die Herzfrequenzanzeige dient lediglich als Trainingshilfe.

ⓘ **HINWEIS**
Die Herzfrequenzmessung ist nur mit einem kompatiblen Brustgurt möglich.

1. Um ein voreingestelltes Intervalltraining zu starten, drücken Sie die entsprechende Taste und bestätigen Sie mit der ENTER-Taste.

Ein Countdown zählt von 3 auf 0 herunter und der erste Intervall startet.

Die jeweilige Intervallzeit wird heruntergezählt, alle übrigen Werte werden hochgezählt.

Nach Abschluss eines Intervalls (WORK/REST) wird ein Zyklus in der Anzeige hinzugezählt.

2. Um das Programm zu pausieren, drücken Sie einmal die START/PAUSE-Taste.
3. Um das Programm fortzuführen, drücken Sie erneut die START/PAUSE-Taste.
4. Um das Programm zu beenden, drücken Sie die STOP-Taste oder beenden Sie das Training.

3.7.3 Interval Custom

⚠ **WARNUNG**
Ihr Trainingsgerät ist kein medizinisches Gerät. Die Herzfrequenzmessung dieses Geräts kann ungenau sein. Verschiedenste Faktoren können die Genauigkeit der Herzfrequenzanzeige beeinflussen. Die Herzfrequenzanzeige dient lediglich als Trainingshilfe.

ⓘ **HINWEIS**
Die Herzfrequenzmessung ist nur mit einem kompatiblen Brustgurt möglich.

1. Um das benutzerdefinierte Intervallprogramm auszuwählen, drücken Sie die entsprechende Taste.
2. Um die Anzahl der Zyklen (1–20) einzustellen, drücken Sie die UP- oder DOWN-Tasten und bestätigen Sie mit der ENTER-Taste.
3. Um die Zeit für die WORK-Sequenz (0:05–30:00) einzustellen, drücken Sie die UP- oder DOWN-Tasten und bestätigen Sie mit der ENTER-Taste.
4. Um die Zeit für die REST-Sequenz (0:05–30:00) einzustellen, drücken Sie die UP- oder DOWN-Tasten und bestätigen Sie mit der ENTER-Taste.

Ein Countdown zählt von 3 auf 0 herunter und der erste Intervall startet.

Die jeweilige Intervallzeit wird heruntergezählt alle übrigen Werte werden hochgezählt.

Nach Abschluss eines Intervalls (WORK/REST) wird ein Zyklus in der Anzeige hinzugezählt.

5. Um das Programm zu pausieren, drücken Sie einmal die START/PAUSE-Taste.
6. Um das Programm fortzuführen, drücken Sie erneut die START/PAUSE-Taste.
7. Um das Programm zu beenden, drücken Sie die STOP-Taste oder beenden Sie das Training.

3.7.4 Target Time, Target Distance and Target Calories

1. Um eines der Zielprogramme auszuwählen, drücken Sie die entsprechende Taste.
2. Um den Zielwert einzustellen, drücken Sie die UP- oder DOWN-Taste und bestätigen Sie mit der ENTER-Taste.

Das Zielprogramm startet.

Der eingestellte Wert wird heruntergezählt, alle übrigen Werte werden hochgezählt.

3. Um das Programm zu pausieren, drücken Sie einmal die START/PAUSE-Taste.
4. Um das Programm fortzuführen, drücken Sie erneut die START/PAUSE-Taste.
5. Um das Programm zu beenden, drücken Sie die STOP-Taste oder beenden Sie das Training.

3.7.5 Target HR

⚠ **WARNUNG**
Ihr Trainingsgerät ist kein medizinisches Gerät. Die Herzfrequenzmessung dieses Geräts kann ungenau sein. Verschiedenste Faktoren können die Genauigkeit der Herzfrequenzanzeige beeinflussen. Die Herzfrequenzanzeige dient lediglich als Trainingshilfe.

ⓘ **HINWEIS**
Die Herzfrequenzmessung ist nur mit einem kompatiblen Brustgurt möglich.

1. Um das Herzfrequenzprogramm auszuwählen, drücken Sie die entsprechende Taste.
2. Um Ihr Alter (11–99) einzustellen, drücken Sie die UP- oder DOWN-Taste und bestätigen Sie mit der ENTER-Taste.
3. Wählen Sie entweder 65%, 85% oder eine eigene Zielherzfrequenz mit den UP- oder DOWN-Tasten aus und bestätigen Sie mit der ENTER-Taste.

3.1. Falls Sie eine eigene Zielherzfrequenz festlegen möchten, stellen Sie die Zielherzfrequenz mit den UP- oder DOWN-Tasten ein und bestätigen Sie mit der ENTER-Taste.

4. Um das Programm zu pausieren, drücken Sie einmal die START/PAUSE-Taste.
5. Um das Programm fortzuführen, drücken Sie erneut die START/PAUSE-Taste.
6. Um das Programm zu beenden, drücken Sie die STOP-Taste oder beenden Sie das Training.

ⓘ **HINWEIS**

+ Sollte Ihre Herzfrequenz mehr als 10% von dem eingestellten Wert abweichen, wird Ihnen im Display durch ein Pfeil-Symbol signalisiert, Ihre Herzfrequenz anzupassen.
+ Sollte Ihre Herzfrequenz dem eingestellten Wert entsprechen oder darüber liegen, wird Ihnen dies durch drei Signaltöne in Abstand von einer Sekunde mitgeteilt. Sollte sich nach 10 Wiederholungen die Herzfrequenz nicht verringert haben, ertönt für eine Sekunde ein Signal und die Konsole geht in den Standby Modus über.
+ Sollte nach 30 Sekunden kein Herzfrequenzsignal empfangen werden, ertönt für eine Sekunde ein Signal und die Konsole geht in den Standby Modus über.

4.1 Allgemeine Hinweise

⚠ **WARNUNG**

+ Der Lagerort sollte so gewählt werden, dass ein Missbrauch durch Dritte oder Kinder ausgeschlossen werden kann.
+ Sollte Ihr Gerät über keine Transportrollen verfügen, ist das Gerät vor dem Transport zu demontieren.

► **ACHTUNG**

+ Stellen Sie sicher, dass das Gerät im ausgewählten Lagerort vor Nässe, Staub und Schmutz geschützt ist. Der Lagerort sollte trocken und gut belüftet sein und eine konstante Umgebungstemperatur zwischen 10°C und 35°C aufweisen.

4.2 Transportrollen

► **ACHTUNG**

Sollten Sie Ihr Gerät über besonders empfindlichen und weichen Bodenbelag, wie Parkett, Dielen oder Laminat transportieren wollen, legen Sie den Transportweg beispielsweise mit Karton oder Ähnlichem aus, um eventuelle Bodenschäden zu vermeiden.

1. Stellen Sie sich hinter das Gerät und heben Sie es an, bis das Gewicht auf die Transportrollen verlagert ist. Anschließend können Sie das Gerät leicht an eine neue Position schieben. Für weitere Transportstrecken sollte das Gerät abgebaut und sicher verpackt werden.
2. Wählen Sie den neuen Standort unter Beachtung der Anweisungen im Abschnitt 1.4 dieser Bedienungsanleitung.

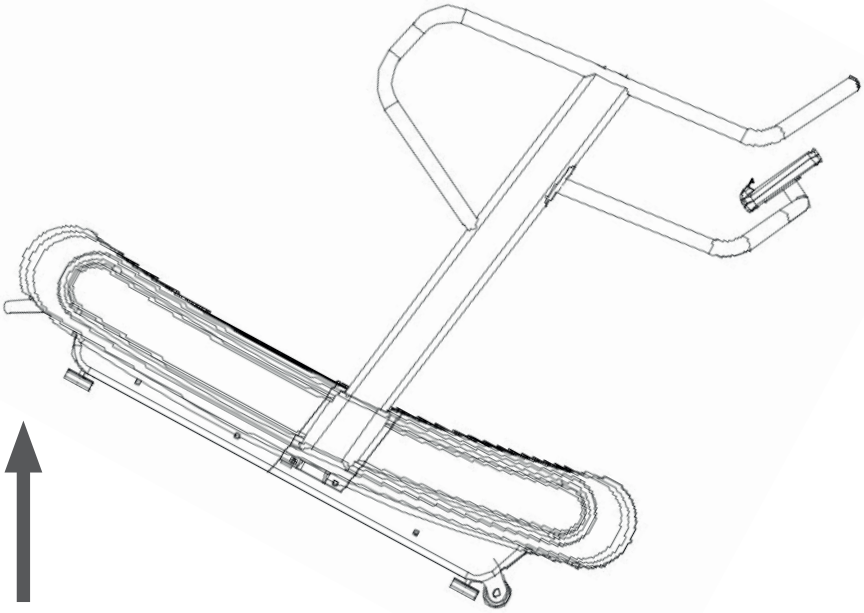

5.1 Allgemeine Hinweise

⚠ **WARNUNG**

+ Nehmen Sie keine unsachgemäßen Veränderungen am Gerät vor.

⚠ **VORSICHT**

+ Beschädigte oder abgenutzte Bauteile können Ihre Sicherheit und die Lebensdauer des Geräts beeinträchtigen. Tauschen Sie deshalb beschädigte oder verschlissene Bauteile sofort aus. Wenden Sie sich in einem solchen Fall an den Vertragspartner. Bis zur Instandsetzung darf das Gerät nicht weiter benutzt werden. Verwenden Sie im Bedarfsfall nur originale Ersatzteile.

► **ACHTUNG**

+ Neben den hier aufgeführten Anweisungen und Empfehlungen zur Wartung und Pflege können zusätzliche Service- und/oder Reparaturleistungen nötig sein; diese sind nur von autorisierten Service-Technikern durchzuführen.

5.2 Störungen und Fehlerdiagnose

Das Gerät durchläuft in der Produktion regelmäßig Qualitätskontrollen. Dennoch können Störungen oder Fehlfunktionen am Gerät auftreten. Häufig sind Einzelteile für diese Störungen verantwortlich, ein Austausch ist meist ausreichend. Die häufigsten Fehler und deren Behebung entnehmen Sie bitte aus folgender Übersicht. Sollte das Gerät dennoch nicht ordnungsgemäß funktionieren, wenden Sie sich an Ihren Vertragspartner.

Fehler	Ursache	Behebung
Display zeigt nichts an/funktioniert nicht	+ Unterbrochene Stromzufuhr + Kabelverbindung lose	+ Kabelverbindungen überprüfen
Keine Pulsanzeige	+ Störquellen im Raum + ungeeigneter Brustgurt + Position des Brustgurtes falsch + Brustgurt defekt oder Batterie leer + Pulsanzeige defekt	+ Störquellen beseitigen (z.B. Handy, WLAN, Rasenmäher- und Staubsaugerroboter, etc. …) + Geeigneten Brustgurt verwenden (siehe ZUBEHÖR-EMPFEHLUNG) + Brustgurt neu positionieren und/ oder Elektroden befeuchten + Batterien wechseln + Prüfen ob Pulsanzeige per Handpuls möglich

5.3 Wartungs- und Inspektionskalender

Um Beschädigungen durch Körperschweiß zu vermeiden, muss das Gerät nach jeder Trainingseinheit mit einem feuchten Handtuch (keine Lösungsmittel!) gereinigt werden.

Folgende Routinearbeiten sind in den angegebenen Zeitabständen durchzuführen:

Teil	Wöchentlich	Monatlich	Vierteljährlich
Display Konsole	R	I	
Kunststoffabdeckungen	R	I	
Schrauben & Kabelverbindungen			I
Legende: R = Reinigen; I = Inspizieren			

6 ENTSORGUNG

Dieses Gerät darf am Ende seiner Lebensdauer nicht über den normalen Haushaltsmüll entsorgt werden, sondern muss an einem Sammelpunkt für das Recycling abgegeben werden. Nähere Informationen erhalten Sie bei der zuständigen Entsorgungsstelle Ihrer Gemeindeverwaltung.

Die Werkstoffe sind gemäß ihrer Kennzeichnung wiederverwertbar. Mit der Wiederverwendung, der stofflichen Verwertung oder anderen Formen der Verwertung von Altgeräten leisten Sie einen wichtigen Beitrag zum Schutze der Umwelt.

7 ZUBEHÖR-EMPFEHLUNG

Um Ihr Trainingserlebnis noch angenehmer, effektiver und schöner zu gestalten, empfehlen wir Ihnen, Ihr Fitnessgerät um passendes Zubehör zu ergänzen. Für Laufbänder kann das zum Beispiel eine **Bodenmatte** sein, die Ihr Fitnessgerät sicherer stehen lässt und den Boden vor Schweiß schützt oder auch ein **Silikonspray**, um bewegliche Teile gut in Schuss zu halten und die Laufmatte zu schmieren. Außerdem sind bei einigen Laufbändern zusätzliche **Handläufe** zu erwerben.

Wenn Sie ein Fitnessgerät mit Pulstraining erworben haben und Sie herzfrequenzorientiert trainieren wollen, empfehlen wir Ihnen unbedingt die Nutzung eines kompatiblen Brustgurtes, da so eine optimale Übertragung der Herzfrequenz gegeben ist.

Unser Sortiment an Zubehör bietet höchste Qualität und macht das Training noch besser. Wenn Sie sich über kompatibles Zubehör informieren möchten, gehen Sie am besten in unserem Webshop auf die Detailseite des Produktes (am einfachsten geben Sie dafür die Artikelnummer im Suchfeld oben ein) und fahren auf dieser Seite dann zum empfohlenen Zubehör. Alternativ können Sie den zur Verfügung gestellten QR-Code nutzen. Sie können sich natürlich auch an unseren Kundenservice wenden: telefonisch, per E-Mail, in einer unserer Filialen oder über unsere Social-Media-Kanäle. Wir beraten Sie gerne!

Bodenmatte

Brustgurt

Handtücher

8.1 Seriennummer und Modellbezeichnung

Um Ihnen den bestmöglichen Service bieten zu können, halten Sie bitte **Modellbezeichnung**, **Artikelnummer**, **Seriennummer**, **Explosionszeichnung** und **Teileliste** bereit. Die entsprechenden Kontaktmöglichkeiten finden Sie in Kapitel 10 dieser Bedienungsanleitung.

ⓘ **HINWEIS**
Die Seriennummer Ihres Geräts ist einmalig. Sie befindet sich auf einem weißen Aufkleber. Die genaue Position dieses Aufklebers entnehmen Sie bitte der folgenden Abbildung.

Tragen Sie die Seriennummer in das entsprechende Feld ein.

Seriennummer:

Marke / Kategorie:

Taurus / Laufband

Modellbezeichnung:

Run X

Artikelnummer:

TF-RUN-X-2

8.2 Teileliste

Nr.	Bezeichnung (ENG)	Anz.
1	Main frame	1
2	Upright post - right side	1
3	Upright post - left side	1
4	Console frame	1
5	Rear main frame lifting handle	1
6	Handrail - right side	1
7	Curve cover fixing support - right side	1
8	Curve cover fixing support - left side	1
9	Front foot- right side	1
10	Front foot- left side	1
11	Rear foot- right side	1
12	Rear foot- left side	1
13	Magnet bracket	1
14	Adjustable resistor fixing bracket	1
15	Rear roller adjustable bracket	2
17	Curve cover reinforcement plate - right side	1
18	Curve cover reinforcement plate - left side	1
19	Adjustable resistor fixing plate	2
20	Curve cover fixing bracket	2
21	Magnet covered plate	2
22	Pulley wheel axle weldment	1
23	Driving wheel axle weldment	1
24	Front roller	1
25	Rear roller	1
26	Motor belt - 380PJ6	1
27	Motor belt - 260PJ6	1
28	Moving wheels	2
29	Wheel and axle	2
30	Driving pulley wheel -front	1
31	Driving wheel axle	1

Nr.	Bezeichnung (ENG)	Anz.
32	Driving wheel plate -Aluminum	1
33	Aluminum slat fixing belt	2
34	EVA mat - t2.0×50×3600	2
35	Front plastic side cover - right side	1
36	Front plastic side cover - left side	1
37	Rear plastic side cover - right side	1
38	Rear plastic side cover - left side	1
39	Upright post side cover - right side	1
40	Upright post side cover - left side	1
41	Front foot stop	4
42	EVA mat - t5.0×70×3000	1
43	Top section resistance cable L - 1150mm	1
44	Top section resistance cable L - 450	1
45	Round magnet	4
46	Brake tension spring	1
47	Aluminum slat	60
48	Double hole Washer - t1.5*20*10	120
49	Manual adjustable handle	1
50	Stall adjustable assembly	1
51	Manual adjustable handle cover	1
52	Manual adjustable handle side cover	1
53	Stall adjustable post	2
54	Ordinary cylindrical spring	1
55	Console	1
56	2 pin connected wire L-1250mm	1
57	VR 3 pin connected wire L-1250mm	1
58	2 pin connected wire L-950mm	1
59	VR 3 pin connected wire L-950mm	1
60	3 pin connected wire L-500mm	1
61	2 pin - plug bottom section connected wire	1
62	Resistor VR	1

63	Screw fixing buckle	4
64	Screw fixing plate	10
65	T shape siderail guider	6
66	Allen head C.K.S full thread bolt - M8*15	12
67	Allen head C.K.S full thread bolt - M8*20	24
68	Hexagon head half thread bolt - M8*65*20	98
69	Hexagon socket head full thread bolt - M8*65	12
70	Bearing 608ZZ	124
71	Sleeveφ12*φ8.1*18.4	98
72	Sleeveφ12*φ8.1*14	12
73	Guiding pulley wheel	12
74	Flat washer φ8	110
75	Internal Circlip φ23	12
76	Deep groove ball bearing 6201ZZ	4
77	One way bearing CSK12P	1
78	Allen head C.K.S half thread bolt M8×55×20	9
79	Allen head C.K.S full thread bolt M8×25	4
80	Curve washer Φ8.5×R25×t2.0	4
81	Phillip countersunk head self-tap-ping screw	24
82	Phillip countersunk head self-tapping screw	20
83	Phillip head C.K.S full thread screw M5×10	4
85	Hexagon socket head full thread bolt M8×75	2
86	Allen head C.K.S half thread bolt M8×30×20	2
87	Hex head locknut M8	3
88	Flat washer Φ8	3
89	Allen head C.K.S half thread bolt M10×25×15	4
90	Hex head locknut M10	4
91	Flat washer Φ10	4
92	Allen countersunk head full thread screw M6×15	4
93	Hexagon head full thread bolt M8×30	2
94	Hexagon nut M8	2
95	Allen head C.K.S step bolt M6×50×36	1
96	Phillip pan head self-tapping screw ST3×10	2
97	Phillip head C.K.S self-tapping screw ST4×16	22
98	Phillip pan head full thread bolt M5*15	240
99	Phillip head C.K.S full thread screw M4×10	3
100	Hex head locknut M4	3
101	Hexagon socket head full thread bolt M8×45	4
102	Flat plug Φ38×t1.5	2
103	Hexagon socket head full thread bolt M8×15	4
104	Hex head locknut M8	110
105	Handrail - left side	1
106	End cover t1.2×φ31	4
107	Hexagon lock nylon nut M6	1
108	Flat washer Φ6	1
109	Spring washer φ6	240
110	Water holder	1
111	Philips Pan head full thread screw M4x16	2

8.3 Explosionszeichnung

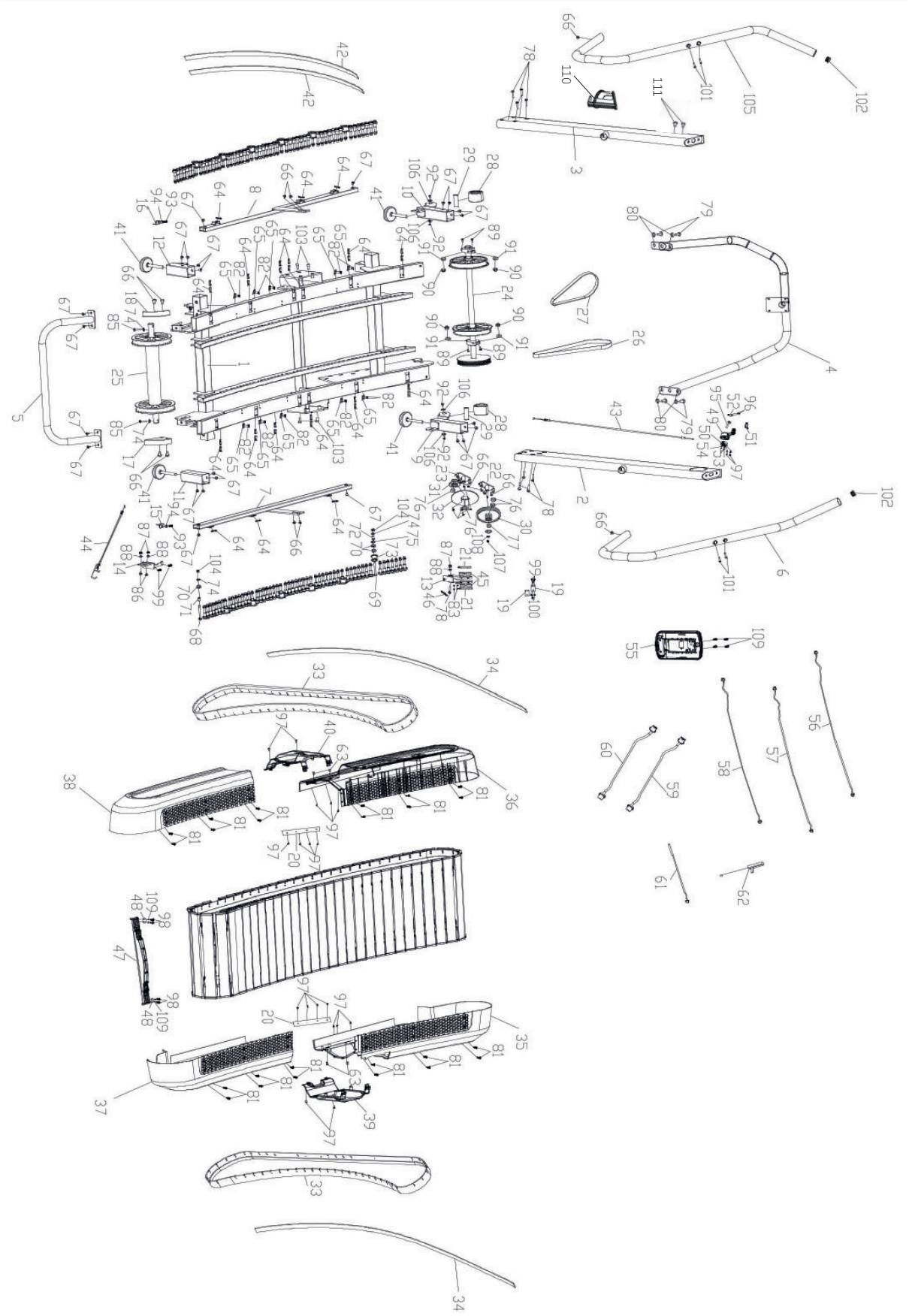

9 GARANTIE

Produkte von TAURUS® unterliegen einer strengen Qualitätskontrolle. Sollte ein bei uns gekauftes Fitnessgerät dennoch nicht einwandfrei funktionieren, bedauern wir dies sehr und bitten Sie, sich an unseren aufgeführten Kundendienst zu wenden. Gerne stehen wir Ihnen telefonisch über die Technik-Hotline zur Verfügung.

Fehlerbeschreibungen
Ihr Trainingsgerät wurde so entwickelt, dass es dauerhaft ein hochwertiges Training ermöglicht. Sollte dennoch ein Problem auftreten, lesen Sie bitte zuerst die Bedienungsanleitung.

Zur weiteren Problemlösung, wenden Sie sich bitte an Ihren Vertragspartner oder rufen Sie unsere kostenlose Service-Hotline an. Zur schnellstmöglichen Problemlösung beschreiben Sie den Fehler bitte so genau wie möglich.

Zusätzlich zur gesetzlichen Gewährleistung gewähren wir Ihnen eine Garantie auf alle bei uns gekauften Fitnessgeräte nach Maßgabe der nachfolgenden Bestimmungen.

Ihre gesetzlichen Rechte werden hierdurch nicht eingeschränkt.

Garantieinhaber
Garantieinhaber ist der Erstkäufer bzw. jede Person, die ein neu gekauftes Produkt von einem Erstkäufer als Geschenk erhalten hat.

Garantiezeiten
Ab Übergabe des Trainingsgerätes übernehmen wir die in unserem Webshop hinterlegten Garantiezeiten. Die für Ihr Trainingsgerät entsprechenden Garantiezeiten finden Sie auf jeweiligen Produktseite.

Instandsetzungskosten
Nach unserer Wahl erfolgt entweder eine Reparatur, ein Austausch von beschädigten Einzelteilen oder ein Komplett-Austausch. Ersatzteile, welche beim Geräteaufbau selbst anzubringen sind, sind vom Garantienehmer selbst zu tauschen und sind nicht Bestandteil der Instandsetzung. Nach Ablauf der Garantiezeit liegt die Verantwortung für Teile-, Instandsetzungs-, Reparatur-, Einbau- und Versandkosten beim Garantienehmer.

Die Benutzungszeiten werden wie folgt deklariert:

+ Heimgebrauch: ausschließlich private Nutzung nur im Privathaushalt bis zu 3 Std. täglich
+ Semiprofessionelle Nutzung: bis zu 6 Std. täglich (z.B. Reha, Hotels, Vereine, Firmenfitness)
+ Professionelle Nutzung: mehr als 6 Std. täglich (z.B. Fitness-Studio)

Garantie-Service
Während der Garantiezeit werden Geräte, die aufgrund von Material- oder Fabrikationsfehlern Defekte aufweisen, nach unserer Wahl repariert oder ersetzt. Ausgetauschte Geräte oder Teile von Geräten gehen in unser Eigentum über. Die Garantieleistungen bewirken weder eine Verlängerung der Garantiezeit, noch setzen sie eine neue Garantie in Gang.

Garantiebedingungen
Zur Geltendmachung der Garantie sind folgende Schritte erforderlich:

Setzen Sie sich bitte per E-Mail oder Telefon mit dem Kundendienst in Verbindung. Falls das Produkt in der Garantie zwecks Reparatur eingeschickt werden muss, übernimmt der Verkäufer die Kosten. Nach Ablauf der Garantie trägt der Käufer die Transport- und Versicherungskosten. Wenn der Defekt im Rahmen unserer Garantieleistung liegt, erhalten Sie ein repariertes oder neues Gerät zurück.

Garantieansprüche sind ausgeschlossen bei Schäden durch:

+ missbräuchliche oder unsachgemäße Behandlung
+ Umwelteinflüsse (Feuchtigkeit, Hitze, Überspannung, Staub etc.)
+ Nichtbeachtung der für das Gerät geltenden Sicherheitsvorkehrungen
+ Nichtbeachtung der Bedienungsanleitung
+ Gewaltanwendung (z. B. Schlag, Stoß, Fall)
+ Eingriffe, die nicht von der von uns autorisierten Serviceadresse vorgenommen wurden
+ eigenmächtige Reparaturversuche

Kaufbeleg und Seriennummer
Bitte achten Sie darauf, die entsprechende Rechnung im Garantiefall vorlegen zu können. Damit wir Ihre Modellversion eindeutig identifizieren können sowie für unsere Qualitätskontrolle benötigen wir in jedem Service-Fall die Angabe der Geräte-Seriennummer. Bitte halten Sie die Seriennummer sowie Kundennummer möglichst schon bei Anruf unserer Service-Hotline bereit. Dies erleichtert eine zügige Bearbeitung.

Falls Sie Probleme haben, die Seriennummer an Ihrem Trainingsgerät zu finden, stehen Ihnen unsere Service-Mitarbeiter mit weiteren Auskünften bereit.

Service außerhalb der Garantie
Auch in Fällen eines Mangels an Ihrem Trainingsgerät nach Ablauf der Garantie oder in Fällen, welche nicht in der Gewährleistung eingeschlossen sind, wie z.B. normale Abnutzung stehen wir Ihnen gerne für ein individuelles Angebot zur Verfügung. Wenden Sie sich bitte an unseren Kundendienst, um eine schnelle und kostengünstige Problemlösung zu finden. In diesem Fall gehen die Versandkosten zu Ihren Lasten.

Kommunikation
Viele Probleme können bereits durch ein Gespräch mit uns als Ihrem Fachhändler gelöst werden. Wir wissen, wie wichtig Ihnen als Nutzer des Trainingsgerätes die schnelle und unkomplizierte Problembehebung ist, damit Sie ohne große Unterbrechungen mit Freude trainieren können. Darum sind auch wir an einer schnellen und unbürokratischen Lösung Ihrer Anfrage interessiert. Halten Sie daher bitte Ihre Kundennummer sowie die Seriennummer des defekten Gerätes bereit.

10 KONTAKT

DE

TECHNIK

+49 4621 4210-900
+49 4621 4210-698
technik@fitshop.de
Öffnungszeiten entnehmen Sie unserer Homepage.

SERVICE

0800 20 20277 (kostenlos)
04621 4210 - 0
info@fitshop.de
Öffnungszeiten entnehmen Sie unserer Homepage: https://stg.fit/statita

DK

TEKNIK OG SERVICE

80 90 16 50
+49 4621 4210-945
info@fitshop.dk
Åbningstider kan findes på hjemmesiden: https://stg.fit/statit7

UK

CUSTOMER SUPPORT

00800 2020 2772
+494621 4210 944
info@fitshop.co.uk
You can find the opening hours on our homepage: https://stg.fit/statitc

FR

TECHNIQUE & SERVICE

+33 (0) 189 530984
+49 4621 42 10 933
info@fitshop.fr
Vous trouverez les heures d'ouverture sur notre site Internet: https://stg.fit/statit4

BE

TECHNIQUE & SERVICE

02 732 46 77
+49 4621 4210 933
info@fitshop.be
Vous trouverez les heures d'ouverture sur notre site Internet: https://stg.fit/statit8

ES

TECNOLOGÍA Y SERVICIOS

911 238 029
info@fitshop.es
Consulta nuestro horario de apertura en la página web: https://stg.fit/statit5

NL

TECHNISCHE DIENST & SERVICE

+31 172 619961
service@fitshop.nl
De openingstijden vindt u op onze homepage: https://stg.fit/statit3

INT

TECHNICAL SUPPORT & SERVICE

+49 4621 4210-944
service-int@fitshop.de
You can find the opening hours on our homepage: https://stg.fit/statita

PL

DZIAŁ TECHNICZNY I SERWIS

22 307 43 21
+49 4621 42 10-948
info@fitshop.pl
Godziny otwarcia można znaleźć na stronie głównej: https://stg.fit/statit6

AT

TECHNIK & SERVICE

0800 20 20277 (Freecall)
+49 4621 42 10-0
info@fitshop.at
Öffnungszeiten entnehmen Sie unserer Homepage: https://stg.fit/statitb

CH

TECHNIK & SERVICE

0800 202 027
+49 4621 42 10-0
info@fitshop.ch
Öffnungszeiten entnehmen Sie unserer Homepage: https://stg.fit/statit9

Auf dieser Webseite finden Sie eine detaillierte Übersicht inkl. Anschrift und Öffnungszeiten für alle Filialen der Fitshop Group im In- sowie im Ausland:

www.fitshop.de/filialen

WIR LEBEN FITNESS

WEBSHOP UND SOCIAL MEDIA

Fitshop ist mit über 70 Filialen Europas größter Fachmarkt für Heimfitnessgeräte und weltweit einer der renommiertesten Online-Versandhändler für Fitness-Equipment. Privatkunden bestellen über die 25 Webshops der jeweiligen Landessprache oder lassen sich ihre Wunschgeräte vor Ort zusammenstellen. Darüber hinaus beliefert das Unternehmen Fitnessstudios, Hotels, Sportvereine, Firmen und Physio-Praxen mit professionellen Geräten für Ausdauer- und Krafttraining.

Fitshop bietet eine breite Palette an Fitnessgeräten namhafter Hersteller, hochwertige Eigenentwicklungen und umfangreiche Serviceleistungen, z. B. einen Aufbauservice und eine sportwissenschaftliche Beratung vor und nach dem Kauf. Dafür beschäftigt das Unternehmen zahlreiche Sportwissenschaftler, Fitnesstrainer und Leistungssportler.

Besuchen Sie uns doch auch auf unseren Social Media Kanälen oder unserem Blog!

FIT SHOP www.fitshop.de www.fitshop.de/blog

www.facebook.com/fitshopgroup

www.instagram.com/fitshopgroup/

https://stg.fit/YouTube_DE

TAURUS

cardiostrong

BODYCRAFT

cardiojump

DUKEFITNESS

DARWIN

Notizen

TAURUS®

Laufband RUNX