TAURUS®

Montage- und Bedienungsanleitung

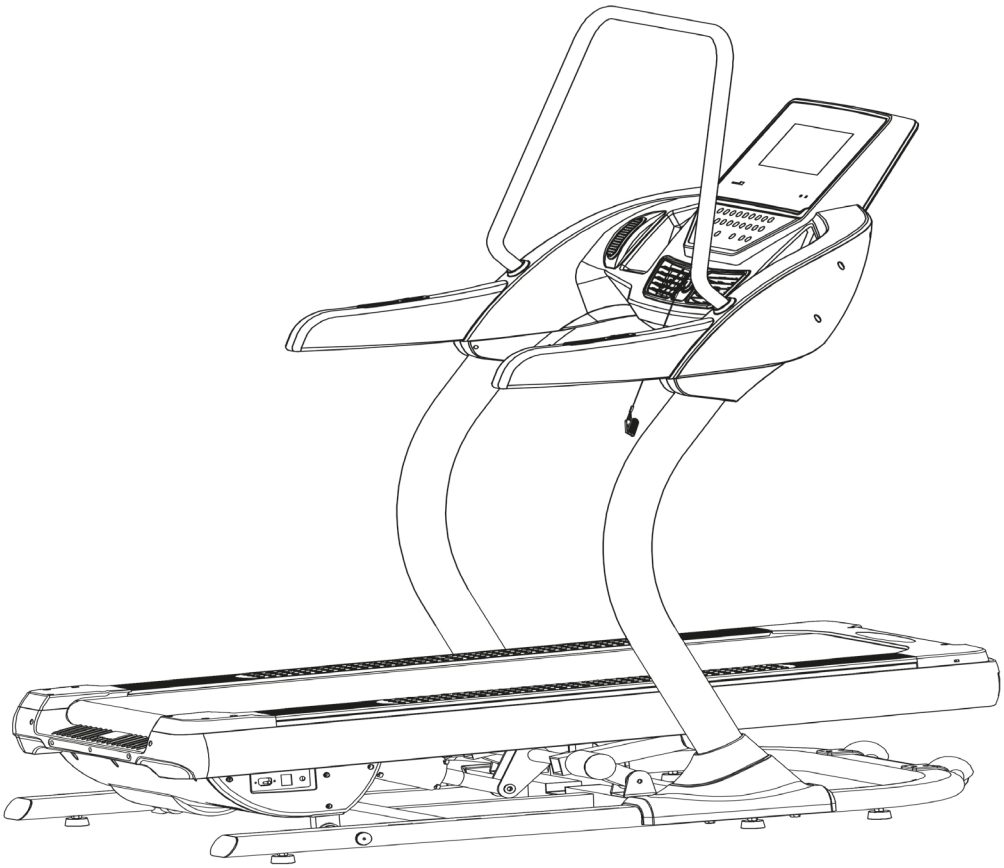

max. 170 kg

~ 45 Min.

178 kg

L 179 | B 112 | H 202

TFIT10.05.04

Art.-Nr. TF-IT10.5PRO

Incline Laufband IT10.5 PRO

Inhaltsverzeichnis

1	ALLGEMEINE INFORMATIONEN	7
1.1	Technische Daten	7
1.2	Persönliche Sicherheit	8
1.3	Elektrische Sicherheit	9
1.4	Aufstellort	10
2	MONTAGEANLEITUNG	11
2.1	Allgemeine Hinweise	11
2.2	Lieferumfang	12
2.3	Aufbau	14
3	BEDIENUNGSANLEITUNG	18
3.1	Konsolenanzeige	18
3.2	Tastenfunktionen	20
3.3	Programme	21
3.3.1	Quick-Start Programm	21
3.3.2	Voreingestellte Profil-Programme (P1–P18)	21
3.3.3	Zielprogramme (H1–H3)	23
3.3.4	Benutzerdefinierte Programme (U01–U03)	23
3.4	Körperfett-Test (FAT)	24
3.5	Zusätzliche Informationen	25
3.5.1	Ändern der Einheiten	25
3.5.2	Kalibrieren der Steigung	25
3.5.3	Abrufen der Software-Version	25
4	LAGERUNG UND TRANSPORT	26
4.1	Allgemeine Hinweise	26
4.2	Transportrollen	26
5	FEHLERBEHEBUNG, PFLEGE UND WARTUNG	27
5.1	Allgemeine Hinweise	27
5.2	Störungen und Fehlerdiagnose	27
5.3	Fehlercodes und Fehlersuche	28
5.4	Pflege und Wartung	29
5.4.1	Justierung der Laufmatte	29
5.4.2	Nachspannen der Laufmatte	30
5.4.3	Schmierung der Laufmatte	30
5.5	Wartungs- und Inspektionskalender	31

6 ENTSORGUNG 31

7 ZUBEHÖR-EMPFEHLUNG 32

8 ERSATZTEILBESTELLUNG 33

8.1 Seriennummer und Modellbezeichnung 33
8.2 Teileliste 34
8.3 Explosionszeichnung 36

9 GARANTIE 37

10 KONTAKT 39

Sehr geehrte Kundin, sehr geehrter Kunde,

vielen Dank, dass Sie sich für ein Qualitäts-Trainingsgerät der Marke Taurus entschieden haben. Taurus bietet Sport- und Fitnessgeräte für den gehobenen Heimsport und die Ausstattung von Fitness-Studios und Geschäftskunden. Der Fokus liegt bei Taurus Fitnessgeräten auf dem, worauf es beim Sport ankommt: maximale Performance! Daher werden die Geräte in enger Absprache mit Sportlern und Sportwissenschaftlern entwickelt. Denn Sportler wissen am besten, was perfekte Fitnessgeräte ausmacht.

Weitere Informationen finden Sie unter www.sport-tiedje.com.

Bestimmungsgemäßer Gebrauch

Das Gerät darf nur für seinen bestimmungsgemäßen Zweck verwendet werden.

Dieses Fitnessgerät ist für den Heimgebrauch, den semiprofessionellen und den professionellen Einsatz geeignet. Der semiprofessionelle Bereich umschließt z.B. institutionelle Einrichtungen wie Krankenhäuser, Schulen, Hotels und Vereine. Der professionelle Einsatz bezieht sich auf eine gewerbliche Nutzung, z. B. im Fitness-Studio.

IMPRESSUM

Sport-Tiedje GmbH
Europas Nr. 1 für Heimfitness

International Headquarters
Flensburger Straße 55
24837 Schleswig
Deutschland

Geschäftsführer:
Christian Grau
Sebastian Campmann
Dr. Bernhard Schenkel

Handelsregister HRB 1000 SL
Amtsgericht Flensburg
Umsatzsteuer-IdNr.: DE813211547

HAFTUNGSAUSSCHLUSS

©2011 Taurus ist eine eingetragene Marke der Firma Sport-Tiedje GmbH. Alle Rechte vorbehalten. Jegliche Verwendung dieser Marke ohne die ausdrückliche schriftliche Genehmigung von Sport-Tiedje ist untersagt.

Produkt und Handbuch können geändert werden. Die technischen Daten können ohne Vorankündigung geändert werden.

ZU DIESER ANLEITUNG

Bitte lesen Sie die gesamte Anleitung vor der Montage und der ersten Benutzung aufmerksam durch. Die Anleitung hilft Ihnen beim schnellen Aufbau und erläutert die sichere Handhabung. Tragen Sie dafür Sorge, dass alle mit dem Gerät trainierenden Personen (besonders Kinder und Personen mit körperlicher, sensorischer, geistiger oder motorischer Behinderung) unbedingt vorab über diese Anleitung und ihren Inhalt informiert werden. Im Zweifelsfall müssen verantwortliche Personen die Nutzung des Gerätes beaufsichtigen.

Durch laufende Änderungen und Softwareoptimierungen kann es vorkommen, dass die Anleitung angepasst werden muss. Sollten Sie während des Aufbaus oder der Nutzung eventuelle Abweichungen feststellen, dann rufen Sie im Zweifel die im Webshop hinterlegte Anleitung auf. Dort ist immer die aktuellste Anleitung hinterlegt.

Das Gerät wurde sicherheitstechnisch nach neuesten Erkenntnissen konstruiert. Mögliche Gefahrenquellen, die Verletzungen verursachen könnten, wurden bestmöglich ausgeschlossen. Stellen Sie sicher, dass die Aufbauanweisung korrekt befolgt wurde und dass alle Teile des Gerätes festsitzen. Im Bedarfsfall muss die Anleitung erneut durchgegangen werden, um eventuelle Fehler zu beheben.

Bitte halten Sie sich exakt an die angegebenen Sicherheits- und Wartungsanweisungen. Jegliche davon abweichende Nutzung kann Gesundheitsschäden, Unfälle oder Beschädigungen des Gerätes zur Folge haben, für die seitens des Herstellers und Vertreibers keine Haftung übernommen werden kann.

Die folgenden Sicherheitshinweise können in dieser Bedienungsanleitung vorkommen:

► **ACHTUNG**
Dieser Hinweis steht für mögliche schädliche Situationen, die bei Zuwiderhandlung zu Sachschäden führen können.

⚠ **VORSICHT**
Dieser Hinweis steht für mögliche schädliche Situationen, die bei Zuwiderhandlung zu leichten bzw. geringfügigen Verletzungen führen können!

⚠ **WARNUNG**
Dieser Hinweis steht für mögliche schädliche Situationen, die bei Zuwiderhandlung zu schwersten Verletzungen oder zum Tode führen können!

⚠ **GEFAHR**
Dieser Hinweis steht für mögliche schädliche Situationen, die bei Zuwiderhandlung zu schwersten Verletzungen oder zum Tode führen!

ⓘ **HINWEIS**
Dieser Hinweis steht für weitere nützliche Informationen.

Bewahren Sie diese Anleitung zur Information, für Wartungsarbeiten oder Ersatzteilbestellungen sorgfältig auf!

1.1 Technische Daten

LED - Anzeige von

+ Trainingszeit in Min.
+ Trainingsstrecke in km
+ Geschwindigkeit in km/h
+ Steigung in %
+ Kalorien in kcal
+ Herzfrequenz (bei Verwendung der Handpulssensoren)

Motortyp:	AC-Motor (3 PS)
Geschwindigkeit:	1–20 km/h
Steigung:	-5–40%

Programme insgesamt:	25
Quick-Start Programm:	1
Voreingestellte Profil-Programme:	18
Zielprogramme:	3
Benutzerdefinierte Programme:	3
Körperfett-Test:	1

Größe der Lauffläche:	55 cm x 150 cm
Dicke der Laufmatte:	2,5 mm

Gewicht und Maße

Artikelgewicht (brutto, inkl. Verpackung) ca.:	250 kg
Artikelgewicht (netto, ohne Verpackung) ca.:	178 kg
Verpackungsmaße (L x B x H) ca.:	215 cm x 116 cm x 62 cm
Aufstellmaße (L x B x H) ca.:	179 cm x 111,5 cm x 202 cm

Maximales Benutzergewicht:	170 kg

1.2 Persönliche Sicherheit

⚠ **GEFAHR**

+ Bevor Sie mit der Nutzung des Gerätes beginnen, sollten Sie durch Ihren Hausarzt klären, ob das Training für Sie aus gesundheitlicher Sicht geeignet ist. Betroffen hiervon sind vor allem Personen, die eine vererbungsbedingte Anlage zu Bluthochdruck oder Herzleiden haben, über 45 Jahre alt sind, rauchen, überhöhte Cholersterinwerte aufweisen, übergewichtig sind und/oder im letzten Jahr nicht regelmäßig Sport getrieben haben. Wenn Sie unter medikamentöser Behandlung stehen, die Ihre Herzfrequenz beeinträchtigt, so ist ärztlicher Rat absolut unabdinglich.
+ Beachten Sie, dass exzessives Training Ihre Gesundheit ernsthaft gefährden kann. Bitte nehmen Sie gleichermaßen zur Kenntnis, dass Systeme der Herzfrequenzüberwachung ungenau sein können. Sobald Sie Anzeichen von Schwäche, Übelkeit, Schwindelgefühle, Schmerzen, Atemnot oder andere abnormale Symptome erkennen, brechen Sie Ihr Training sofort ab und konsultieren Sie im Notfall Ihren Hausarzt.

⚠ **WARNUNG**

+ Die Benutzung dieses Gerätes ist für Kinder unter 14 Jahren nicht zulässig.
+ Kinder sollten nicht unbeaufsichtigt in die Nähe des Gerätes gelangen.
+ Personen mit Behinderungen müssen eine medizinische Genehmigung vorweisen und unter strenger Beobachtung stehen, wenn Sie jegliche Trainingsgeräte benutzen.
+ Das Gerät darf grundsätzlich nicht gleichzeitig von mehreren Personen genutzt werden.
+ Wenn Ihr Gerät über einen Safety Key verfügt, ist der Clip des Safety Keys vor Trainingsbeginn an Ihrer Kleidung anzubringen. Im Falle eines Sturzes kann somit der NOT-STOPP des Gerätes ausgelöst werden.
+ Halten Sie Hände, Füße und andere Körperteile, Haar, Kleidung, Schmuck und andere Gegenstände von den beweglichen Teilen fern, da sich diese in dem Gerät verfangen können.
+ Tragen Sie bei der Benutzung keine lose bzw. weite Kleidung, sondern geeignete Sportbekleidung. Achten Sie bei den Sportschuhen auf geeignete Sohlen, vorzugsweise sollten diese aus Gummi oder anderen rutschfesten Materialen sein. Ungeeignet sind Schuhe mit Absätzen, Ledersohlen, Stollen oder Spikes. Trainieren Sie niemals barfuß.

⚠ **VORSICHT**

+ Muss Ihr Gerät mit einem Netzkabel ans Stromnetz angeschlossen werden, stellen Sie sicher, dass das Kabel keine potentielle Stolpergefahr darstellt.
+ Achten Sie darauf, dass sich niemand während des Trainings im Bewegungsbereich des Gerätes befindet, um Sie und andere Personen nicht zu gefährden.

► **ACHTUNG**

+ Es dürfen keine Gegenstände jedweder Art in die Öffnungen des Gerätes gesteckt werden.

1.3 Elektrische Sicherheit

⚠ **GEFAHR**

+ Um die Gefahr eines Stromschlags zu verringern, ziehen Sie nach Beendigung des Trainings, vor Aufbau oder Abbau des Gerätes sowie vor der Wartung bzw. Reinigung den Stecker des Gerätes aus der Steckdose. Ziehen Sie dabei nicht am Kabel.

⚠ **WARNUNG**

+ Lassen Sie das Gerät nicht unbeaufsichtigt, solange der Netzstecker in der Wandsteckdose eingesteckt ist. Während Ihrer Abwesenheit ist der Netzstecker aus der Steckdose zu entfernen, damit ein unsachgemäßer Gebrauch durch Dritte oder Kinder ausgeschlossen werden kann.
+ Falls das Netzkabel oder der Netzstecker beschädigt oder defekt ist, wenden Sie sich an Ihren Vertragspartner. Bis zur Instandsetzung darf das Gerät nicht genutzt werden.

► **ACHTUNG**

+ Das Gerät benötigt einen Netzanschluss von 220-230 V mit 50 Hz Netzspannung.
+ Das Gerät darf nur mittels des mitgelieferten Netzkabels direkt an eine geerdete Steckdose angeschlossen werden. Verlängerungskabel müssen den VDE-Richtlinien entsprechen. Wickeln Sie das Netzkabel immer vollständig ab.
+ Die Steckdose muss mit einer Sicherung mit einem Mindestsicherungswert „16 A, träge“ gesichert sein.
+ Verändern Sie weder etwas am Netzkabel, noch am Netzstecker.
+ Das Netzkabel ist von Wasser, Hitze, Öl und scharfen Kanten fernzuhalten. Lassen Sie das Netzkabel nicht unter dem Gerät oder unter einem Teppich entlanglaufen und stellen Sie keine Gegenstände darauf.
+ Falls Ihr erworbenes Gerät über eine TFT Konsole verfügt, müssen regelmäßig Softwareupdates durchgeführt werden. Folgen Sie den Anweisungen auf dem Bildschirm, um das Update durchzuführen.
+ Die Systeme und Software von Geräten mit TFT Konsolen sind auf die vorinstallierten Apps abgestimmt. Installieren Sie keine weiteren Apps auf der Konsole.

ⓘ **HINWEIS**

+ Bei den vorinstallierten Apps der TFT Konsolen handelt es sich um Apps externer Hersteller. Sport-Tiedje übernimmt keinerlei Verantwortung für die Verfügbarkeit, Funktionalität oder Inhalte dieser Apps.

1.4 Aufstellort

⚠ **WARNUNG**

+ Stellen Sie das Gerät nicht in Hauptdurchgängen oder Fluchtwegen auf.

⚠ **VORSICHT**

+ Stellen Sie sicher, dass der Trainingsraum während des Trainings gut durchlüftet und keiner Zugluft ausgesetzt ist.
+ Wählen Sie den Aufstellort so, dass sowohl vor als auch neben dem Gerät ausreichend Freiraum/Sicherheitszone bestehen bleibt.
+ Die Aufstell- und Anbaufläche des Gerätes sollten eben, belastbar und fest sein.

► **ACHTUNG**

+ Das Gerät darf nur in einem Gebäude, in ausreichend temperierten und trockenen Räumen (Umgebungstemperaturen zwischen 10°C und 35°C), genutzt werden. Die Nutzung im Freien oder Räumen mit hoher Luftfeuchtigkeit (über 70%) wie Schwimmbädern ist nicht zulässig.
+ Um hochwertige Bodenbeläge (Parkett, Laminat, Kork, Teppiche) vor Druckstellen und Schweiß zu schützen und leichte Unebenheiten auszugleichen, benutzen Sie eine Bodenschutzmatte.

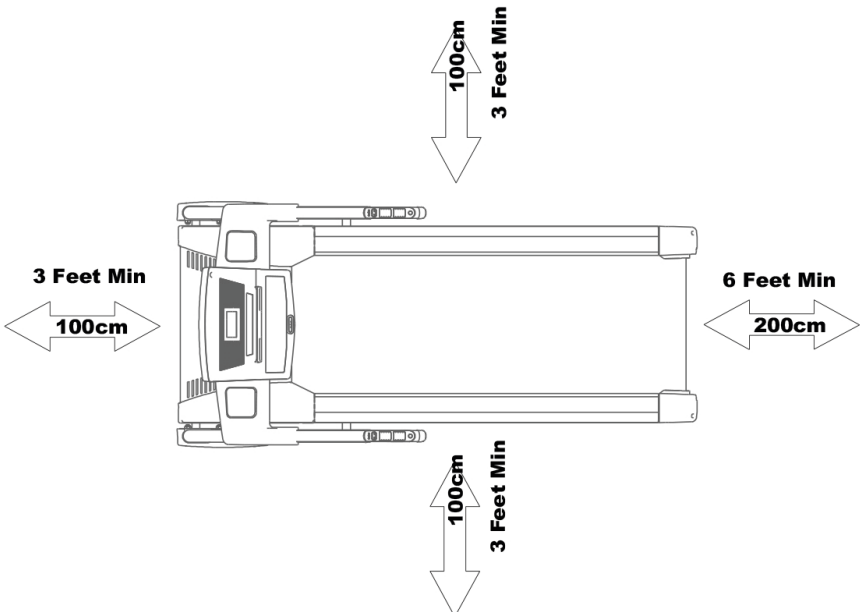

2.1 Allgemeine Hinweise

⚠ **GEFAHR**

+ Lassen Sie kein Werkzeug und/oder Verpackungsmaterial, wie Folien oder Kleinteile, herumliegen, da ansonsten für Kinder Erstickungsgefahr besteht. Halten Sie Kinder während der Montage vom Gerät fern.

⚠ **WARNUNG**

+ Beachten Sie die am Gerät angebrachten Hinweise, um Verletzungsgefahren zu reduzieren.

⚠ **VORSICHT**

+ Öffnen Sie die Verpackung nicht, wenn sie auf der Seite liegt.
+ Achten Sie darauf, dass Sie während des Aufbaus in jede Richtung genügend Bewegungsfreiraum haben.
+ Der Aufbau des Gerätes muss von min. zwei Erwachsenen durchgeführt werden. Nehmen Sie im Zweifelsfall die Hilfe einer dritten, technisch begabten Person in Anspruch.

► **ACHTUNG**

+ Um Beschädigungen am Gerät und dem Boden zu vermeiden, nehmen Sie den Aufbau auf einer Unterlegmatte oder dem Verpackungskarton vor.

ⓘ **HINWEIS**

+ Um den Aufbau so einfach wie möglich zu gestalten, können bereits einige zu verwendende Schrauben und Muttern vormontiert sein.
+ Führen Sie die Montage des Gerätes idealerweise an dem späteren Aufstellort durch.

2.2 Lieferumfang

Der Lieferumfang besteht aus den nachfolgend dargestellten Teilen. Prüfen Sie zu Beginn, ob alle zum Gerät gehörenden Teile und Werkzeuge im Lieferumfang enthalten sind und ob Schäden vorliegen. Bei Beanstandungen ist unmittelbar der Vertragspartner zu kontaktieren.

⚠ **VORSICHT**
Sollten Teile des Lieferumfangs fehlen oder beschädigt sein, darf der Aufbau nicht vorgenommen werden.

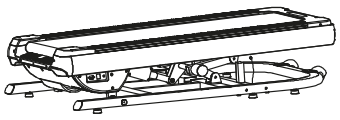

(6) Stützrahmen 1x

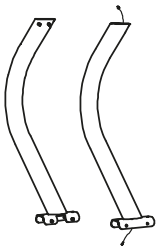

(2L/R) Konsolenmaste je 1x

(29L/R) Untere Abdeckungen je 1x

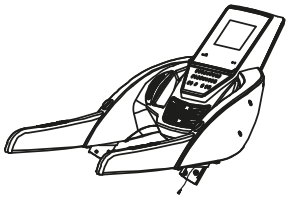

(3) Konsoleneinheit 1x

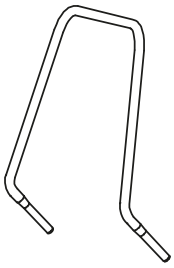

(7) Handgriff 1x

(25a/b) Linke obere Abdeckung je 1x

(26a/b) Rechte obere Abdeckung je 1x

(99) Safety Key 1x

(61) Inbusschraube M10*65
4x

(57) Inbusschraube M10*120
4x

(69) Inbusschraube M8*30
2x

(67) Inbusschraube M10*20
4x

(68) Inbusschraube M8*15
4x

(90) Sicherungsscheibe Ø 8*1.2
6x

(89) Sicherungsscheibe Ø 10*1.2
12x

(78) Schraube ST4x16
4x

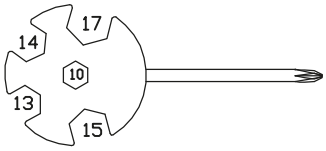

Multi-Tool 1x

Inbusschlüssel 1x

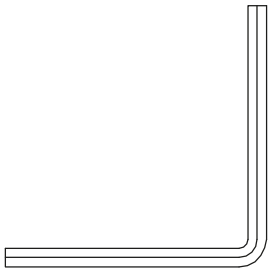

Inbusschlüssel 1x

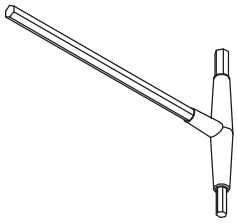

T-Werkzeug 1x

2.3 Aufbau

Sehen Sie sich vor dem Aufbau die einzelnen, dargestellten Montageschritte genau an und führen Sie die Montage gemäß der angegebenen Reihenfolge durch.

ⓘ **HINWEIS**
Verschrauben Sie zunächst alle Teile lose und kontrollieren Sie deren richtige Passform. Ziehen Sie die Schrauben mit Hilfe des Werkzeuges erst fest, wenn Sie dazu aufgefordert werden.

Schritt 1: Montage der Konsolenmaste

1. Verbinden Sie das obere Verlängerungskabel (97) mit dem unteren Verlängerungskabel (98).

► **ACHTUNG**
Achten Sie bei dem nachfolgenden Schritt darauf die Kabel nicht einzuklemmen.

2. Befestigen Sie den linken und rechten Konsolenmast (2L/R) am Stützrahmen (6) mit insgesamt acht Sicherungsscheiben (89), vier Schrauben (61) und vier Schrauben (57).
3. Schieben Sie die Abdeckungen (29L/R) über die Konsolenmaste (2R/L).

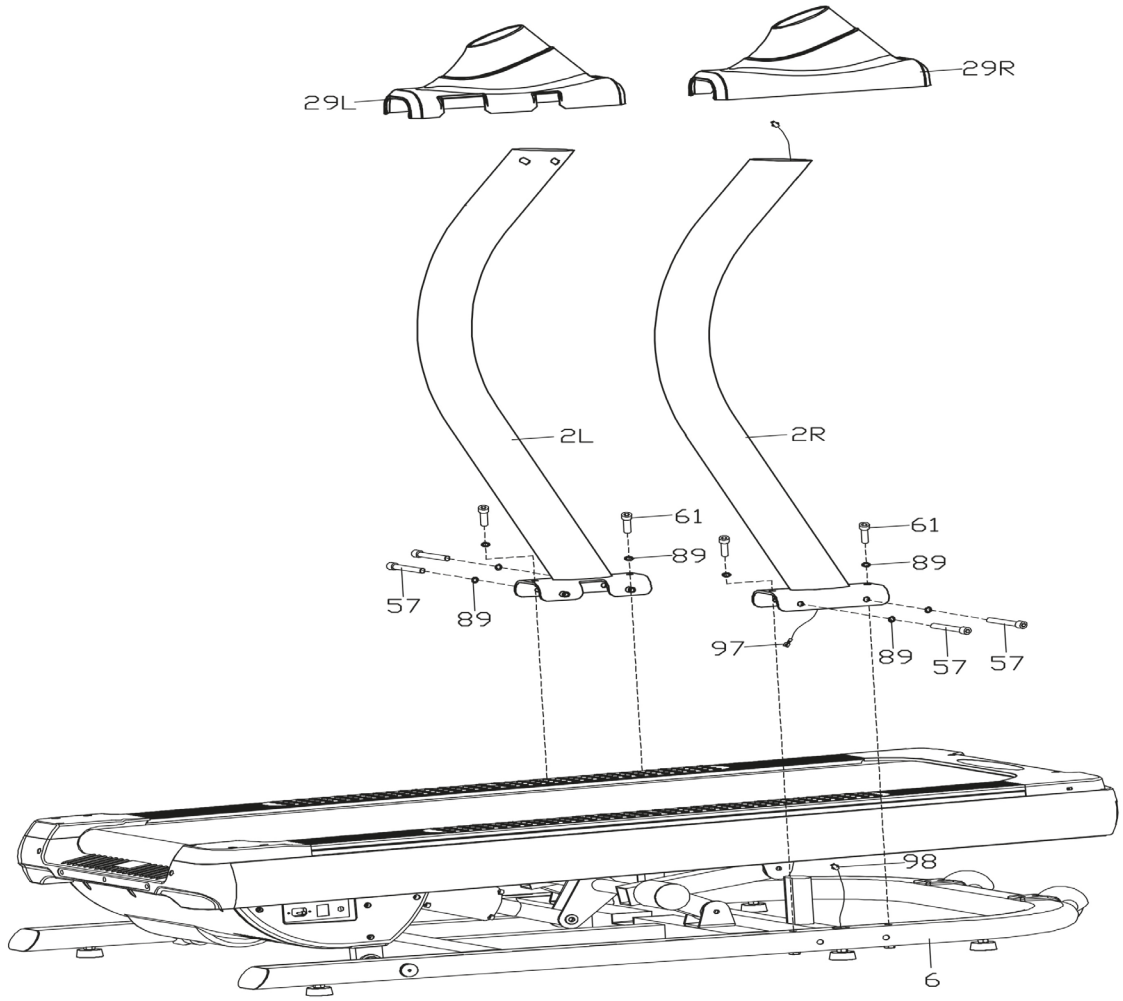

Schritt 2: Montage der Konsoleneinheit

1. Verbinden Sie das Konsolenkabel (96) mit dem oberen Verlängerungskabel (97).

► **ACHTUNG**
Achten Sie bei dem nachfolgenden Schritt darauf die Kabel nicht einzuklemmen.

2. Befestigen Sie die Konsoleneinheit (3) am linken und rechten Konsolenmast (2R/L) mit insgesamt vier Sicherungsscheiben (89), vier Schrauben (67), vier Sicherungsscheiben (90) und vier Schrauben (68).
3. Ziehen Sie alle Schrauben aus **Schritt 1** und **Schritt 2** fest an.

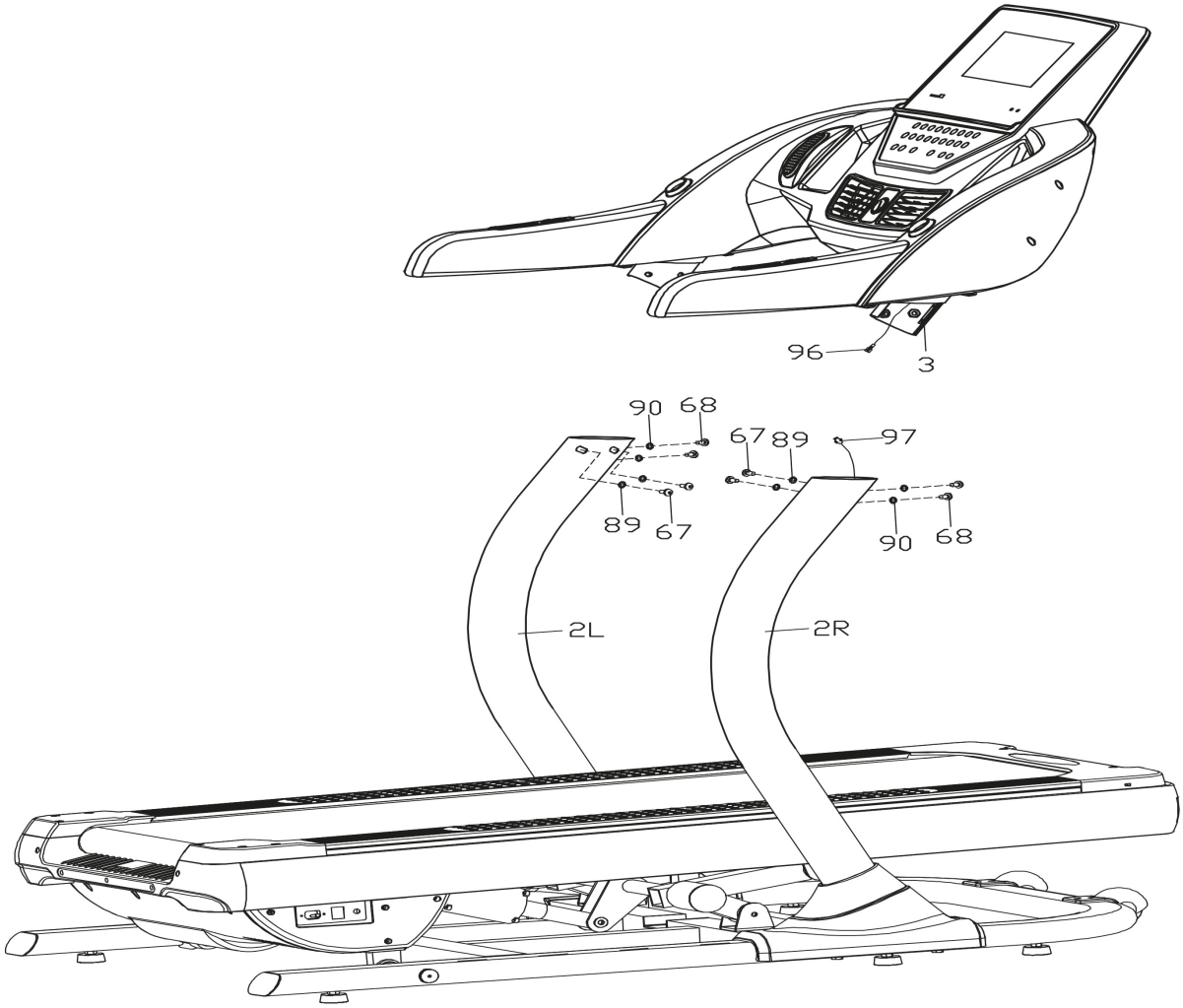

Schritt 3: Montage des Handgriffs

1. Stecken Sie die Enden vom Handgriff (7) in die Öffnungen an der Konsoleneinheit (3).
2. Befestigen Sie den Handgriff (7) an der Konsoleneinheit (3) mit insgesamt zwei Sicherungsscheiben (90) und zwei Schrauben (69).
3. Befestigen Sie die rechten Abdeckungen (26a/b) mit den Punken A an Punkt B der Konsoleneinheit (3) mit zwei Schrauben (78).
4. Verfahren Sie für die linken Abdeckungen (25a/b) wie im vorherigen Schritt.
5. Ziehen Sie die Schrauben an.

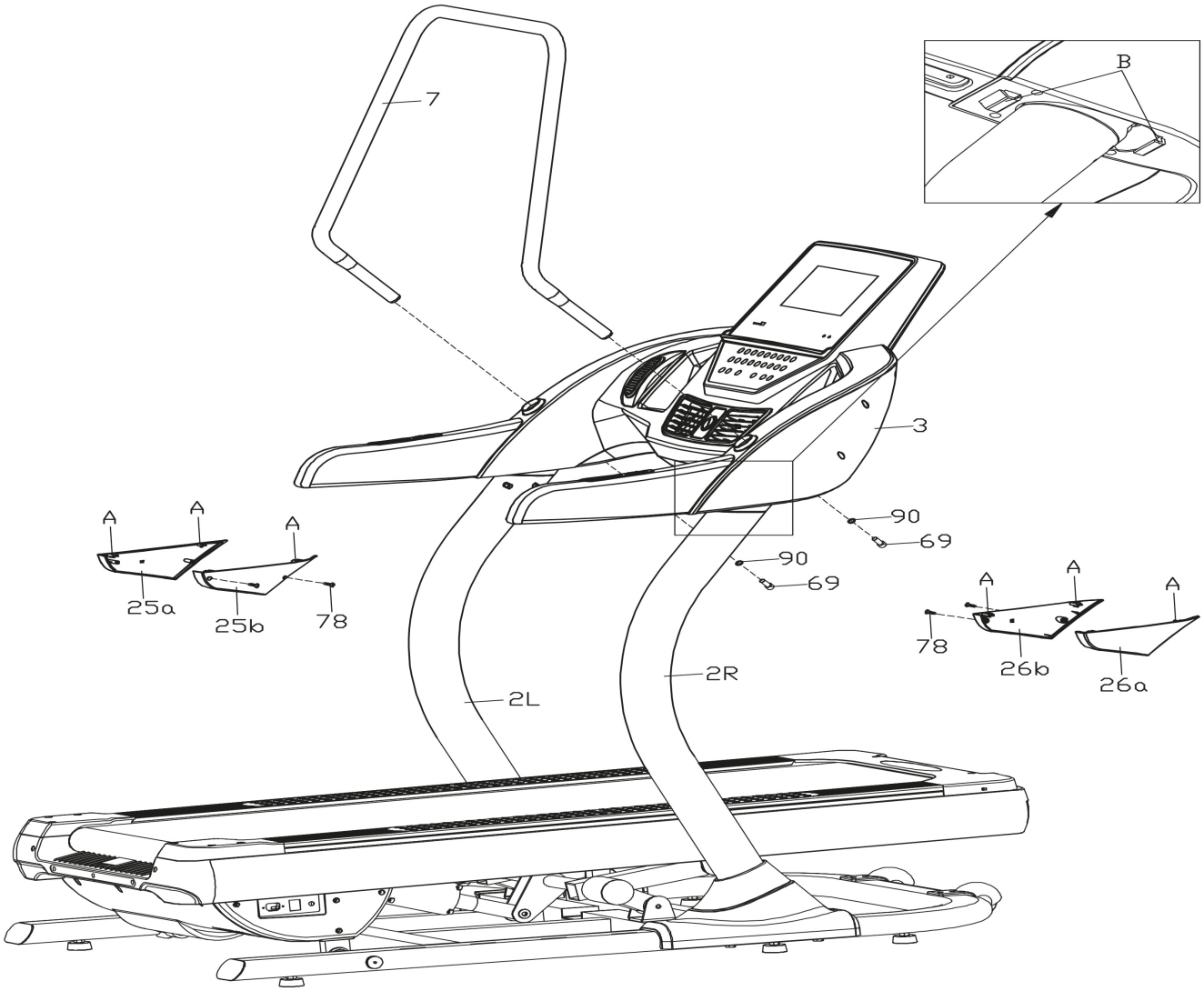

Schritt 4: **Ausrichtung der Standfüße**

Bei Unebenheiten des Bodens können Sie das Laufband durch Drehen der beiden Stellschrauben unter dem Hauptrahmen stabilisieren.

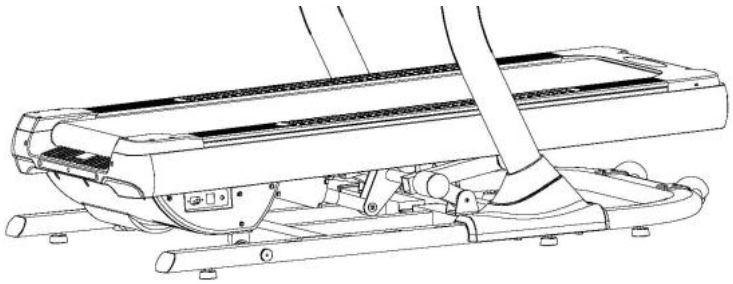

1. Heben Sie das Laufband an der gewünschten Seite an und drehen Sie an der Stellschraube unter dem Hauptrahmen.
2. Drehen Sie die Schraube im Uhrzeigersinn, um sie herauszudrehen und die Lauffläche anzuheben.
3. Drehen Sie gegen den Uhrzeigersinn, um die Lauffläche abzusenken.

Schritt 5: **Anschließen des Gerätes an das Stromnetz**

► **ACHTUNG**
Das Gerät darf nicht an eine Mehrfachsteckdose angeschlossen werden, da ansonsten nicht gewährleistet werden kann, dass das Gerät mit ausreichend Strom versorgt wird. Technische Fehler können die Folge sein.

Stecken Sie den Netzstecker in eine Steckdose, die den Vorgaben in dem Kapitel zur elektrischen Sicherheit entsprechen.

HINWEIS

+ Machen Sie sich vor Trainingsbeginn mit allen Funktionen und Einstellmöglichkeiten des Gerätes vertraut. Lassen Sie sich die ordnungsgemäße Verwendung dieses Produktes von einem Fachmann erläutern.
+ Bitte bedenken Sie, dass die Geräuschemission unter Belastung höher ist als ohne Last.

SAFETY KEY

WARNUNG

+ Das Gerät verfügt zu Ihrer Sicherheit über eine NOT-STOPP-Vorrichtung. Der Betrieb des Gerätes ist nur dann möglich, wenn am Kontaktpunkt des Cockpits der Sicherheitsschlüssel ordnungsgemäß angebracht ist. Wenn sich der Sicherheitsschlüssel nicht mehr auf dem Kontaktpunkt befindet, stoppt das Gerät unverzüglich automatisch. Daher ist die Schnur des Safety Keys mit dem Clip vor jedem Trainingsbeginn an Ihre Kleidung anzubringen. Wenn Sie das Laufband schnell zum Stillstand bringen möchten, Sie die Geschwindigkeit nicht mehr beherrschen oder ein anderer Notfall eintritt, ziehen Sie den Sicherheitsschlüssel mit Hilfe der Schnur vom Cockpit ab.
+ Damit sich der Sicherheitsschlüssel im Falle eines Sturzes vom Kontaktpunkt des Cockpits lösen kann, ist der Clip des Sicherheitsschlüssels fest an Ihre Kleidung anzubringen!
+ Stellen Sie sicher, dass der Sicherheitsschlüssel für Kinder nicht zugänglich ist.

3.1 Konsolenanzeige

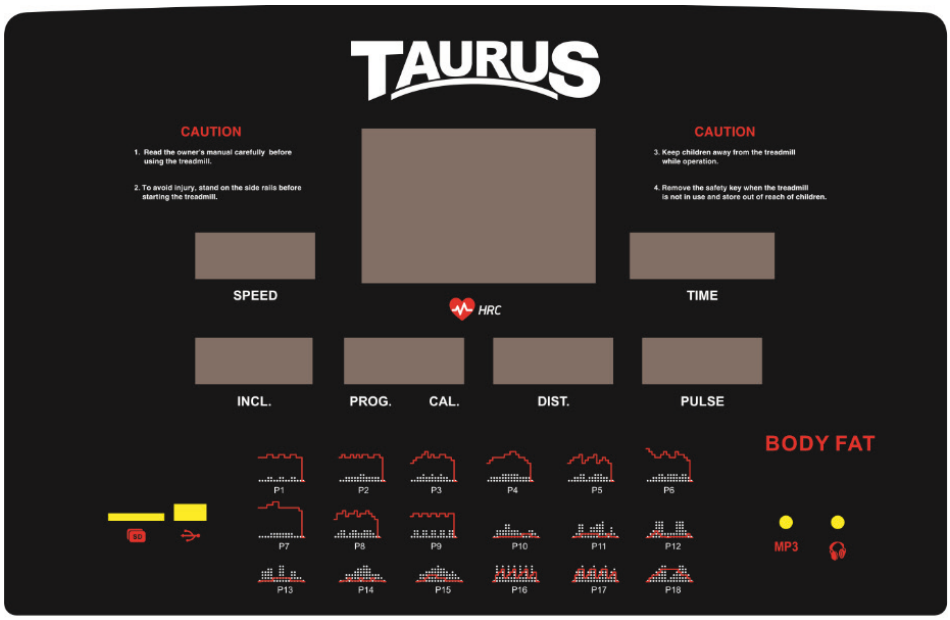

SPEED	+ Anzeige der derzeitigen Trainingsgeschwindigkeit in km/h + Anzeigebereich: 1,0–20,0 km/h + Einstellbereich: 1,0–20,0 km/h ⓘ **HINWEIS** Der maximale Einstellbereich für die Geschwindigkeit steht in Abhängigkeit zur eingestellten Steigung: + -5–14% →1–20 km/h + 15–24% → 1–12 km/h + 25–40% → 1–8 km/h
INCL.	+ Anzeige der derzeitigen Steigung in % + Anzeigebereich: -5–40% + Einstellbereich: -5–40%
PROG.	+ Anzeige des derzeitig ausgewählten Programms
CAL.	+ Anzeige der Kalorien in kcal + Anzeigebereich: 0,0–999 kcal + Einstellberech: 20–990 kcal
DIST.	+ Anzeige der Trainingsstrecke in km + Anzeigebereich: 0,00–99,9 km + Einstellbereich: 1,0–99,0 km
TIME	+ Anzeige der Trainingszeit in Minuten + Anzeigebereich: 0:00–99:59 Min. + Einstellbereich: 5:00–99:00 Min.
PULSE	⚠ **WARNUNG** Ihr Trainingsgerät ist kein medizinisches Gerät. Die Herzfrequenzmessung dieses Geräts kann ungenau sein. Verschiedenste Faktoren können die Genauigkeit der Herzfrequenzanzeige beeinflussen. Die Herzfrequenzanzeige dient lediglich als Trainingshilfe. + Anzeige der Herzfrequenz + Anzeigebereich: 50–200 bpm

3.2 Tastenfunktionen

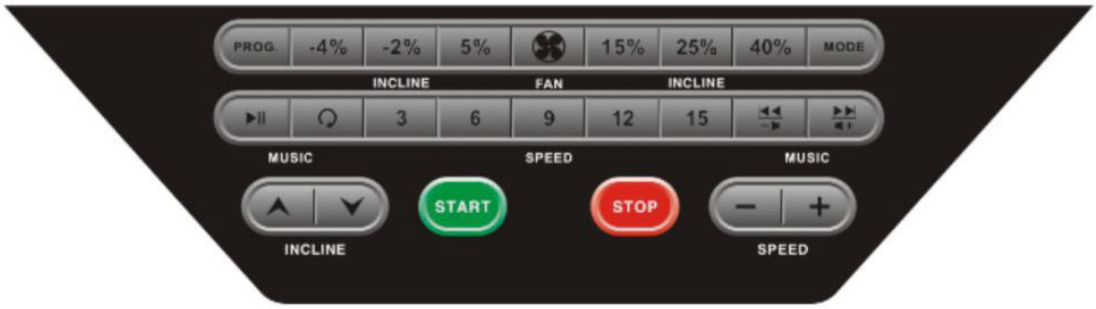

START		Quick-Start oder starten eines Programms ⓘ **HINWEIS** Bei Quick-Start läuft das Laufband mit einer Startgeschwindigkeit von 1 km/h.
STOP		Unterbrechen eines Programms
PROG.		Wechseln zwischen den voreingestellten Programmen (P1–P18), dem Körperfett-Test (FAT) und den benutzerdefinierten Programmen (U1–U3)
MODE		Wechseln zwischen den Zielprogrammen für Zeit (H-1), Strecke (H-2) und Kalorien (H-3)
Schnellwahltasten		+ Einstellen der Steigung auf -4%, -2%, 5%, 15%, 25% oder 40% + Einstellen der Geschwindigkeit auf 3, 6, 9, 12 oder 15 km/h
		+ Einfaches Drücken erhöht oder verringert der Steigung während des Trainings um 1% + Für eine halbe Sekunde gedrückt halten erhöht oder verringert die Steigung während des Trainings kontinuierlich
- +		+ Erhöhen oder verringern der Einstellwerte + Einfaches Drücken erhöht oder verringert der Geschwindigkeit während des Trainings um 0,1 km/h + Für eine halbe Sekunde gedrückt halten erhöht oder verringert die Geschwindigkeit während des Trainings kontinuierlich
MUSIC	▶ II	Starten oder pausieren der Musik
	↻	Lied wiederholen
	⏮ -🔈	+ Kurz drücken, um das Lied zu wechseln + Gedrückt halten, um Lautstärke zu verringern
	⏭ 🔈+	+ Kurz drücken, um das Lied zu wechseln + Gedrückt halten, um Lautstärke zu erhöhen
FAN		Ein- oder Ausschalten des Ventilators

3.3 Programme

Ihnen stehen insgesamt 25 Programme zur Auswahl:

+ Quick-Start Programm: 1
+ Voreingestellte Profil-Programme: 18
+ Zielprogramme: 3
+ Benutzerdefinierte Programme: 3

3.3.1 Quick-Start Programm

Um direkt mit dem Training zu beginnen, drücken Sie die START-Taste.

Die Werte für Zeit, Strecke und Kalorien werden hochgezählt.

ⓘ **HINWEIS**
Während des Trainings können Sie die Geschwindigkeit und die Steigung mit den jeweiligen Tasten anpassen.

3.3.2 Voreingestellte Profil-Programme (P1–P18)

Ihnen stehen insgesamt 18 voreingestellte Profil-Programme zur Auswahl. Jedes Programm ist unterteilt in 16 Abschnitte. Die Dauer dieser Abschnitte ist abhängig von Ihrer festgelegten Trainingszeit.

1. Um eines der Profil-Programme auszuwählen, drücken Sie die PROG-Taste.
2. Legen Sie die gewünschte Trainingszeit fest.
3. Um das Programm zu starten, drücken Sie die START-Taste.

ⓘ **HINWEIS**
Während des Trainings können Sie die Geschwindigkeit und die Steigung mit den jeweiligen Tasten anpassen.

4. Um das Programm zu unterbrechen, drücken Sie die STOP-Taste.

		1	2	3	4	5	6	7	8	9	10	11	12	13	14	15	16
P1	km/h	1	2	2	3	3	2	2	3	3	2	2	3	3	2	2	1
	%	24	25	26	28	29	25	26	28	29	25	26	28	29	25	26	0
P2	km/h	1	2	3	3	3	4	4	5	5	4	4	3	3	3	2	1
	%	24	28	25	25	28	25	28	25	28	28	25	25	28	27	24	0
P3	km/h	1	2	3	4	5	3	4	5	3	4	5	4	3	2	2	1
	%	20	22	24	26	28	30	26	28	24	26	28	28	26	24	22	0
P4	km/h	1	3	3	4	4	5	5	6	6	5	5	4	4	3	3	1
	%	20	22	24	24	26	26	28	28	30	30	28	26	24	22	20	0
P5	km/h	1	2	3	4	5	6	2	3	4	5	6	5	4	3	2	1
	%	20	22	24	26	28	20	22	24	26	28	20	22	24	22	20	0

P6	km/h	1	2	3	4	6	6	4	5	6	6	6	4	5	5	3	1
	%	33	30	28	26	24	28	30	28	26	24	30	28	28	24	22	0
P7	km/h	1	1	2	2	3	3	3	4	4	3	3	3	2	2	1	1
	%	30	32	32	34	34	36	36	32	32	30	30	32	32	30	28	0
P8	km/h	1	4	5	6	2	4	5	6	3	4	5	6	5	4	2	1
	%	20	24	26	28	22	24	26	28	22	24	26	28	26	22	20	0
P9	km/h	1	6	6	2	6	6	2	6	6	2	6	6	2	6	6	1
	%	23	25	26	23	25	26	23	25	26	23	25	26	23	25	26	0
P10	km/h	2	5	5	5	10	10	5	5	5	3	3	2	5	5	3	2
	%	0	0	1	1	1	1	2	2	2	2	3	3	3	2	2	0
P11	km/h	2	4	9	9	4	4	8	8	10	10	12	4	4	8	4	2
	%	0	1	2	3	4	5	4	5	4	2	1	2	3	2	1	0
P12	km/h	2	4	6	12	12	12	3	3	3	3	12	12	12	6	4	2
	%	0	2	4	6	4	2	1	0	1	1	2	2	2	2	3	0
P13	km/h	2	7	7	9	9	4	4	12	12	4	4	8	8	4	4	2
	%	0	1	1	2	2	3	3	4	4	3	3	2	2	1	1	0
P14	km/h	2	2	6	6	6	8	9	10	11	12	9	5	5	5	3	2
	%	0	1	2	4	2	1	2	4	2	1	2	4	2	1	2	0
P15	km/h	2	5	6	7	8	9	10	11	10	9	8	6	7	5	4	2
	%	0	1	2	4	6	6	6	4	4	4	2	2	2	1	1	0
P16	km/h	2	12	4	12	4	12	4	12	4	12	4	12	4	12	4	2
	%	0	8	10	13	4	8	10	13	4	8	10	13	4	8	10	0
P17	km/h	2	8	10	12	4	8	10	12	4	8	10	12	4	8	10	2
	%	0	8	12	13	4	8	12	13	4	8	12	13	4	8	10	0
P18	km/h	2	4	6	8	10	12	12	2	4	6	8	12	12	10	6	2
	%	0	4	6	8	10	12	13	12	13	12	13	10	8	6	4	0

3.3.3 Zielprogramme (H1–H3)

Sie können das Zielprogramm in Abhängigkeit der Trainingszeit (H1), der Trainingsstrecke (H2) oder der Kalorien (H3) festlegen.

1. Um eines der Zielprogramme auszuwählen, drücken Sie die MODE-Taste.
2. Legen Sie den Wert fest.
3. Um das Programm zu starten, drücken Sie die START-Taste.

Der festgelegte Wert zählt runter, alle übrigen Werte zählen hoch.

ⓘ **HINWEIS**
Während des Trainings können Sie die Geschwindigkeit und die Steigung mit den jeweiligen Tasten anpassen.

4. Um das Programm zu unterbrechen, drücken Sie die STOP-Taste.

Sobald der Zielwert erreicht ist, erscheint auf dem Display END und ein Signal ertönt alle zwei Sekunden, bis das Laufband zum Stillstand gekommen ist.

Nach dem Programm wechselt die Konsole in den manuellen Modus.

3.3.4 Benutzerdefinierte Programme (U01–U03)

Ihnen stehen insgesamt drei benutzerdefinierte Programme (U01–U-03) mit jeweils 16 festzulegenden Segmenten zur Verfügung.

ⓘ **HINWEIS**
Sollte bereits ein benutzerdefiniertes Programm angelegt sein, kann das Programm direkt nach Eingabe der Trainingszeit gestartet werden.

1. Um eines der benutzerdefinierten Programme auszuwählen, drücken Sie die PROG-Taste.
2. Legen Sie die Trainingszeit fest und bestätigen Sie die Eingabe mit der MODE-Taste.

Sie können nun mit der Einstellung der einzelnen Segmente beginnen.

3. Legen Sie die Geschwindigkeit mit den +/- Tasten und die Steigung mit den -Tasten fest.
4. Bestätigen Sie die Eingabe mit der MODE-Taste.
5. Verfahren Sie für die übrigen Segmente wie in den vorangegangenen zwei Schritten beschrieben.

Die Einstellungen zum benutzerdefinierten Programm werden direkt gespeichert.

6. Um das Programm zu starten, drücken Sie die START-Taste.

ⓘ **HINWEIS**
Während des Trainings können Sie die Geschwindigkeit und die Steigung mit den jeweiligen Tasten anpassen.

7. Um das Programm zu unterbrechen, drücken Sie die STOP-Taste.

ⓘ **HINWEIS**
Die Einstellungen sind gespeichert und auch nach trennen von der Stromverbindung noch verfügbar.

3.4 Körperfett-Test (FAT)

ⓘ **HINWEIS**
Ihr Trainingsgerät ist kein medizinisches Gerät. Die Messung dient lediglich als Vergleich.

1. Um den Körperfett-Test auszuwählen, drücken Sie die PROG-Taste.
2. Legen Sie Ihr Geschlecht (F1), Ihr Alter (F2), Ihre Größe (F3) und Ihr Gewicht (F4) fest und bestätigen Sie jede Eingaben mit der MODE-Taste.

Die Eingabemöglichkeiten können Sie der folgenden Tabelle entnehmen:

F1	Geschlecht	01 (männlich) / 02 (weiblich)
F2	Alter	10–99
F3	Größe	100–200
F4	Gewicht	20–150

Das Display zeigt F5 an.

3. Umfassen Sie die Handpulssensoren für 5-6 Sekunden.

Das Display zeigt FAT und Ihren Wert auf dem Display an.

F5	FAT	≤19	Untergewicht
		20–25	Normalgewicht
		26–29	Leichtes Übergewicht
		≥30	Übergewichtig

3.5 Zusätzliche Informationen

3.5.1 Ändern der Einheiten

Um die Einheiten zu wechseln, ziehen Sie den Safety-Key heraus und drücken Sie die PROG-Taste und MODE-Taste gleichzeitig für drei Sekunden.

Es ertönt ein Signalton.

Ihnen wird ein Geschwindigkeitswert angezeigt (1 = Kilometer, 0.6 = Meilen)

3.5.2 Kalibrieren der Steigung

Im Falle einer Fehlfunktion der Steigung, kann eine Kalibierung der Steigung Abhilfe schaffen.

► **ACHTUNG**
Führen Sie während der Kalibierung keine weiteren Handlungen am Gerät aus. Andernfalls wird die Kalibrierung fehlschlagen.

Ziehen Sie den Safety-Key heraus und halten Sie die -Tasten für 3 Sekunden gedrückt.

Das Laufband steigt automatisch auf die höchste Position an und fährt auf die niedrigste Position herunter.

3.5.3 Abrufen der Software-Version

Drücken Sie im Standby-Modus die +/- Tasten für die Geschwindigkeit für eine Sekunde.

Die Software-Informationen werden angezeigt.

4.1 Allgemeine Hinweise

⚠ **WARNUNG**

+ Der Lagerort sollte so gewählt werden, dass ein Missbrauch durch Dritte oder Kinder ausgeschlossen werden kann.
+ Sollte Ihr Gerät über keine Transportrollen verfügen, ist das Gerät vor dem Transport zu demontieren.

► **ACHTUNG**

+ Stellen Sie sicher, dass das Gerät im ausgewählten Lagerort vor Nässe, Staub und Schmutz geschützt ist. Der Lagerort sollte trocken und gut belüftet sein und eine konstante Umgebungstemperatur zwischen 5°C und 45°C aufweisen.

4.2 Transportrollen

⚠ **GEFAHR**

Aufgrund des hohen Gewichtes ist aus Sicherheitsgründen ein Transport über die Transportrollen nur mit mindestens drei Personen durchzuführen.

► **ACHTUNG**

Sollten Sie Ihr Gerät über besonders empfindlichen und weichen Bodenbelag, wie Parkett, Dielen oder Laminat transportieren wollen, legen Sie den Transportweg beispielsweise mit Karton oder Ähnlichem aus, um eventuelle Bodenschäden zu vermeiden.

1. Stellen Sie sich hinter das Gerät und heben Sie es an, bis das Gewicht auf die Transportrollen verlagert ist. Anschließend können Sie das Gerät leicht an eine neue Position schieben. Für weitere Transportstrecken sollte das Gerät abgebaut und sicher verpackt werden.
2. Wählen Sie den neuen Standort unter Beachtung der Anweisungen im Abschnitt 1.4 dieser Bedienungsanleitung.

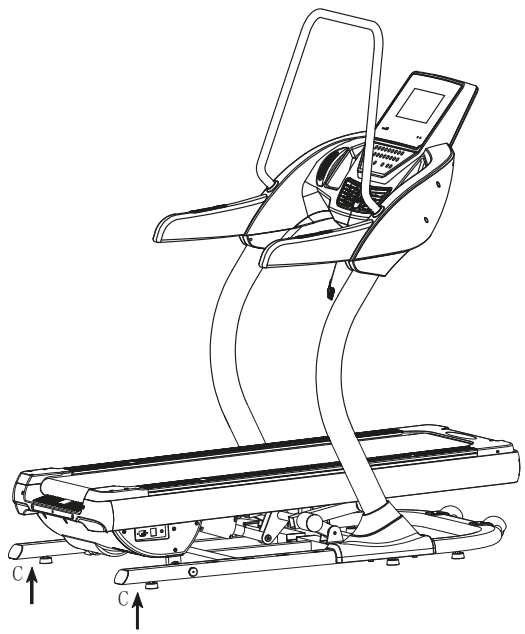

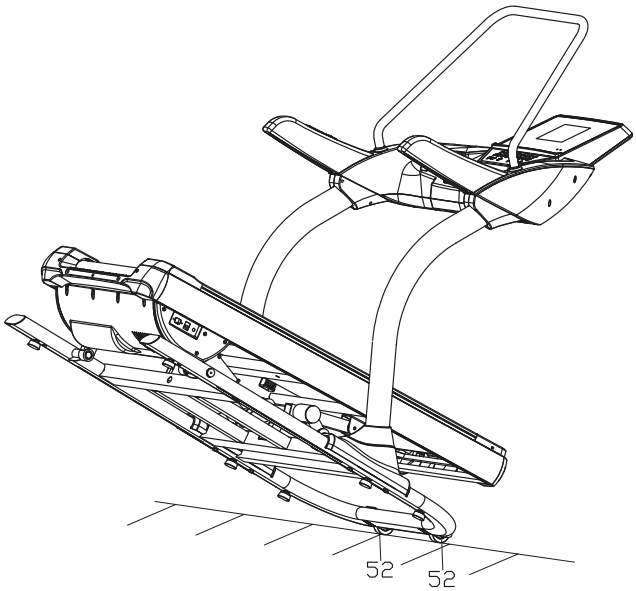

5.1 Allgemeine Hinweise

⚠ **WARNUNG**

+ Nehmen Sie keine unsachgemäßen Veränderungen am Gerät vor.

⚠ **VORSICHT**

+ Beschädigte oder abgenutzte Bauteile können Ihre Sicherheit und die Lebensdauer des Geräts beeinträchtigen. Tauschen Sie deshalb beschädigte oder verschlissene Bauteile sofort aus. Wenden Sie sich in einem solchen Fall an den Vertragspartner. Bis zur Instandsetzung darf das Gerät nicht weiter benutzt werden. Verwenden Sie im Bedarfsfall nur originale Ersatzteile.

► **ACHTUNG**

+ Neben den hier aufgeführten Anweisungen und Empfehlungen zur Wartung und Pflege können zusätzliche Service- und/oder Reparaturleistungen nötig sein; diese sind nur von autorisierten Service-Technikern durchzuführen.

5.2 Störungen und Fehlerdiagnose

Das Gerät durchläuft in der Produktion regelmäßig Qualitätskontrollen. Dennoch können Störungen oder Fehlfunktionen am Gerät auftreten. Häufig sind Einzelteile für diese Störungen verantwortlich, ein Austausch ist meist ausreichend. Die häufigsten Fehler und deren Behebung entnehmen Sie bitte aus folgender Übersicht. Sollte das Gerät dennoch nicht ordnungsgemäß funktionieren, wenden Sie sich an Ihren Vertragspartner.

Fehler	Ursache	Behebung
Konsole reagiert nicht	Safety Key fehlt	Prüfen ob Safety Key steckt und ggf. draufsetzen
Laufmatte schief	Laufmatte nicht zentriert	Laufmatte gemäß Anleitung zentrieren
Schleifgeräusche		
Laufmatte rutscht durch/stoppt	Bandspannung/Schmierung nicht ok	Bandspannung/Schmierung gemäß Anleitung prüfen
Display zeigt nichts an	Steckverbindungen (Kabel) prüfen	Netzschalter auf ein/on, Prüfen ob Safety Key steckt

5.3 Fehlercodes und Fehlersuche

Die Elektronik des Gerätes führt kontinuierlich Tests durch. Bei Abweichungen erscheint auf dem Display ein Fehlercode und der normale Betrieb wird zu Ihrer Sicherheit gestoppt.

+ **E01** Kommunikationsfehler zwischen digitalem Zähler und Wechselrichter

  Kabelverbindung zwischen digitalem Zähler und Wechselrichter unterbrochen, digitaler Zähler und/oder Wechselrichter defekt.

  1. Kabelverbindung zwischen dem digitalen Zähler und Wechselrichter prüfen.
  2. Ggf. Austausch des digitalen Zählers und/oder Wechselrichters nötig. Kontaktieren Sie den technischen Kundendienst.

+ **E04** Fehler bei der Korrektur vom Steigungsmotor

  Kabelverbindung zum Wechselrichter unterbrochen, Wechselrichter und/oder Steigungsmotor defekt.

  1. Gerät neu einschalten.
  2. Kabelverbindung zum Wechselrichter prüfen. Ggf. Austausch des Wechselrichters und/oder Steigungsmotors nötig. Kontaktieren Sie den technischen Kundendienst.

+ **E05** Überstromschutz

  Überstrom am Motor oder Kurzschluss am IPM-Sensor.

  1. Schmieren Sie die Laufmatte, um den Widerstand der Laufmatte zu verringern.
  2. Ggf. Austausch des Wechselrichters nötig. Kontaktieren Sie den technischen Kundendienst.

+ **E06** Überhitzungsschutz

  Temporärer Kurzschluss am Sensor, defekter Steuerungschip (358/324) oder Fehler der Lüftung.

  1. Austausch des Wechselrichters nötig. Kontaktieren Sie den technischen Kundendienst.

+ **E07** Unterspannungsschutz

  Stromspannung beträgt weniger als 185 V.

  1. Stellen Sie sicher, dass das Gerät an einem Netzanschluss von 220-230 V mit 50 Hz angeschlossen ist.
  2. Sollte die eingehende Netzspannung im Normalbereich liegen, ist der Austausch des Wechselrichters nötig. Kontaktieren Sie den technischen Kundendienst.

+ **E09** Überlastungsschutz

  Fehler bei der Parametereinstellung oder Überlast.

  1. Reduzieren Sie die Last auf dem Laufband.
  2. Ggf. Austausch des Wechselrichters nötig. Kontaktieren Sie den technischen Kundendienst.

+ **----** Safety Key

  Verbindung zum Safety Key unterbrochen oder Schalter defekt.

  1. Prüfen, ob der Safety Key richtig steckt.
  2. Kabelverbindung zur Vorrichtung des Safety Keys prüfen. Ggf. Austausch des Schalters nötig. Kontaktieren Sie den technischen Kundendienst.

Bitte kontaktieren Sie Sport-Tiedje für den technischen Kundendienst.

5.4 Pflege und Wartung

Die wichtigste Wartungsmaßnahme ist die Pflege der Laufmatte. Hierzu gehört die Justierung, das Nachspannen sowie die Schmierung der Laufmatte. Schäden, die aufgrund mangelnder oder unterlassener Pflege entstehen, werden nicht durch die Garantie abgedeckt. Nehmen Sie daher in regelmäßigen Abständen Wartungskontrollen vor. Gehen Sie bei der Bandjustierung und -straffung sehr sorgfältig vor, da eine starke Über- oder Unterspannung zu Schäden am Gerät führen kann. Die Laufmatte wird im Werk vor der Auslieferung vorschriftsmäßig eingestellt. Es kann jedoch vorkommen, dass die Laufmatte beim Transport verrutscht.

Durch Einscannen des QR Codes mit der Kamerafunktion oder QR Code Scanner App Ihres Smartphones/Tablets öffnet sich ein Video zur allgemeinen Wartung eines Laufbands auf YouTube. Das Video dient zur Veranschaulichung der in dieser Anleitung beschriebenen Wartungspunkte.

Bitte beachten Sie, dass das Video womöglich nicht in Ihrer Sprache bzw. mit entsprechenden Untertiteln verfügbar ist.

Falls Sie QR Codes nicht scannen können, können Sie jegliche Videos von Sport-Tiedje auf YouTube aufrufen, indem Sie zuerst YouTube öffnen und dort im Suchfeld “Sport-Tiedje” eingeben.

5.4.1 Justierung der Laufmatte

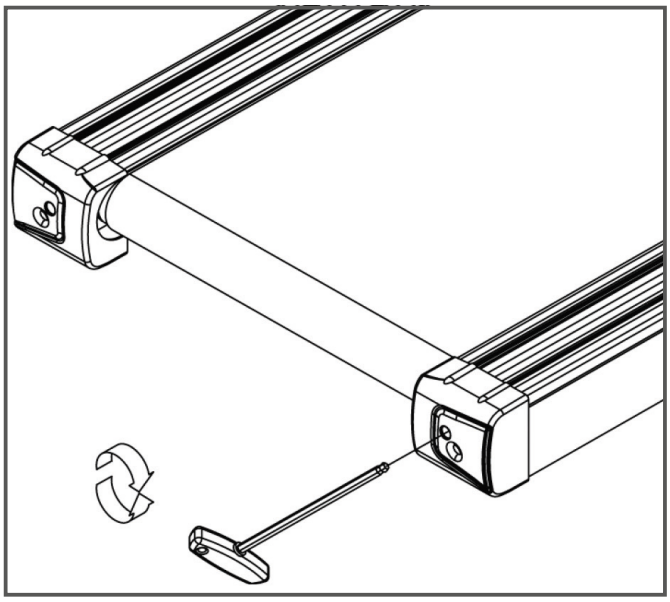

Während des Trainings sollte die Laufmatte möglichst mittig und gerade laufen. Je nach Beanspruchung und Belastung kann sich die Ausrichtung der Laufmatte ändern. Ein weiterer Grund kann die Positionierung des Gerätes auf einer unebenen Fläche sein.

⚠ **VORSICHT**
Bei der folgenden Wartung darf sich niemand auf dem Laufband befinden!

1. Lassen Sie das Gerät mit einer Geschwindigkeit von ca. 5 km/h laufen.
2. Falls die Laufmatte nach links abweicht, drehen Sie die linke Einstellschraube am hinteren Ende des Gerätes max. eine ¼ Umdrehung im Uhrzeigersinn und die rechte Einstellschraube max. eine ¼ Umdrehung gegen den Uhrzeigersinn.
3. Falls die Laufmatte nach rechts abweicht, drehen Sie die rechte Einstellschraube am hinteren Ende des Gerätes max. eine ¼ Umdrehung im Uhrzeigersinn und die linke Einstellschraube max. eine ¼ Umdrehung gegen den Uhrzeigersinn.
4. Beobachten Sie anschließend den Lauf der Matte für ca. 30 Sekunden, da die Veränderung nicht sofort sichtbar wird.
5. Wiederholen Sie den Vorgang solange, bis die Laufmatte wieder gerade läuft. Sollte sich die Laufmatte nicht justieren lassen, kontaktieren Sie bitte Ihren Vertragspartner.

5.4.2 Nachspannen der Laufmatte

Sollte die Laufmatte während des Betriebes über die Laufrollen rutschen (wenn dies der Fall ist, entsteht ein spürbares Rucken während des Laufens), muss die Laufmatte nachgespannt werden.

In den meisten Fällen ist für die Ursache für das Wegrutschen eine Dehnung der Matte durch Benutzung. Dies ist völlig normal.

ⓘ **HINWEIS**
Das Nachspannen wird über dieselben Einstellschrauben, die auch bei der Justierung genutzt werden, ausgeführt.

1. Lassen Sie das Gerät mit einer Geschwindigkeit von 5km/h laufen.
2. Drehen Sie die linke und rechte Einstellschraube direkt aufeinander folgend max. eine ¼ Umdrehung im Uhrzeigersinn.
3. Kontrollieren Sie anschließend, ob die Laufmatte weiterhin durchrutscht. Ist dies der Fall, müssen Sie den beschriebenen Vorgang erneut durchführen.

5.4.3 Schmierung der Laufmatte

Ist die Laufmatte nicht ausreichend geschmiert, nimmt die Reibung deutlich zu und dies führt zu einem starken Verschleiß von Endlosband, Laufplatte, Motor und Platine. Wenn Sie eine erhöhte Reibung der Laufmatte spüren, ist dies ein Indiz dafür, dass Sie eine Schmierung der Matte vornehmen sollten. Eine Schmierung sollte aber mindestens alle 3 Monate oder alle 50 Betriebsstunden erfolgen. Je nachdem, welcher Fall zuerst eintritt.

ⓘ **HINWEIS**
Sollte Ihr Laufband mit einem Klappmechanismus ausgestattet sein, können Sie die Schmierung auch im geklappten Zustand durchführen.

1. Heben Sie die Laufmatte leicht an.
2. Geben Sie etwas Schmieröl oder Silikonspray auf das gesamte Laufdeck und verteilen Sie es gleichmäßig.
3. Drehen Sie das Band per Hand weiter, so dass anschließend die gesamte Fläche zwischen Endlosband und Laufplatte geschmiert ist.
4. Wischen Sie das überschüssige Schmieröl bzw. Silikonspray ab.

ⓘ **HINWEIS**
Nach längerer Nichtbenutzung des Gerätes muss diese Wartung ebenfalls vorgenommen werden.

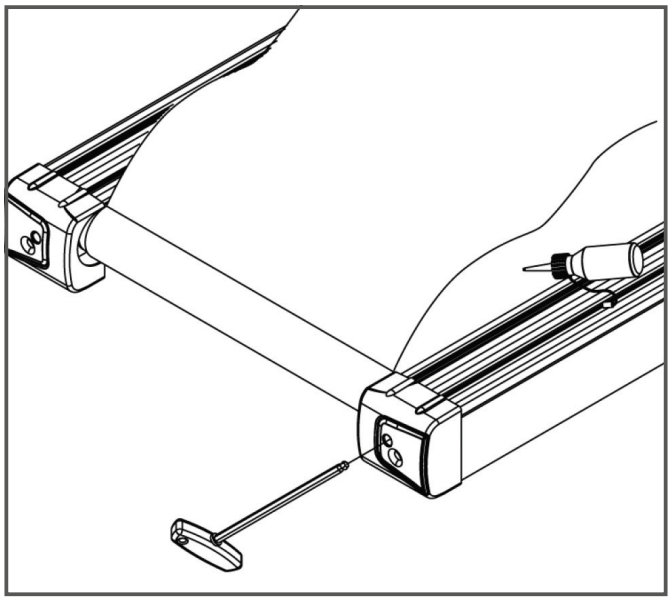

5.5 Wartungs- und Inspektionskalender

Um Beschädigungen durch Körperschweiß zu vermeiden, muss das Gerät nach jeder Trainingseinheit mit einem feuchten Handtuch (keine Lösungsmittel!) gereinigt werden.

Folgende Routinearbeiten sind in den angegebenen Zeitabständen durchzuführen:

Teil	Wöchentlich	Monatlich	Vierteljährlich	Halbjährlich
Display Konsole	R	I		
Bandspannung				I
Bandschmierung			I	
Kunststoffabdeckungen	R	I		
Schrauben & Kabelverbindungen		I		
Legende: R = Reinigen; I = Inspizieren				

6 ENTSORGUNG

Dieses Gerät darf am Ende seiner Lebensdauer nicht über den normalen Haushaltsmüll entsorgt werden, sondern muss an einem Sammelpunkt für das Recycling von elektrischen und elektronischen Geräten abgegeben werden. Nähere Informationen erhalten Sie bei der zuständigen Entsorgungsstelle Ihrer Gemeindeverwaltung.

Die Werkstoffe sind gemäß ihrer Kennzeichnung wiederverwertbar. Mit der Wiederverwendung, der stofflichen Verwertung oder anderen Formen der Verwertung von Altgeräten leisten Sie einen wichtigen Beitrag zum Schutze der Umwelt.

7 ZUBEHÖR-EMPFEHLUNG

Um Ihr Trainingserlebnis noch angenehmer, effektiver und schöner zu gestalten, empfehlen wir Ihnen, Ihr Fitnessgerät um passendes Zubehör zu ergänzen. Das kann zum Beispiel eine **Bodenmatte** sein, die Ihr Fitnessgerät sicherer stehen lässt und auch den Boden vor herabfallendem Schweiß schützt, das können aber auch zusätzliche Handläufe bei einigen Laufbändern sein oder **Silikonspray**, um bewegliche Teile gut in Schuss zu halten.

Wenn Sie ein Fitnessgerät mit Pulstraining erworben haben und Sie herzfrequenzorientiert trainieren wollen, empfehlen wir Ihnen unbedingt die Nutzung eines kompatiblen Brustgurtes, da so eine optimale Übertragung der Herzfrequenz gegeben ist. Bei Kraftstationen wollen Sie eventuell zusätzliche **Zug-Griffe** oder **Gewichte** kaufen.

Unser Sortiment an Zubehör bietet höchste Qualität und macht das Training noch besser. Wenn Sie sich über kompatibles Zubehör informieren möchten, gehen Sie am besten in unserem Webshop auf die Detailseite des Produktes (am einfachsten geben Sie dafür die Artikelnummer im Suchfeld oben ein) und fahren auf dieser Seite dann zum empfohlenen Zubehör. Alternativ können Sie den zur Verfügung gestellten QR-Code nutzen. Sie können sich natürlich auch an unseren Kundenservice wenden: telefonisch, per E-Mail, in einer unserer Filialen oder über unsere Social-Media-Kanäle. Wir beraten Sie gerne!

Bodenmatte

Brustgurt

Kontaktgel

Silikonspray

Handtücher

8.1 Seriennummer und Modellbezeichnung

Um Ihnen den bestmöglichen Service bieten zu können, halten Sie bitte **Modellbezeichnung**, **Artikelnummer**, **Seriennummer**, **Explosionszeichnung** und **Teileliste** bereit. Die entsprechenden Kontaktmöglichkeiten finden Sie in Kapitel 10 dieser Bedienungsanleitung.

ⓘ **HINWEIS**
Die Seriennummer Ihres Geräts ist einmalig. Sie befindet sich auf einem weißen Aufkleber. Die genaue Position dieses Aufklebers entnehmen Sie bitte der folgenden Abbildung.

Tragen Sie die Seriennummer in das entsprechende Feld ein.

Seriennummer:

Marke / Kategorie:

Taurus / Laufband

Modellbezeichnung:

Incline Treadmill

Artikelnummer:

TF-IT10.5PRO

8.2 Teileliste

Nr.	Bezeichnung (ENG)	Anz.	Nr.	Bezeichnung (ENG)	Anz.
1	Main frame	1	32	Motor cover	1
2L/R	L/R upright tube	1 p.r.	33	Fan bracket	1
3	Computer frame	1	34L/R	Fan bracket	1 p.r.
4	Incline frame	1	35	Seal cover	2
5L/R	Incline connection board	2	36L/R	Motor cover	1 p.r.
6	Support bracket	1	37	Transport wheels cover	2
7	Front handlebar	1	38	Cushion support bracket	8
8	Motor cover mounting	2	39	Shortcut key	2
9	Front roller	1	40	PU grip	2
10	Rear roller	1	41	Edgings	2
11	Spacer 1	8	42	Running belt	1
12	Spacer 2	4	43	Running board	1
13	Spacer 3	2	44	Belt	1
14	Spacer 4	2	45	Cushion	4
15	Spindle	2	46	Rubber cushion	4
16	Spring	4	47	Limited cushion	2
17	Sound net	2	48	Anti-skid cushion	1
18	Foot pad	6	49	Spacer 5	4
19	Edging press board	8	50	Seal end cap	8
20	Bearing	4	51	Plastic edging mounting	10
21	Computer board bottom cover	1	52	Roller	2
22	Computer upper cover	1	53	Foam grip	1
23	Computer bottom cover	1	54	Non-slip mat	4
24	Loudspeaker cover	2	55	Square end cap 1	2
25a/b	Left upright cover	1p.r.	56	Square end cap 2	2
26a/b	Right upright cover	1p.r.	57	Hex socket screw M10*120	4
27	Front cover	1	58	Hex socket screw M10*80	4
28	Front cover 2	1	59	Hex socket screw M10*75	2
29L/R	Support tube cover	1p.r.	60	Hex socket screw M10*60	2
30L/R	Rear end cap	1p.r.	61	Hex socket screw M10*65	4
31	Connection end cap	1	62	Hex socket screw M10*20	2

63	Hex bolt M10*65	1
64	Hex bolt M10*30	4
65	Hex bolt M10*47	1
66	Hex bolt M10*45	2
67	Hex socket screw M10*20	4
68	Hex socket screw M8*15	4
69	Hex socket screw M8*30	2
70	Hex socket screw M6*20	2
71	Hex nut M6*35	4
72	Cross pan head screw M5*8	2
73	Cross pan head screw M5*15	2
74	Cross pan head screw M5*20	4
75	Cross pan head screw M5*25	8
76	Cross pan head screw M4*8	12
77	Cross tapping screw ST4×35	4
78	Cross tapping screw ST4×16	83
79	Cross tapping screw ST4×45	4
80	Cross tapping screw ST4×12	28
81	Cross tapping screw ST4×12	4
82	Screws M3*15	2
83	Cross tapping screw ST2.9*9.5	4
84	Screws M4*8	6
85	Nylon nut M10	12
86	Hex nut M10	6
87	Hex nut M6	4
88	Hex nut M3	2
89	Lock washer Φ10*1.2	28
90	Lock washer Φ8*1.2	6
91	Flat washer	4
92	Standard flat washer Φ10*2.0	4
93	Spring washer	4
94	Spring nut	2
95	Big washer	2
96	upper extension wire	1
97	controller wire	1
98	lower extension wire	1
99	Safety key	1
100	Brake resistor	1
101	Fan	2
102	AC motor	1
103	Incline motor	1
104	Power wire	1
105	Switch	1
106	Circuit breaker	1
107	Power socket	1
108	Transducer	1
109	Inductor (optional)	1
110	Filter(optional)	1
111	loudspeaker(optional)	2
112	Amplifier board(optional)	1
113	Connecting wire of MP3	1
114	Audio jack(optional)	1
115	Audio socket (optional)	1
116	Inductor bracket (optional)	1
117	USB/SD card(optional)	1

8.3 Explosionszeichnung

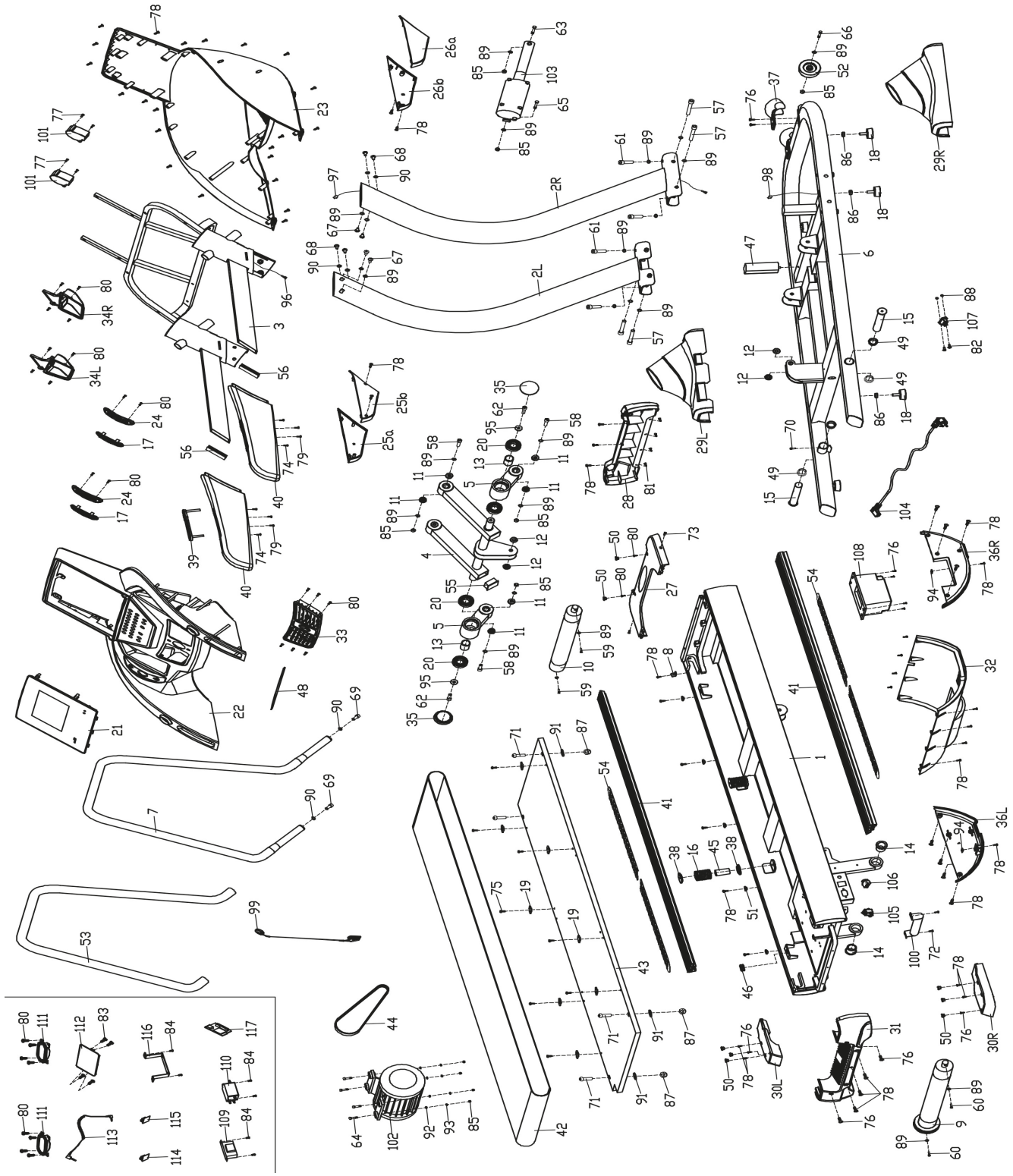

9 GARANTIE

Trainingsgeräte von Taurus® unterliegen einer strengen Qualitätskontrolle. Sollte ein bei uns gekauftes Fitnessgerät dennoch nicht einwandfrei funktionieren, bedauern wir dies sehr und bitten Sie, sich an unseren aufgeführten Kundendienst zu wenden. Gerne stehen wir Ihnen telefonisch über die Technik-Hotline zur Verfügung.

Fehlerbeschreibungen
Ihr Trainingsgerät wurde so entwickelt, dass es dauerhaft ein hochwertiges Training ermöglicht. Sollte dennoch ein Problem auftreten, lesen Sie bitte zuerst die Bedienungsanleitung.

Zur weiteren Problemlösung, wenden Sie sich bitte an Ihren Vertragspartner oder rufen Sie unsere kostenlose Service-Hotline an. Zur schnellstmöglichen Problemlösung beschreiben Sie den Fehler bitte so genau wie möglich.

Zusätzlich zur gesetzlichen Gewährleistung gewähren wir Ihnen eine Garantie auf alle bei uns gekauften Fitnessgeräte nach Maßgabe der nachfolgenden Bestimmungen.
Ihre gesetzlichen Rechte werden hierdurch nicht eingeschränkt.

Garantieinhaber
Garantieinhaber ist der Erstkäufer bzw. jede Person, die ein neu gekauftes Produkt von einem Erstkäufer als Geschenk erhalten hat.

Garantiezeiten
Ab Übergabe des Trainingsgerätes übernehmen wir die in unserem Webshop hinterlegten Garantiezeiten. Die für Ihr Trainingsgerät entsprechenden Garantiezeiten finden Sie auf jeweiligen Produktseite.

Instandsetzungskosten
Nach unserer Wahl erfolgt entweder eine Reparatur, ein Austausch von beschädigten Einzelteilen oder ein Komplett-Austausch. Ersatzteile, welche beim Geräteaufbau selbst anzubringen sind, sind vom Garantienehmer selbst zu tauschen und sind nicht Bestandteil der Instandsetzung. Nach Ablauf der Garantiezeit für Instandsetzungskosten gilt eine reine Teilegarantie, welche die Reparatur-, Einbau- und Versandkosten nicht beinhaltet.

Die Benutzungszeiten werden wie folgt deklariert:

+ Heimgebrauch: ausschließlich private Nutzung nur im Privathaushalt bis zu 3 Std. täglich
+ Semiprofessionelle Nutzung: bis zu 6 Std. täglich (z.B. Reha, Hotels, Vereine, Firmenfitness)
+ Professionelle Nutzung: mehr als 6 Std. täglich (z.B. Fitness-Studio)

Garantie-Service
Während der Garantiezeit werden Geräte, die aufgrund von Material- oder Fabrikationsfehlern Defekte aufweisen, nach unserer Wahl repariert oder ersetzt. Ausgetauschte Geräte oder Teile von Geräten gehen in unser Eigentum über. Die Garantieleistungen bewirken weder eine Verlängerung der Garantiezeit, noch setzen sie eine neue Garantie in Gang.

Garantiebedingungen
Zur Geltendmachung der Garantie sind folgende Schritte erforderlich:

Setzen Sie sich bitte per E-Mail oder Telefon mit dem Kundendienst in Verbindung. Falls das Produkt in der Garantie zwecks Reparatur eingeschickt werden muß, übernimmt der Verkäufer die Kosten. Nach Ablauf der Garantie trägt der Käufer die Transport- und Versicherungskosten. Wenn der Defekt im Rahmen unserer Garantieleistung liegt, erhalten Sie ein repariertes oder neues Gerät zurück.

Garantieansprüche sind ausgeschlossen bei Schäden durch:

+ missbräuchliche oder unsachgemäße Behandlung
+ Umwelteinflüsse (Feuchtigkeit, Hitze, Überspannung, Staub etc.)
+ Nichtbeachtung der für das Gerät geltenden Sicherheitsvorkehrungen
+ Nichtbeachtung der Bedienungsanleitung
+ Gewaltanwendung (z. B. Schlag, Stoß, Fall)
+ Eingriffe, die nicht von der von uns autorisierten Serviceadresse vorgenommen wurden
+ eigenmächtige Reparaturversuche

Kaufbeleg und Seriennummer
Bitte achten Sie darauf, die entsprechende Rechnung im Garantiefall vorlegen zu können. Damit wir Ihre Modellversion eindeutig identifizieren können sowie für unsere Qualitätskontrolle benötigen wir in jedem Service-Fall die Angabe der Geräte-Seriennummer. Bitte halten Sie die Seriennummer sowie Kundennummer möglichst schon bei Anruf unserer Service-Hotline bereit. Dies erleichtert eine zügige Bearbeitung.

Falls Sie Probleme haben, die Seriennummer an Ihrem Trainingsgerät zu finden, stehen Ihnen unsere Service-Mitarbeiter mit weiteren Auskünften bereit.

Service außerhalb der Garantie
Auch in Fällen eines Mangels an Ihrem Trainingsgerät nach Ablauf der Garantie oder in Fällen, welche nicht in der Gewährleistung eingeschlossen sind, wie z.B. normale Abnutzung stehen wir Ihnen gerne für ein individuelles Angebot zur Verfügung. Wenden Sie sich bitte an unseren Kundendienst, um eine schnelle und kostengünstige Problemlösung zu finden. In diesem Fall gehen die Versandkosten zu Ihren Lasten.

Kommunikation
Viele Probleme können bereits durch ein Gespräch mit uns als Ihrem Fachhändler gelöst werden. Wir wissen, wie wichtig Ihnen als Nutzer des Trainingsgerätes die schnelle und unkomplizierte Problembehebung ist, damit Sie ohne große Unterbrechungen mit Freude trainieren können. Darum sind auch wir an einer schnellen und unbürokratischen Lösung Ihrer Anfrage interessiert. Halten Sie daher bitte Ihre Kundennummer sowie die Seriennummer des defekten Gerätes bereit.

10 KONTAKT

DE

TECHNIK

+49 4621 4210-900
+49 4621 4210-698
technik@sport-tiedje.de
Mo - Fr 08:00 - 18:00
Sa 09:00 - 18:00

SERVICE

0800 20 20 277
(kostenlos)
info@sport-tiedje.de
Mo - Fr 08:00 - 21:00
Sa 09:00 - 21:00
So 10:00 - 18:00

DK

TECHNIK & SERVICE

80 90 16 50
+49 4621 4210-945
info@fitshop.dk
Mo - Fr 08:00 - 18:00
Sa 09:00 - 18:00

FR

TECHNIK & SERVICE

+33 (0) 172 770033
+49 4621 4210-933
service-france@fitshop.fr
Mo - Fr 08:00 - 18:00
Sa 09:00 - 18:00

PL

TECHNIK & SERVICE

22 307 43 21
+49 4621 42 10-948
info@fitshop.pl
Mo - Fr 08:00 - 18:00
Sa 09:00 - 18:00

BE

TECHNIK & SERVICE

02 732 46 77
+49 4621 42 10-932
info@fitshop.be
Mo - Fr 08:00 - 18:00
Sa 09:00 - 18:00

UK

TECHNIK

+44 141 876 3986
support@powerhousefitness.co.uk

SERVICE

+44 141 876 3972
Mo - Fr 9am - 5pm

NL

TECHNIK & SERVICE

+31 172 619961
info@fitshop.nl
Ma - Do 09:00 - 17:00
Vr 09:00 - 21:00
Za 10:00 - 17:00

INT

TECHNIK & SERVICE

+49 4621 4210-944
service-int@sport-tiedje.de
Mo - Fr 8am - 6pm
Sat 9am - 6pm

AT

TECHNIK & SERVICE

0800 20 20 277
(kostenlos)
+49 4621 42 10-0
info@sport-tiedje.at
Mo - Fr 08:00 - 18:00
Sa 09:00 - 18:00

CH

TECHNIK & SERVICE

0800 202 027
+49 4621 42 10-0
info@sport-tiedje.ch
Mo - Fr 08:00 - 18:00
Sa 09:00 - 18:00

Auf dieser Webseite finden Sie eine detaillierte Übersicht inkl. Anschrift und Öffnungszeiten für alle Filialen der Sport-Tiedje Group im In- sowie im Ausland:

www.sport-tiedje.de/filialen

WIR LEBEN FITNESS

WEBSHOP UND SOCIAL MEDIA

Sport-Tiedje ist mit derzeit 80 Filialen Europas größter Fachmarkt für Heimfitnessgeräte und weltweit einer der renommiertesten Online-Versandhändler für Fitness-Equipment. Privatkunden bestellen über die 25 Webshops der jeweiligen Landessprache oder lassen sich ihre Wunschgeräte vor Ort zusammenstellen. Darüber hinaus beliefert das Unternehmen Fitnessstudios, Hotels, Sportvereine, Firmen und Physio-Praxen mit professionellen Geräten für Ausdauer- und Krafttraining.

Sport-Tiedje bietet eine breite Palette an Fitnessgeräten namhafter Hersteller, hochwertige Eigenentwicklungen und umfangreiche Serviceleistungen, z. B. einen Aufbauservice und eine sportwissenschaftliche Beratung vor und nach dem Kauf. Dafür beschäftigt das Unternehmen zahlreiche Sportwissenschaftler, Fitnesstrainer und Leistungssportler.

Besuchen Sie uns doch auch auf unseren Social Media Kanälen oder unserem Blog!

www.sport-tiedje.de
www.sport-tiedje.de/blog

www.facebook.com/SportTiedje

www.instagram.com/sporttiedje

www.youtube.com/user/sporttiedje

TAURUS

cardiostrong

BODYCRAFT

cardiojump

DARWIN FITNESS GERMANY

Notizen

Notizen

TAURUS®

Incline Laufband IT10.5 PRO