cardiostrong®

Montage- und Bedienungsanleitung

max. 136 kg

~ 90 Min.

70 kg

L 126 | B 53 | H 162

CSTEX60TOUCH.01.04

Art.-Nr.: CST-EX60-TOUCH

Crosstrainer EX60 Touch

Inhaltsverzeichnis

1	ALLGEMEINE INFORMATIONEN	7
1.1	Technische Daten	7
1.2	Persönliche Sicherheit	8
1.3	Elektrische Sicherheit	9
1.4	Aufstellort	10
2	MONTAGEANLEITUNG	11
2.1	Allgemeine Hinweise	11
2.2	Lieferumfang	12
2.3	Aufbau	13
3	BEDIENUNGSANLEITUNG	19
3.1	Konsolenanzeige	19
3.2	Tastenfunktionen	20
3.3	Einschalten und erste Einstellungen	20
3.4	Trainingsprogramme	22
3.4.1	Quick-Start Programm	22
3.4.2	Manuelle Programme	23
3.4.3	Profilprogramme	23
3.4.4	Wattprogramm	24
3.4.5	Herzfrequenzgesteuerte Programme	24
3.5	Recovery-Funktion	25
3.6	Trainingstagebuch	26
3.7	Multimedia und Softwareupdates	27
3.7.1	Abrufen von Apps über das Hauptmenü	28
3.7.2	Abrufen von Apps während des Trainings	28
4	LAGERUNG UND TRANSPORT	29
4.1	Allgemeine Hinweise	29
4.2	Transportrollen	29
5	FEHLERBEHEBUNG, PFLEGE UND WARTUNG	30
5.1	Allgemeine Hinweise	30
5.2	Störungen und Fehlerdiagnose	30
5.3	Wartungs- und Inspektionskalender	31
6	ENTSORGUNG	31
7	ZUBEHÖR-EMPFEHLUNG	32

8 ERSATZTEILBESTELLUNG 33

8.1 Seriennummer und Modellbezeichnung 33
8.2 Teileliste 34
8.3 Explosionszeichnung 37

9 GARANTIE 38

10 KONTAKT 40

Sehr geehrte Kundin, sehr geehrter Kunde,

vielen Dank, dass Sie sich für Fitnessgerät von cardiostrong® entschieden haben. cardiostrong bietet hochwertige Heimfitnessgeräte, die optimal an die Bedingungen zu Hause angepasst sind. Trainieren Sie zu Hause unabhängig von Wetter oder Tageszeit. cardiostrong Fitnessgeräte bieten Trainingsprogramme und ein Leistungsspektrum für alle Trainingsniveaus und alle Trainingsziele. Weitere Informationen finden Sie unter www.sport-tiedje.com oder www.cardiostrong.de. Wir wünschen Ihnen viel Spaß beim Training!

Bestimmungsgemäßer Gebrauch

Das Gerät darf nur für seinen bestimmungsgemäßen Zweck verwendet werden.

Das Gerät ist ausschließlich für den Heimgebrauch geeignet. Das Gerät ist nicht für den semiprofessionellen (z. B. Krankenhäuser, Vereine, Hotels, Schulen usw.) und gewerblichen bzw. professionellen Einsatz (z. B. Fitness-Studio) geeignet.

► **ACHTUNG**
Die Konsole dieses Fitnessgerätes nutzt eine perfekt auf das Equipment abgestimmte Software. Bitte nehmen Sie keine unvorhergesehenen Eingriffe vor, wie z.B. das installieren externer Apps. Das kann die Funktionalität der Konsole beeinträchtigen oder sie sogar unbenutzbar machen. Führen Sie nur die notwendigen Updates im Software Updater durch.

HAFTUNGSAUSSCHLUSS

©2010 cardiostrong ist eine eingetragene Marke der Firma Sport-Tiedje GmbH. Alle Rechte vorbehalten. Jegliche Verwendung dieser Marke ohne die ausdrückliche schriftliche Genehmigung von Sport-Tiedje ist untersagt.

Produkt und Handbuch können geändert werden. Die technischen Daten können ohne Vorankündigung geändert werden.

ZU DIESER ANLEITUNG

Bitte lesen Sie die gesamte Anleitung vor der Montage und der ersten Benutzung aufmerksam durch. Die Anleitung hilft Ihnen beim schnellen Aufbau und erläutert die sichere Handhabung. Tragen Sie dafür Sorge, dass alle mit dem Gerät trainierenden Personen (besonders Kinder und Personen mit körperlicher, sensorischer, geistiger oder motorischer Behinderung) unbedingt vorab über diese Anleitung und ihren Inhalt informiert werden. Im Zweifelsfall müssen verantwortliche Personen die Nutzung des Gerätes beaufsichtigen.

Durch laufende Änderungen und Softwareoptimierungen kann es vorkommen, dass die Anleitung angepasst werden muss. Sollten Sie während des Aufbaus oder der Nutzung eventuelle Abweichungen feststellen, dann rufen Sie im Zweifel die im Webshop hinterlegte Anleitung auf. Dort ist immer die aktuellste Anleitung hinterlegt.

Das Gerät wurde sicherheitstechnisch nach neuesten Erkenntnissen konstruiert. Mögliche Gefahrenquellen, die Verletzungen verursachen könnten, wurden bestmöglich ausgeschlossen. Stellen Sie sicher, dass die Aufbauanweisung korrekt befolgt wurde und dass alle Teile des Gerätes festsitzen. Im Bedarfsfall muss die Anleitung erneut durchgegangen werden, um eventuelle Fehler zu beheben.

Bitte halten Sie sich exakt an die angegebenen Sicherheits- und Wartungsanweisungen. Jegliche davon abweichende Nutzung kann Gesundheitsschäden, Unfälle oder Beschädigungen des Gerätes zur Folge haben, für die seitens des Herstellers und Vertreibers keine Haftung übernommen werden kann.

Die folgenden Sicherheitshinweise können in dieser Bedienungsanleitung vorkommen:

► **ACHTUNG**
Dieser Hinweis steht für mögliche schädliche Situationen, die bei Zuwiderhandlung zu Sachschäden führen können.

⚠ **VORSICHT**
Dieser Hinweis steht für mögliche schädliche Situationen, die bei Zuwiderhandlung zu leichten bzw. geringfügigen Verletzungen führen können!

⚠ **WARNUNG**
Dieser Hinweis steht für mögliche schädliche Situationen, die bei Zuwiderhandlung zu schwersten Verletzungen oder zum Tode führen können!

⚠ **GEFAHR**
Dieser Hinweis steht für mögliche schädliche Situationen, die bei Zuwiderhandlung zu schwersten Verletzungen oder zum Tode führen!

ⓘ **HINWEIS**
Dieser Hinweis steht für weitere nützliche Informationen.

Bewahren Sie diese Anleitung zur Information, für Wartungsarbeiten oder Ersatzteilbestellungen sorgfältig auf!

1 ALLGEMEINE INFORMATIONEN

Überprüfen Sie regelmäßig Ihre TFT-Konsole auf mögliche Softwareupdates. Sofern vorhanden, führen Sie die Updates unbedingt durch.

1.1 Technische Daten

TFT - Anzeige von

+ Geschwindigkeit in km/h
+ Trainingszeit in min
+ Trainingsstrecke in km
+ Trittfrequenz (Umdrehungen pro Minute)
+ Kalorienverbrauch in kcal
+ Herzfrequenz (bei Verwendung der Handsensoren oder eines Brustgurtes)
+ Watt
+ Widerstandsstufe

Widerstandssystem:	elektronisches Magnetbremssystem
Widerstandsstufen:	16
Min. und max. Watt bei 60 RPM:	45 - 294 Watt
Min. und max. Watt bei 100 RPM:	140 - 560 Watt
Einstellbarer Bereich im Wattprogramm:	10 - 400 Watt (verstellbar in 5-Watt-Schritten)
Benutzerspeicher:	4
Quick-Start-Programm:	1
Manuelle Programme:	3
Voreingestellte Programme:	60
Wattgesteuerte Programme:	1
Herzfrequenzgesteuerte Programme:	4
Schwungmasse (2x):	vorne 12 kg High-Speed und hinten 9 kg
Schrittlänge:	40 cm
Schritthöhe:	17 cm
Schrittbreite:	18 cm
Gewicht und Maße:	
Artikelgewicht (brutto, inkl. Verpackung):	76,8 kg
Artikelgewicht (netto, ohne Verpackung):	70 kg
Verpackungsmaße (L x B x H):	ca. 141 cm x 45 cm x 73 cm
Aufstellmaße (L x B x H):	ca. 126 cm x 53 cm x 162 cm
Maximales Benutzergewicht:	136 kg

1.2 Persönliche Sicherheit

⚠ **GEFAHR**

+ Bevor Sie mit der Nutzung des Gerätes beginnen, sollten Sie durch Ihren Hausarzt klären, ob das Training für Sie aus gesundheitlicher Sicht geeignet ist. Betroffen hiervon sind vor allem Personen, die eine vererbungsbedingte Anlage zu Bluthochdruck oder Herzleiden haben, über 45 Jahre alt sind, rauchen, überhöhte Cholersterinwerte aufweisen, übergewichtig sind und/oder im letzten Jahr nicht regelmäßig Sport getrieben haben. Wenn Sie unter medikamentöser Behandlung stehen, die Ihre Herzfrequenz beeinträchtigt, so ist ärztlicher Rat absolut unabdinglich.
+ Beachten Sie, dass exzessives Training Ihre Gesundheit ernsthaft gefährden kann. Bitte nehmen Sie gleichermaßen zur Kenntnis, dass Systeme der Herzfrequenzüberwachung ungenau sein können. Sobald Sie Anzeichen von Schwäche, Übelkeit, Schwindelgefühle, Schmerzen, Atemnot oder andere abnormale Symptome erkennen, brechen Sie Ihr Training sofort ab und konsultieren Sie im Notfall Ihren Hausarzt.

⚠ **WARNUNG**

+ Die Benutzung dieses Gerätes ist für Kinder unter 14 Jahren nicht zulässig.
+ Kinder sollten nicht unbeaufsichtigt in die Nähe des Gerätes gelangen.
+ Personen mit Behinderungen müssen eine medizinische Genehmigung vorweisen und unter strenger Beobachtung stehen, wenn Sie jegliche Trainingsgeräte benutzen.
+ Bedenken Sie, dass Ihr Gerät über keinen Freilauf verfügt. Daher können bewegende Teile nicht unmittelbar angehalten werden.
+ Beachten Sie, dass die individuelle menschliche Leistung, die für das Ausführen einer Übung erforderlich ist, von der angezeigten mechanischen Leistung abweichen kann.
+ Achten Sie beim Auf- und Absteigen darauf, dass sich eine der Trittflächen in der niedrigsten Stellung befindet.
+ Das Gerät darf grundsätzlich nicht gleichzeitig von mehreren Personen genutzt werden.
+ Halten Sie Hände, Füße und andere Körperteile, Haar, Kleidung, Schmuck und andere Gegenstände von den beweglichen Teilen fern, da sich diese in dem Gerät verfangen können.
+ Tragen Sie bei der Benutzung keine lose bzw. weite Kleidung, sondern geeignete Sportbekleidung. Achten Sie bei den Sportschuhen auf geeignete Sohlen, vorzugsweise sollten diese aus Gummi oder anderen rutschfesten Materialen sein. Ungeeignet sind Schuhe mit Absätzen, Ledersohlen, Stollen oder Spikes. Trainieren Sie niemals barfuß.

⚠ **VORSICHT**

+ Muss Ihr Gerät mit einem Netzkabel ans Stromnetz angeschlossen werden, stellen Sie sicher, dass das Kabel keine potentielle Stolpergefahr darstellt.
+ Achten Sie darauf, dass sich niemand während des Trainings im Bewegungsbereich des Gerätes befindet, um Sie und andere Personen nicht zu gefährden.

► **ACHTUNG**

+ Es dürfen keine Gegenstände jedweder Art in die Öffnungen des Gerätes gesteckt werden.

1.3 Elektrische Sicherheit

⚠ **GEFAHR**

+ Um die Gefahr eines Stromschlags zu verringern, ziehen Sie nach Beendigung des Trainings, vor Aufbau oder Abbau des Gerätes sowie vor der Wartung bzw. Reinigung den Stecker des Gerätes aus der Steckdose. Ziehen Sie dabei nicht am Kabel.

⚠ **WARNUNG**

+ Lassen Sie das Gerät nicht unbeaufsichtigt, solange der Netzstecker in der Wandsteckdose eingesteckt ist. Während Ihrer Abwesenheit ist der Netzstecker aus der Steckdose zu entfernen, damit ein unsachgemäßer Gebrauch durch Dritte oder Kinder ausgeschlossen werden kann.
+ Falls das Netzkabel oder der Netzstecker beschädigt oder defekt ist, wenden Sie sich an Ihren Vertragspartner. Bis zur Instandsetzung darf das Gerät nicht genutzt werden.

► **ACHTUNG**

+ Das Gerät benötigt einen Netzanschluss von 220-230 V mit 50 Hz Netzspannung.
+ Das Gerät darf nur mittels des mitgelieferten Netzkabels direkt an eine geerdete Steckdose angeschlossen werden. Verlängerungskabel müssen den VDE-Richtlinien entsprechen. Wickeln Sie das Netzkabel immer vollständig ab.
+ Die Steckdose muss mit einer Sicherung mit einem Mindestsicherungswert „16 A, träge“ gesichert sein.
+ Verändern Sie weder etwas am Netzkabel, noch am Netzstecker.
+ Das Netzkabel ist von Wasser, Hitze, Öl und scharfen Kanten fernzuhalten. Lassen Sie das Netzkabel nicht unter dem Gerät oder unter einem Teppich entlanglaufen und stellen Sie keine Gegenstände darauf.
+ Falls Ihr erworbenes Gerät über eine TFT Konsole verfügt, müssen regelmäßig Softwareupdates durchgeführt werden. Folgen Sie den Anweisungen auf dem Bildschirm, um das Update durchzuführen.
+ Die Systeme und Software von Geräten mit TFT Konsolen sind auf die vorinstallierten Apps abgestimmt. Installieren Sie keine weiteren Apps auf der Konsole.

ⓘ **HINWEIS**

+ Bei den vorinstallierten Apps der TFT Konsolen handelt es sich um Apps externer Hersteller. Sport-Tiedje übernimmt keinerlei Verantwortung für die Verfügbarkeit, Funktionalität oder Inhalte dieser Apps.

1.4 Aufstellort

⚠ **WARNUNG**

+ Stellen Sie das Gerät nicht in Hauptdurchgängen oder Fluchtwegen auf.

⚠ **VORSICHT**

+ Wählen Sie den Aufstellort so, dass Sie zu allen Seiten genügend Platz zum Trainieren haben. Achten Sie darauf, als Trainingszone auf jeder Seite mindestens 30 cm sowie vor und hinter dem Gerät mindestens 15 cm Platz zu lassen. Dies ist die mindestens notwendige Fläche für eine sichere Benutzung des Gerätes. Die empfohlene Freizone um das Gerät sollte zu jeder Seite mindestens 60 cm betragen sowie vor und hinter dem Gerät jeweils 45 cm.
+ Stellen Sie sicher, dass der Trainingsraum während des Trainings gut durchlüftet und keiner Zugluft ausgesetzt ist.
+ Wählen Sie den Aufstellort so, dass sowohl vor als auch neben dem Gerät ausreichend Freiraum/Sicherheitszone bestehen bleibt.
+ Die Aufstell- und Anbaufläche des Gerätes sollten eben, belastbar und fest sein.

► **ACHTUNG**

+ Das Gerät darf nur in einem Gebäude, in ausreichend temperierten und trockenen Räumen (Umgebungstemperaturen zwischen 10°C und 35°C), genutzt werden. Die Nutzung im Freien oder Räumen mit hoher Luftfeuchtigkeit (über 70%) wie Schwimmbädern ist nicht zulässig.
+ Um hochwertige Bodenbeläge (Parkett, Laminat, Kork, Teppiche) vor Druckstellen und Schweiß zu schützen und leichte Unebenheiten auszugleichen, benutzen Sie eine Bodenschutzmatte.

2 MONTAGEANLEITUNG

2.1 Allgemeine Hinweise

⚠ **GEFAHR**

+ Lassen Sie kein Werkzeug und/oder Verpackungsmaterial, wie Folien oder Kleinteile, herumliegen, da ansonsten für Kinder Erstickungsgefahr besteht. Halten Sie Kinder während der Montage vom Gerät fern.

⚠ **WARNUNG**

+ Beachten Sie die am Gerät angebrachten Hinweise, um Verletzungsgefahren zu reduzieren.

⚠ **VORSICHT**

+ Öffnen Sie die Verpackung nicht, wenn sie auf der Seite liegt.
+ Achten Sie darauf, dass Sie während des Aufbaus in jede Richtung genügend Bewegungsfreiraum haben.
+ Der Aufbau des Gerätes muss von min. zwei Erwachsenen durchgeführt werden. Nehmen Sie im Zweifelsfall die Hilfe einer dritten, technisch begabten Person in Anspruch.

► **ACHTUNG**

+ Um Beschädigungen am Gerät und dem Boden zu vermeiden, nehmen Sie den Aufbau auf einer Unterlegmatte oder dem Verpackungskarton vor.

ⓘ **HINWEIS**

+ Um den Aufbau so einfach wie möglich zu gestalten, können bereits einige zu verwendende Schrauben und Muttern vormontiert sein.
+ Führen Sie die Montage des Gerätes idealerweise an dem späteren Aufstellort durch.

2.2 Lieferumfang

Der Lieferumfang besteht aus den nachfolgend dargestellten Teilen. Prüfen Sie zu Beginn, ob alle zum Gerät gehörenden Teile und Werkzeuge im Lieferumfang enthalten sind und ob Schäden vorliegen. Bei Beanstandungen ist unmittelbar der Vertragspartner zu kontaktieren.

⚠ **VORSICHT**
Sollten Teile des Lieferumfangs fehlen oder beschädigt sein, darf der Aufbau nicht vorgenommen werden.

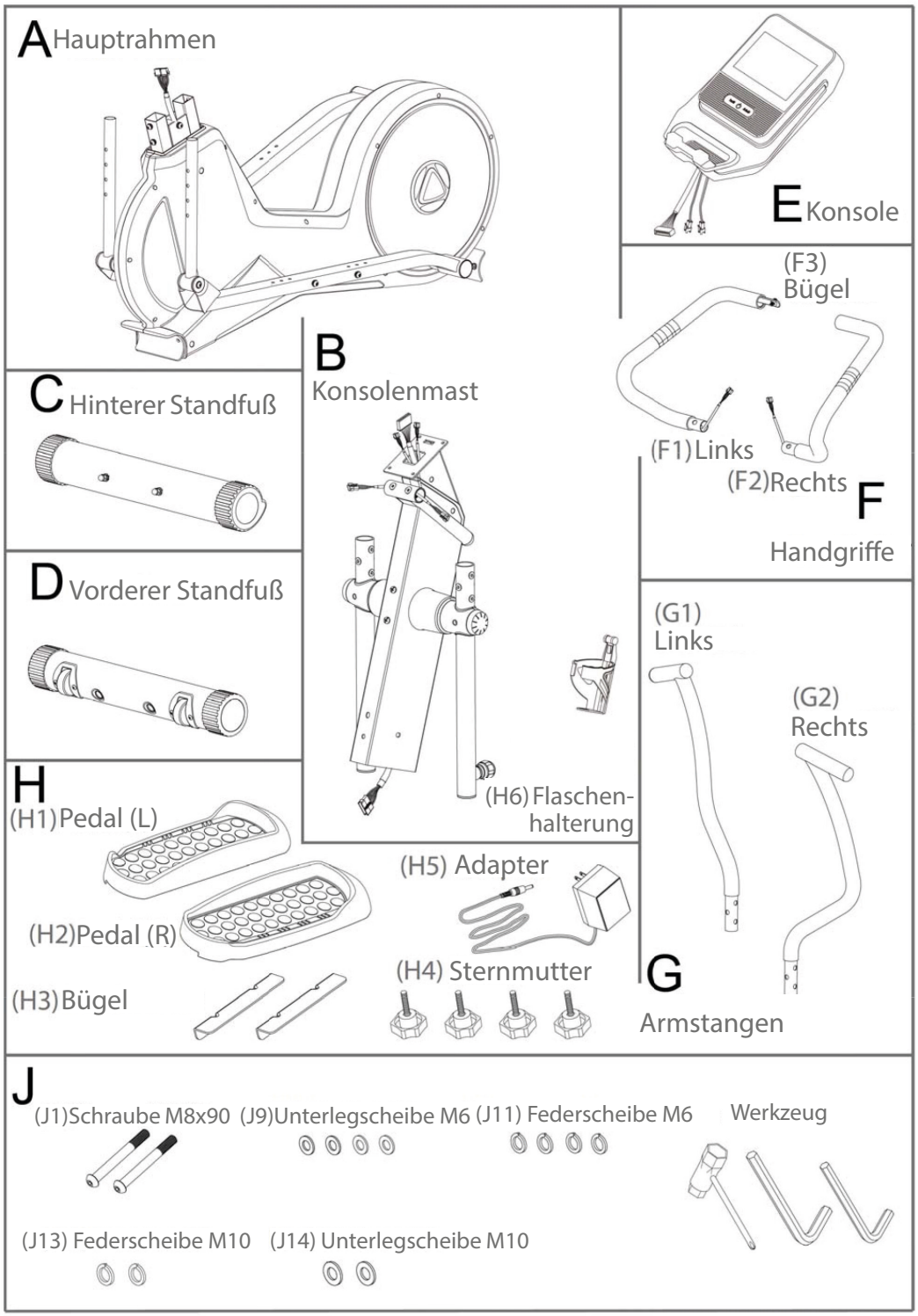

2.3 Aufbau

Sehen Sie sich vor dem Aufbau die einzelnen, dargestellten Montageschritte genau an und führen Sie die Montage gemäß der angegebenen Reihenfolge durch.

ⓘ **HINWEIS**
Verschrauben Sie zunächst alle Teile lose und kontrollieren Sie deren richtige Passform. Ziehen Sie die Schrauben mit Hilfe des Werkzeuges erst fest, wenn Sie dazu aufgefordert werden.

Schritt 1: Montage des hinteren Standfußes

1. Entfernen Sie die vormontierten Unterlegscheiben (C2), Federscheiben (C3) und Muttern (C4) vom hinteren Standfuß (C).
2. Befestigen Sie den hinteren Standfuß (C) am Bügel des hinteren Rahmens (A) mit zwei Schrauben (C1), zwei Unterlegscheiben (C2), zwei Federscheiben(C3) und zwei Muttern (C4).
3. Ziehen Sie die Schrauben fest.

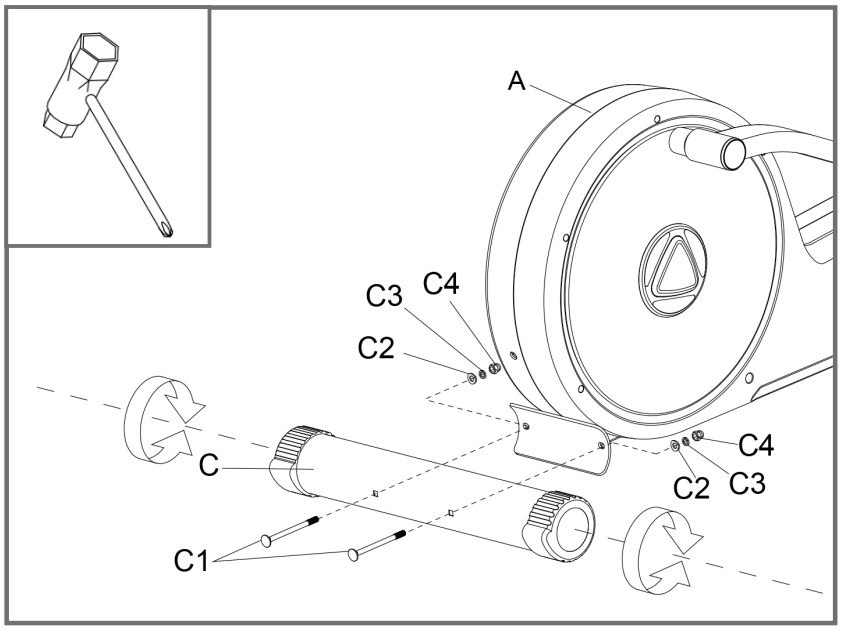

Schritt 2: Montage des vorderen Standfußes

1. Befestigen Sie den vorderen Standfuß (D) am Hauptrahmen (A) mit zwei Schrauben (J1), zwei Federscheiben (J13) und zwei Unterlegscheiben (J14).
2. Ziehen Sie die Schrauben fest.

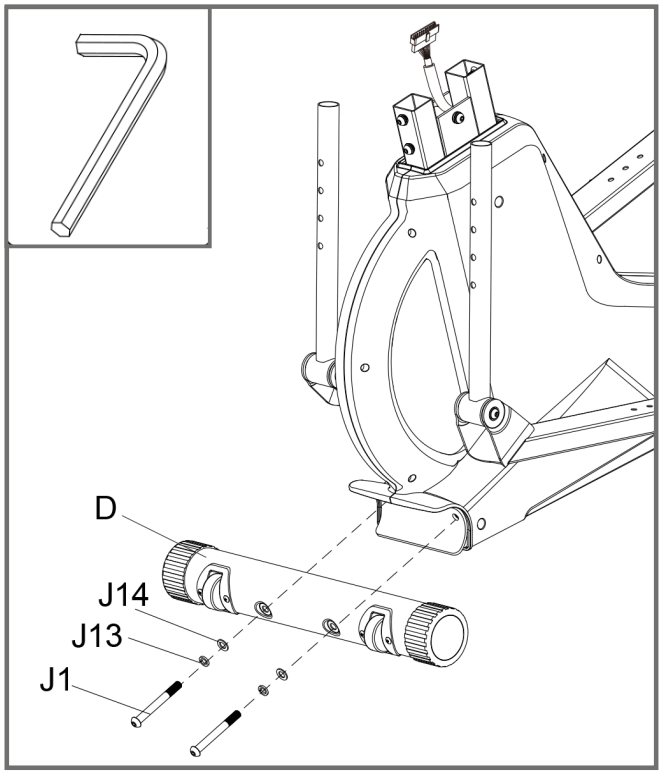

Schritt 3: Montage des Konsolenmastes

1. Entfernen Sie die vormontierten Schrauben (J4), Federscheiben (J2) und Unterlegscheiben (J3) vom Rahmen (A).
2. Verbinden Sie das Sensorkabel (A1) mit Sensorkabel (B1).

► **ACHTUNG**
Achten Sie im nachfolgenden Schritt darauf die Kabel nicht einzuklemmen.

3. Befestigen Sie den Konsolenmast (B) am Hauptrahmen (A) mit sechs Schrauben (J4), sechs Federscheiben (J2) und sechs Unterlegscheiben (J3).
4. Ziehen Sie die Schrauben fest.

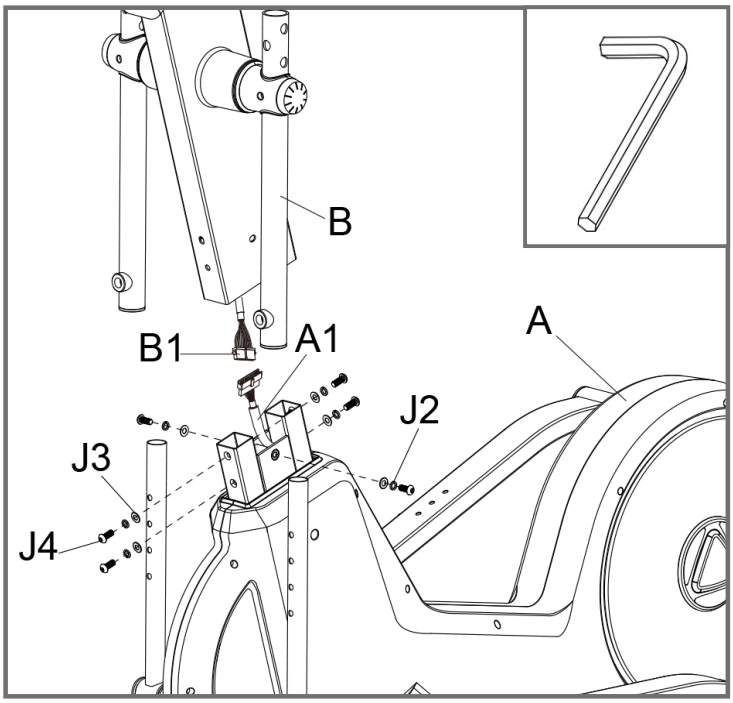

Schritt 4: Montage der Armstangen

1. Befestigen Sie die Armstangen (G1 und G2) am Konsolenmast (B) mit jeweils zwei Schrauben (J5) und einer Schraube (J6), siehe Abb. F.
2. Ziehen Sie die Schrauben fest.

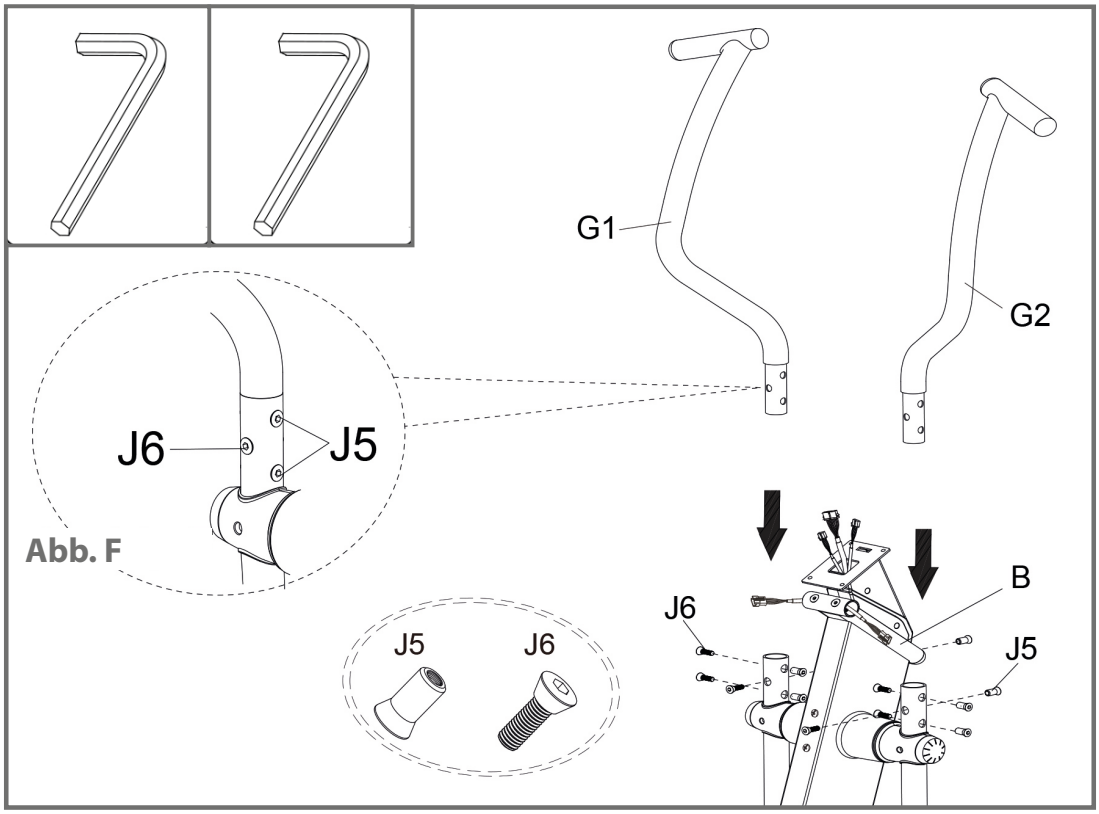

Schritt 5: Montage der Pedalbügel und Feststellen der Pedalarme

1. Entfernen Sie die vormontierten Schrauben (J7), Federscheiben (J2) und Unterlegscheiben (J3).
2. Befestigen Sie den Bügel (H3) am rechten Pedalarm mit zwei Schrauben (J7), zwei Federscheiben (J2) und zwei Unterlegscheiben (J3).
3. Wiederholen Sie den vorangegangenen Schritt für die linke Seite.
4. Legen Sie eine Position für die Höhe der Pedalarme fest und fixieren Sie die Position indem Sie den Stellknauf (G3) festdrehen.

ⓘ **HINWEIS**
Die Pedalarme können auf vier verschiedene Höhen eingestellt werden.

5. Ziehen Sie die Schrauben und den Stellknauf fest.

⚠ **VORSICHT**
Um Stürze zu vermeiden, sollten sich der Pedalarm beidseitig auf gleicher Höhe befinden.

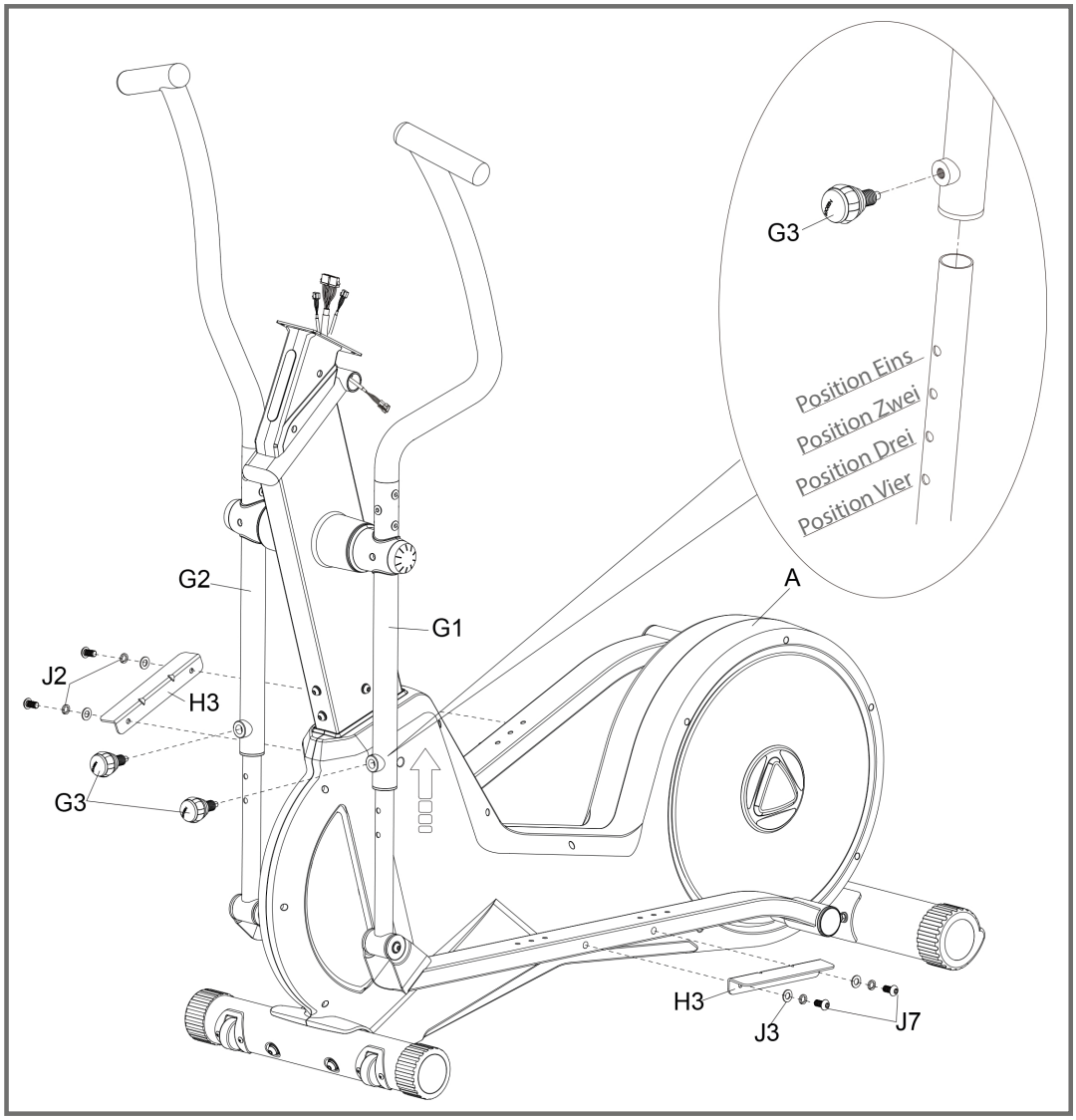

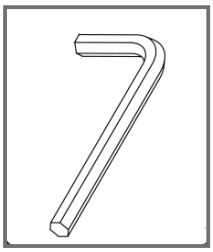

Schritt 6: Montage der Pedale

ⓘ **HINWEIS**
Die Pedale können auf drei unterschiedlichen Positionen montiert werden.

1. Befestigen Sie das rechte Pedal (H2) am Pedalarm mit zwei Unterlegscheiben (J9), zwei Federscheiben (J11) und zwei Sternmuttern (H4).
2. Wiederholen Sie den vorangegangenen Schritt für die linke Seite.
3. Ziehen Sie die Sternmuttern (H4) fest.

⚠ **VORSICHT**
Um Stürze zu vermeiden, achten Sie darauf, dass sich die Pedale beidseitig an gleicher Position befinden und die Sternmutter (H4) immer fest angezogen ist.

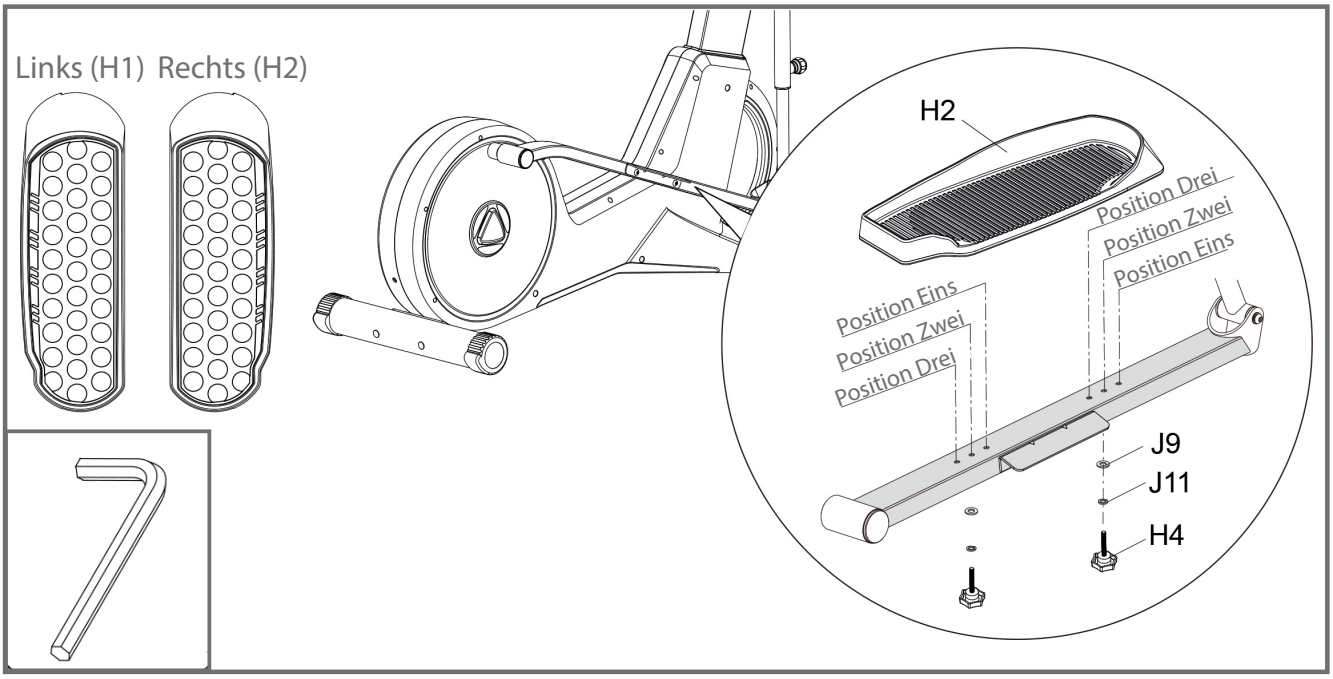

Schritt 7: Montage der Konsole, der Handgriffe und der Flaschenhalterung

► **ACHTUNG**
Achten Sie bei den nachfolgenden Schritten darauf die Kabel nicht einzuklemmen.

1. Verbinden Sie die Kabel der Handgriffe (F1 und F2) mit den Kabeln am Konsolenmast (B) und schieben Sie die Handgriffe zusammen und in die Vorrichtung am Konsolenmast (B).
2. Befestigen Sie die Handgriffe (F1 und F2) am Konsolenmast mit zwei Schrauben (J10) und verbinden Sie die Handgriffe (F1 und F2) am Bügel (F3) mit einer Schraube (J12).
3. Verbinden Sie die Sensorkabel (B1 und B2) mit den Kabeln der Konsole (E).
4. Entfernen Sie die vormontierten Schrauben (J15) von der Konsole (E) und befestigen Sie die Konsole (E) am Konsolenmast (B) mit den vorher entfernten vier Schrauben (J15).
5. Entfernen Sie die vormontierten Schrauben (B4) vom Konsolenmast (B) und befestigen Sie die Flaschenhalterung (H6) am Konsolenmast (B) mit den vorher entfernten zwei Schrauben (B4).
6. Ziehen Sie die Schrauben fest.

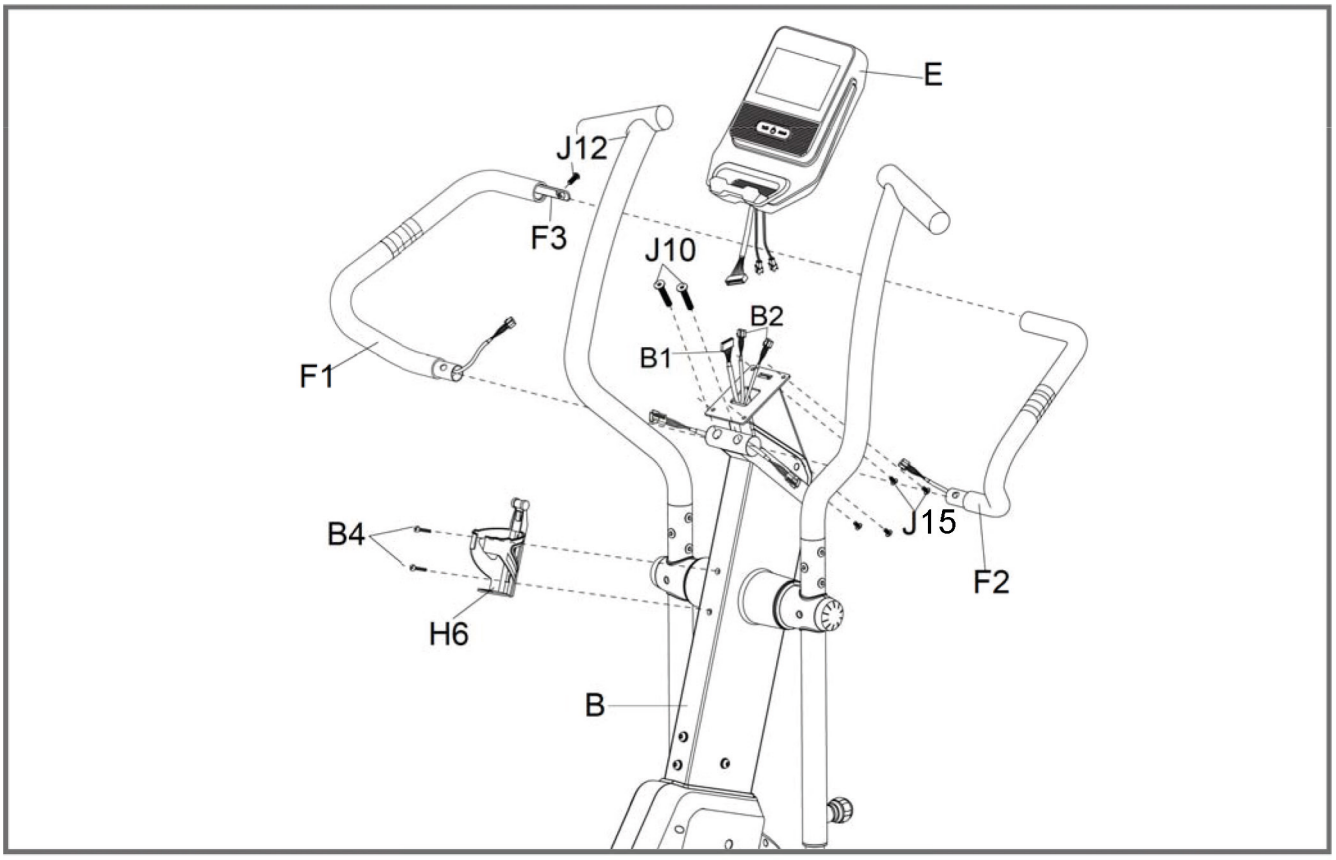

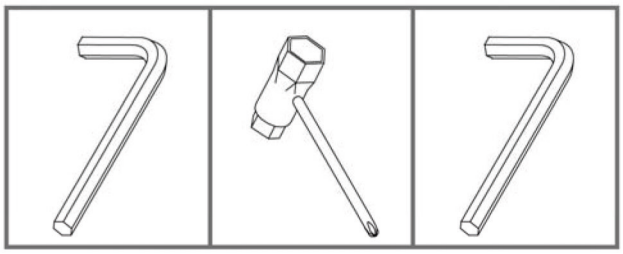

Schritt 8: Ausrichtung der Standfüße

Um Unebenheiten des Bodens auszugleichen, können Sie das Gerät durch Drehen der Kappen am hinteren Standfuß stabilisieren.

Schritt 9: Anschließen des Gerätes an das Stromnetz

► **ACHTUNG**
Das Gerät darf nicht an eine Mehrfachsteckdose angeschlossen werden, da ansonsten nicht gewährleistet werden kann, dass das Gerät mit ausreichend Strom versorgt wird. Technische Fehler können die Folge sein.

1. Stecken Sie das Kabel in den Anschluss am Hauptrahmen.
2. Stecken Sie den Netzstecker in eine Steckdose, die den Vorgaben in dem Kapitel zur elektrischen Sicherheit entsprechen.

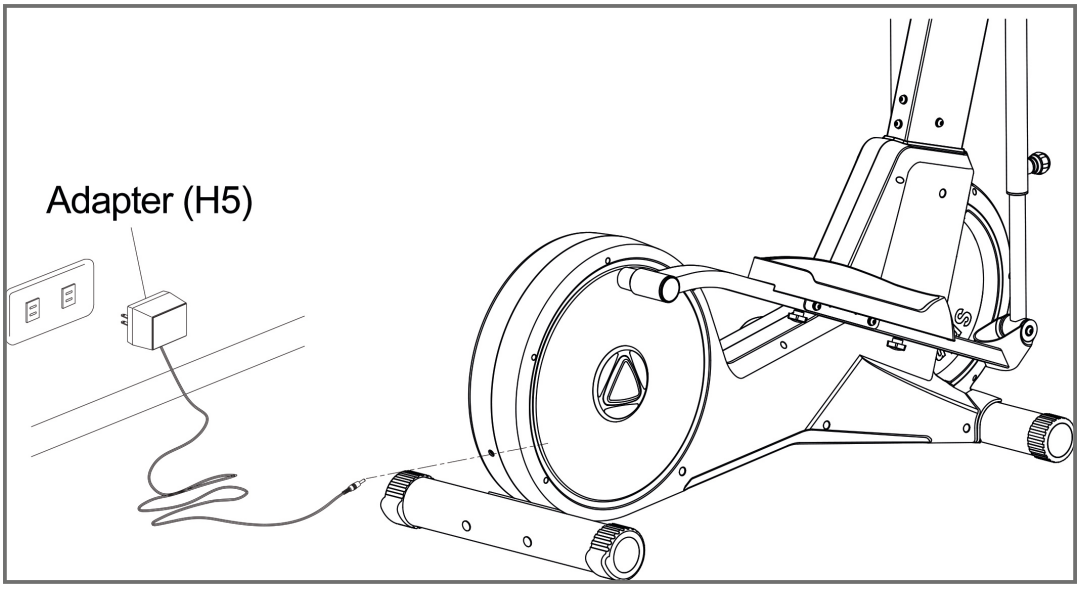

ⓘ **HINWEIS**
Machen Sie sich vor Trainingsbeginn mit allen Funktionen und Einstellmöglichkeiten des Gerätes vertraut. Lassen Sie sich die ordnungsgemäße Verwendung dieses Produktes von einem Fachmann erläutern.

3.1 Konsolenanzeige

Zeit	Anzeigebereich: 0:00–99:59 Einstellbereich: 0–99 (Minuten)
Geschwindigkeit	Anzeigebereich: 0.0–99.9 (km/ml)
U/min (Umdrehungen pro Minute)	Anzeigebereich: 0–999
Kalorien	Anzeigebereich: 0–999 Einstellbereich: 0–990
Puls	Anzeigebereich: 0–230 Einstellbereich: 30–230
Watt	Anzeigebereich: 0–999 Einstellbereich: 10–400
Widerstand	Anzeigebereich: 1–16 Einstellbereich: 1–16
Entfernung	Anzeigebereich: 0–99.9 Einstellbereich: 0–99.0

3.2 Tastenfunktionen

QUICK START-Taste	+ Mit dieser Taste wird die Konsole eingeschaltet. + Wenn sich die Konsole im Energiesparmodus befindet, kann das Gerät über die Quick-Start Taste aktiviert werden. + Das Quick-Start Programm kann über diese Taste gestartet werden.

3.3 Einschalten und erste Einstellungen

1. Drücken Sie die Quick-Start Taste, um die Konsole einzuschalten.
2. Das Hauptmenü öffnet sich.
3. Tippen Sie auf die Uhrzeit und das Datum.

ⓘ **HINWEIS**
Achten Sie darauf, dass der Punkt für die automatische Uhrzeit- und Datumserkennung ausgeschaltet ist. Sollte dieser Punkt eingeschaltet sein, leuchtet er türkis.

4. Geben Sie manuell die Uhrzeit und das Datum ein. Wählen Sie dafür als erstes in der vierten Zeile eine Stadt aus, die sich in Ihrer Zeitzone befindet und legen wenn Sie, wenn nötig, in der darüberliegenden Zeile die Uhrzeit fest. Stellen Sie dann in der zweiten Spalte das aktuelle Datum ein.
5. Verbinden Sie nun das Gerät mit Ihrem WLAN, indem Sie zu den Einstellungen zurückkehren und auf WLAN tippen und sich dort mit Ihrem Netzwerk verbinden.

ⓘ **HINWEIS**
Sollte bei Ihnen trotz erfolgreicher Verbindung zum Internet die Meldung „Verbunden, kein Internet“ auftauchen, ist dies kein Grund zur Besorgnis. Dabei handelt es sich um einen Übersetzungsfehler und die Internetverbindung sollte trotzdem bestehen. Warten Sie dann einige Sekunden bis die Meldung „Dieses Netzwerk hat keinen Internetzugriff. Verbindung beibehalten?“ erscheint, setzen Sie den Haken bei „Für dieses Netzwerk nicht mehr fragen“ und bestätigen Sie mit „Ja“.

6. Sie können nun die automatische Uhrzeit- und Datumserkennung aktivieren.
7. Führen Sie abschließend ein erstes Update für die Konsolensoftware durch.
8. Kehren Sie in die Einstellungen zurück.
9. Tippen Sie auf „Software Update“.
10. Um die Software zu aktualisieren, tippen Sie bei TFT auf „Update“.

ⓘ **HINWEIS**
+ Das Gerät darf während des Updates nicht benutzt oder ausgeschaltet werden.
+ Kontrollieren Sie in regelmäßigen Abständen, ob ein weiteres Update zur Verfügung steht und führen Sie es wie oben beschrieben durch.

Öffnen Sie die Einstellungen. Hier können Sie nun die folgenden Funktionen einstellen:

+ WLAN
+ Helligkeit
+ Lautstärke
+ Sprache
+ Einheit (metrisch oder imperial)
+ Software- und App Updates vornehmen

► **ACHTUNG**

Die Konsole dieses Fitnessgerätes nutzt eine perfekt auf das Equipment abgestimmte Software. Bitte nehmen Sie keine unvorhergesehenen Eingriffe vor, wie z.B. das installieren externer Apps. Das kann die Funktionalität der Konsole beeinträchtigen oder sie sogar unbenutzbar machen. Führen Sie nur die notwendigen Updates im Software Updater durch.

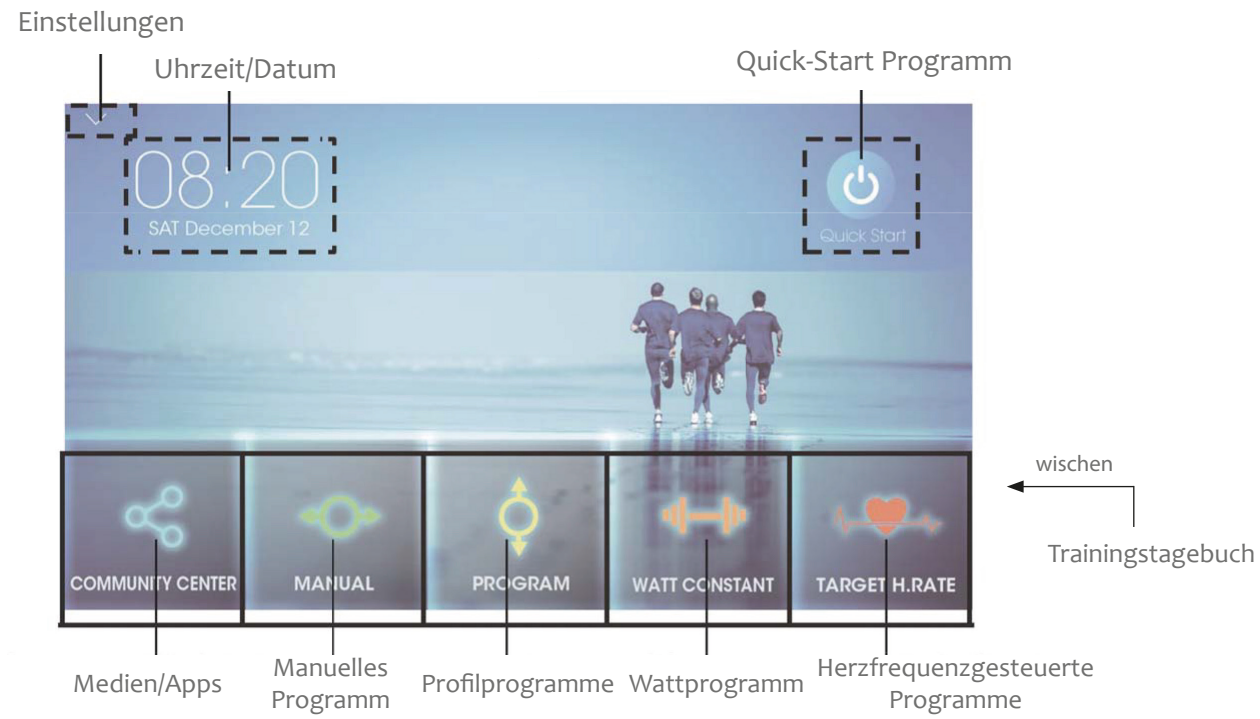

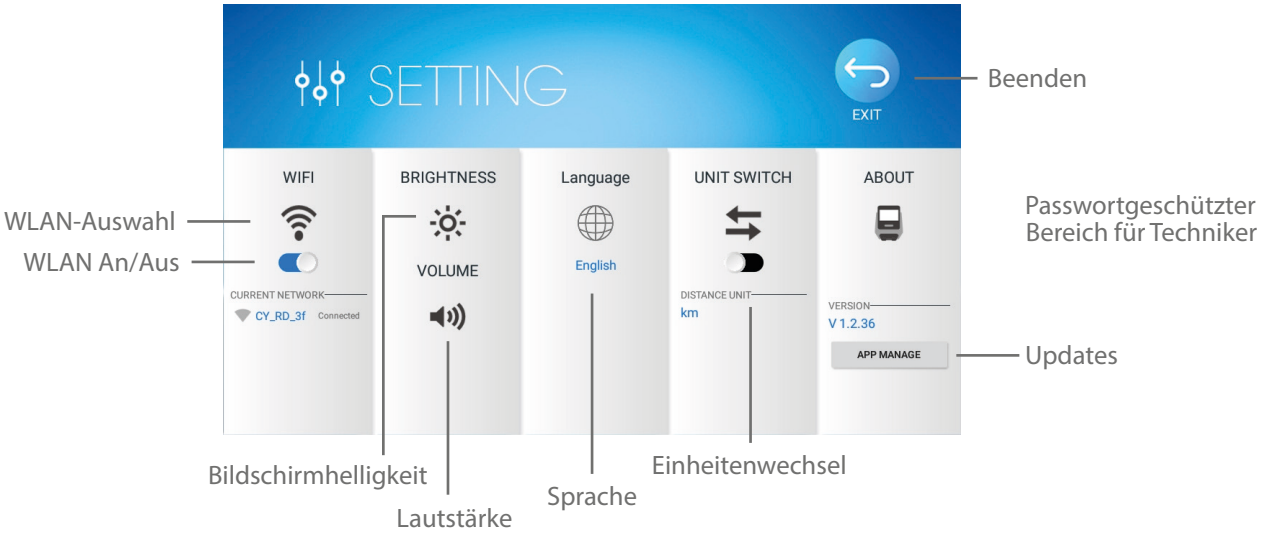

3.4 Trainingsprogramme

Es stehen Ihnen viele unterschiedliche Programme zur Verfügung. Hierzu zählen:

+ Quick-Start Programm
+ Manuelle Programme
+ Profilprogramme
+ Wattprogramm
+ Herzfrequenzprogramme

ⓘ **HINWEIS**
Das Nutzerprofil U0 fungiert als Gastprofil. Sämtliche Trainingsdaten werden nicht gespeichert. Wenn Sie das Gastprofil U0 wählen, müssen Sie die Werte für Alter, Größe, Gewicht und Geschlecht für jedes Programm festlegen. Die Speicherfunktion ist nur mit den Nutzerprofilen U1-U4 möglich. Bei den Nutzerprofilen U1-U4 werden die eingestellten Werte gespeichert und müssen nicht separat für jedes Programm erneut eingestellt werden.

3.4.1 Quick-Start Programm

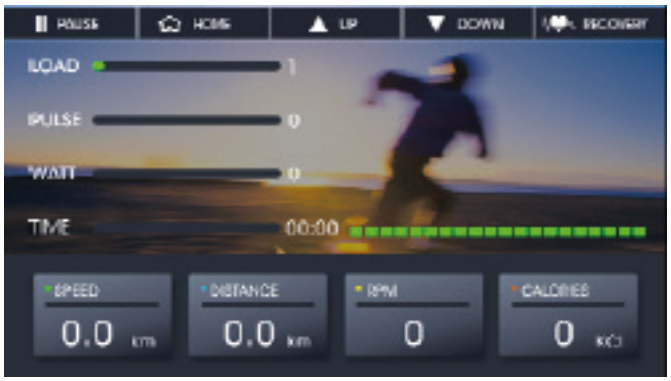

1. Um das Quick-Start Programm zu starten, tippen Sie auf „Schnellstart" im Hauptmenü oder drücken Sie auf die Quick-Start Taste.

Das Programm startet.

2. Um den Widerstand zu erhöhen oder zu verringern, tippen Sie auf die Pfeile.
3. Um das Programm zu pausieren, tippen Sie auf Pause.
4. Um das Programm fortzufahren, tippen Sie auf Weiter.
5. Um das Programm zu beenden und in das Hauptmenü zurückzukehren, tippen Sie auf Startseite.

3.4.2 Manuelle Programme

In dem manuellen Trainingsmodus können Sie in Abhängigkeit von einen oder mehreren individuell eingestellten Zielwerten trainieren.

1. Um das manuelle Programm auszuwählen, tippen Sie auf „Manuell“ im Hauptmenü.
2. Wählen Sie eines der Nutzerprofile (U0–U4) aus.
3. Legen Sie einen oder mehrere Zielwerte für Zeit, Strecke und/oder Kalorien fest.
4. Um das Programm zu starten, tippen Sie auf Start.

Das Programm startet. Alle eingestellten Werte zählen abwärts.

5. Um den Widerstand zu erhöhen oder zu verringern, tippen Sie auf die Pfeile.
6. Um das Programm zu pausieren, tippen Sie auf Pause.
7. Um das Programm fortzufahren, tippen Sie auf Weiter.
8. Um das Programm zu beenden und in das Hauptmenü zurückzukehren, tippen Sie auf Startseite.

3.4.3 Profilprogramme

1. Um die Profilprogramme auszuwählen, tippen Sie auf „Programm“ im Hauptmenü.
2. Wählen Sie eines der Nutzerprofile (U0–U4) aus.
3. Wählen Sie eines der 60 Profilprogramme.
4. Legen Sie die gewünschte Trainingszeit fest.
5. Um das Programm zu starten, tippen Sie auf Start.

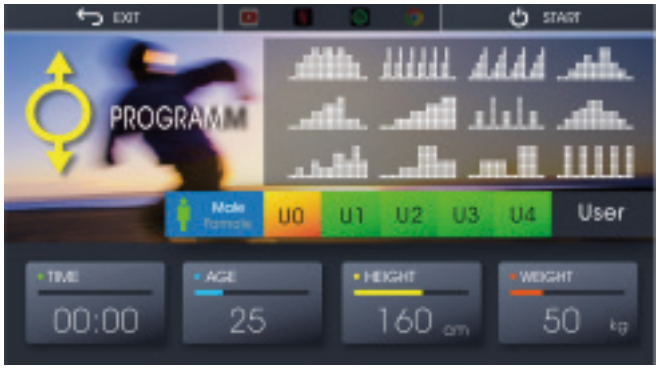

Das Programm startet.

6. Um den Widerstand zu erhöhen oder zu verringern, tippen Sie auf die Pfeile.
7. Um das Programm zu pausieren, tippen Sie auf Pause.
8. Um das Programm fortzufahren, tippen Sie auf Weiter.
9. Um das Programm vor Ablauf der eingestellten Trainingszeit zu beenden und in das Hauptmenü zurückzukehren, tippen Sie auf Startseite.

3.4.4 Wattprogramm

1. Um das Wattprogramm auszuwählen, tippen Sie auf „Watt konstant" im Hauptmenü.
2. Wählen Sie eines der Nutzerprofile (U0–U4) aus.
3. Legen Sie die gewünschte Trainingszeit und den Wattwert fest.
4. Um das Programm zu starten, tippen Sie auf Start.

Das Programm startet. Am unteren Bildschirmrand wird Ihnen angezeigt, ob Sie schneller oder langsamer treten sollen, um den eingestellten Wattwert beizubehalten.

5. Um das Programm zu pausieren, tippen Sie auf Pause.
6. Um das Programm fortzufahren, tippen Sie auf Weiter.
7. Um das Programm vor Ablauf der eingestellten Trainingszeit zu beenden und in das Hauptmenü zurückzukehren, tippen Sie auf Startseite.

3.4.5 Herzfrequenzgesteuerte Programme

⚠ **WARNUNG**
Ihr Trainingsgerät ist kein medizinisches Gerät. Die Herzfrequenzmessung dieses Geräts kann ungenau sein. Verschiedenste Faktoren können die Genauigkeit der Herzfrequenzanzeige beeinflussen. Die Herzfrequenzanzeige dient lediglich als Trainingshilfe.

Ihnen stehen vier Herzfrequenzprogramme zur Verfügung. Entweder wählen Sie eine der drei vorgespeicherten Zielherzfrequenzen (55%, 75% oder 90% Ihrer maximalen Herzfrequenz) aus oder Sie wählen Zielwert und geben manuell eine Zielherzfrequenz ein. Ihre maximale Herzfrequenz wird von der Konsole in Abhängigkeit Ihres eingegebenen Alters bestimmt. Für diese Programme empfehlen wir, einen kompatiblen Brustgurt zu verwenden.

ⓘ **HINWEIS**
Wenn Sie ohne Brustgurt trainieren, müssen Sie bei diesen Programmen durchgehend die Handpulssensoren mit beiden Händen umfassen.

1. Um die herzfrequenzgesteuerten Programme auszuwählen, tippen Sie auf "Zielherzfrequenz" im Hauptmenü.
2. Wählen Sie eines der Nutzerprofile (U0–U4) aus.
3. Wählen Sie entweder 55%, 75%, 90% oder Zielwert aus.

3.1. Wenn Sie Zielwert ausgewählt haben, stellen Sie jetzt die gewünschte Zielherzfrequenz ein.

4. Legen Sie die gewünschte Trainingszeit fest.
5. Um das Programm zu starten, tippen Sie auf Start.

Das Programm startet.

6. Um den Widerstand zu erhöhen oder zu verringern, tippen Sie auf die Pfeile.
7. Um das Programm zu pausieren, tippen Sie auf Pause.
8. Um das Programm fortzufahren, tippen Sie auf Weiter.
9. Um das Programm vor Ablauf der eingestellten Trainingszeit zu beenden und in das Hauptmenü zurückzukehren, tippen Sie auf Startseite.

3.5 Recovery-Funktion

Nach einem abgeschlossenen Training können Sie mit der Recovery-Funktion Ihre Erholungsherzfrequenz und damit Ihr Fitnesslevel testen.

1. Um Ihre Erholungsherzfrequenz zu testen, tippen Sie nach dem Training auf Recovery.
2. Umfassen Sie die Handpulssensoren mit beiden Händen.

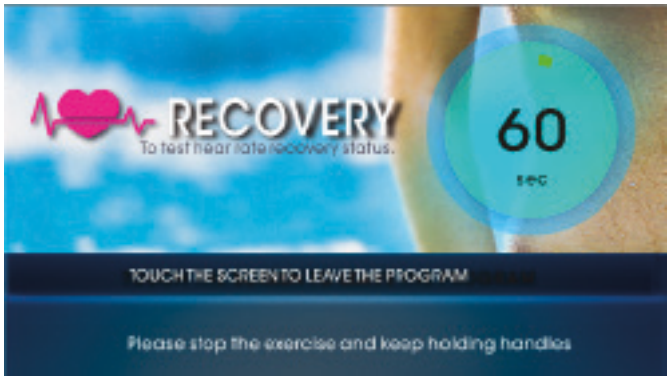

Nach 60 Sekunden wird Ihnen Ihr Ergebnis in Form einer Note (F1–F6), wobei F1 die beste und F6 die schlechteste Bewertung darstellt.

Trainieren Sie regelmäßig, um Ihre Fitness und Ihre Erholungsherzfrequenz zu verbessern.

3.6 Trainingstagebuch

Das Gerät bietet Ihnen die Möglichkeit, ein Trainingstagebuch zu verwenden und damit Ihre Trainingseinheiten zu speichern.

Nach dem Training

Wenn Ihr Trainingsprogramm beendet ist, leuchtet "Training" im Display auf.

1. Um die Trainingsdaten in dem Trainingstagebuch zu speichern, tippen Sie zuerst auf "Speichern" und dann auf "Startseite", um die Seite zu verlassen.
2. Wenn Sie die Trainingsdaten nicht speichern wollen, tippen Sie direkt auf "Startseite" und kehren Sie zum Hauptmenü zurück.

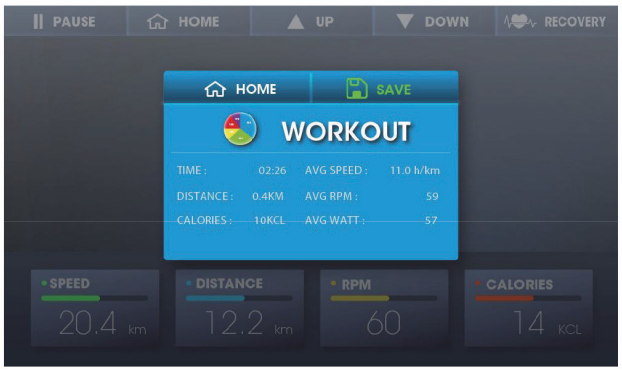

Trainingstagebuch einsehen

Um Ihre gespeicherten Trainingseinheiten im Trainingstagebuch einzusehen, wischen Sie nach links und tippen Sie dann auf "Trainingstagebuch" unten rechts im Hauptmenü. Ein Kalender des aktuellen Monats wird Ihnen angezeigt.

ⓘ **HINWEIS**

Sie können zwischen den Monaten hin- und her wechseln, indem Sie mit dem Finger nach links und rechts wischen.

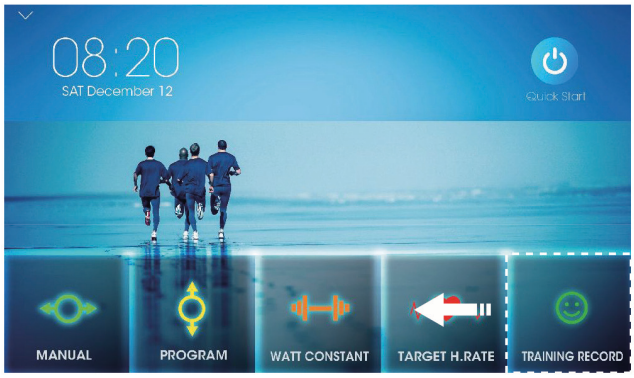

Dort, wo der Kalendertag in Orange eingefärbt ist, ist eine Trainingseinheit an diesem Tag gespeichert worden. Tippen Sie auf den entsprechenden Tag, um die genaueren Trainingsdetails einzusehen. Sie können die gespeicherten Trainingsdaten auch löschen, indem Sie auf das Mülleimer-Icon tippen.

3.7 Multimedia und Softwareupdates

► ACHTUNG

Überprüfen Sie regelmäßig Ihre TFT-Konsole auf mögliche Softwareupdates. Sofern vorhanden, führen Sie die Updates unbedingt und zeitnah durch. Werden Updates über längere Zeit nicht durchgeführt, kann dies zu technischen Problemen der Konsole führen.

Um die Funktionalität der vorinstallierten Apps gewährleisten zu können, müssen diese ebenfalls regelmäßig aktualisiert werden. Um das jeweilige Update durchzuführen, folgen Sie dafür den Anweisungen auf dem Display. Bitte beachten Sie, dass das System auf die vorinstallierten Apps abgestimmt ist. Installieren Sie keine weiteren Apps auf der Konsole. Bei diesen kann keine Funktionstüchtigkeit garantiert werden. Das Installieren weiterer Apps kann zu technischen Problemen führen.

ⓘ HINWEIS

+ Die vorinstallierten Apps werden von externen Herstellern produziert und zur Verfügung gestellt. Änderungen und Verfügbarkeiten dieser Apps können vorkommen bzw. abweichen. Sport-Tiedje übernimmt keinerlei Verantwortung für die Verfügbarkeit, Funktionalität oder Inhalte dieser Apps.
+ Wenn sich die Konsole im MULTIMEDIA-Modus befindet, kann sie nicht in den Energiesparmodus übergehen. Wenn die Konsole nicht verwendet wird, beenden Sie bitte den MULTIMEDIA-Modus und kehren Sie zum Hauptmenü zurück. Außerhalb des Multimedia-Modus geht die Konsole nach 5 Minuten in den Energiesparmodus über.

Im Media-Bereich haben Sie Zugriff auf unterschiedlichste Apps. Hierzu zählen:

+ YouTube
+ Netflix
+ Spotify
+ Chrome
+ iRoute
+ Kinomap

3.7.1 Abrufen von Apps über das Hauptmenü

Auf diesem Weg kann nur das Quick-Start Programm genutzt werden

1. Tippen Sie auf Kommunikationszentrum im Hauptmenü.
2. Wählen Sie eine beliebige App aus.
3. Tippen Sie auf den Pfeil am linken Bildschirmrand.
4. Tippen Sie auf Schnellstart und das Programm wird gestartet.

3.7.2 Abrufen von Apps während des Trainings

ⓘ **HINWEIS**
Das Abrufen von Apps während des Trainings ist nur innerhalb des manuellen Programms oder eines der Profilprogramme möglich.

1. Starten Sie ein gewünschtes Programm.
2. Um eine App während des Trainings zu verwenden, pausieren Sie das Programm kurz und tippen Sie auf die gewünschte App am oberen Bildschirmrand.
3. Tippen Sie auf Fortfahren und die App öffnet sich.

ⓘ **HINWEIS**
Es kann ein Augenblick dauern, bis sich die App geöffnet hat.

4. Um das Training fortzuführen, tippen Sie auf den Pfeil am linken Bildschirmrand und tippen Sie auf die Quick-Start Taste.

Die ausgewählte App läuft jetzt parallel zum laufenden Programm.

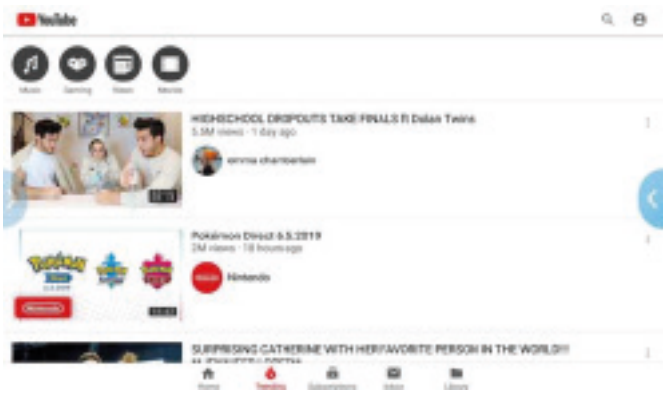

4.1 Allgemeine Hinweise

⚠ **WARNUNG**

+ Der Lagerort sollte so gewählt werden, dass ein Missbrauch durch Dritte oder Kinder ausgeschlossen werden kann.
+ Sollte Ihr Gerät über keine Transportrollen verfügen, ist das Gerät vor dem Transport zu demontieren.

► **ACHTUNG**

+ Stellen Sie sicher, dass das Gerät im ausgewählten Lagerort vor Nässe, Staub und Schmutz geschützt ist. Der Lagerort sollte trocken und gut belüftet sein und eine konstante Umgebungstemperatur zwischen 10°C und 35°C aufweisen.

4.2 Transportrollen

► **ACHTUNG**

Sollten Sie Ihr Gerät über besonders empfindlichen und weichen Bodenbelag, wie Parkett, Dielen oder Laminat transportieren wollen, legen Sie den Transportweg beispielsweise mit Karton oder Ähnlichem aus, um eventuelle Bodenschäden zu vermeiden.

1. Stellen Sie sich vor das Gerät und heben Sie es an, bis das Gewicht auf die Transportrollen verlagert ist. Anschließend können Sie das Gerät leicht an eine neue Position schieben. Für weitere Transportstrecken sollte das Gerät abgebaut und sicher verpackt werden.
2. Wählen Sie den neuen Standort unter Beachtung der Anweisungen im Abschnitt 1.4 dieser Bedienungsanleitung.

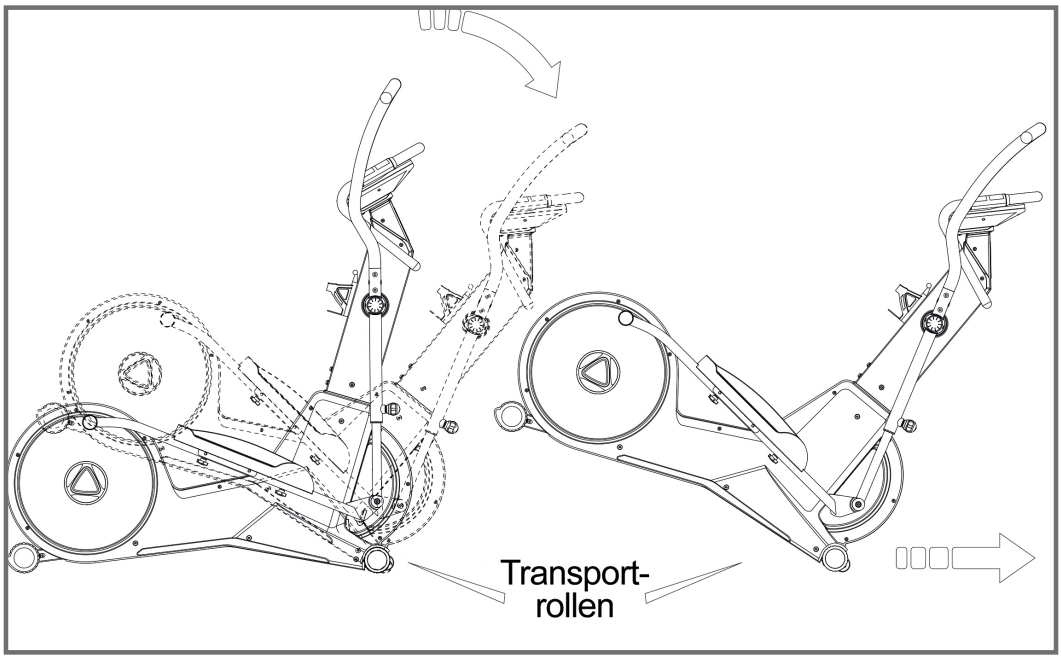

5.1 Allgemeine Hinweise

⚠ **WARNUNG**

+ Nehmen Sie keine unsachgemäßen Veränderungen am Gerät vor.

⚠ **VORSICHT**

+ Beschädigte oder abgenutzte Bauteile können Ihre Sicherheit und die Lebensdauer des Geräts beeinträchtigen. Tauschen Sie deshalb beschädigte oder verschlissene Bauteile sofort aus. Wenden Sie sich in einem solchen Fall an den Vertragspartner. Bis zur Instandsetzung darf das Gerät nicht weiter benutzt werden. Verwenden Sie im Bedarfsfall nur originale Ersatzteile.

► **ACHTUNG**

+ Neben den hier aufgeführten Anweisungen und Empfehlungen zur Wartung und Pflege können zusätzliche Service- und/oder Reparaturleistungen nötig sein; diese sind nur von autorisierten Service-Technikern durchzuführen.

5.2 Störungen und Fehlerdiagnose

Das Gerät durchläuft in der Produktion regelmäßig Qualitätskontrollen. Dennoch können Störungen oder Fehlfunktionen am Gerät auftreten. Häufig sind Einzelteile für diese Störungen verantwortlich, ein Austausch ist meist ausreichend. Die häufigsten Fehler und deren Behebung entnehmen Sie bitte aus folgender Übersicht. Sollte das Gerät dennoch nicht ordnungsgemäß funktionieren, wenden Sie sich an Ihren Vertragspartner.

Fehler	Ursache	Behebung
Antriebsscheiben wackeln/machen Geräusche	Antriebsscheibe locker	Mutter nachziehen (Auf Links- / Rechtsgewinde achten)
Display zeigt nichts an/funktioniert nicht	Lose Kabelverbindungen	Kabelverbindungen überprüfen
Gerät wackelt	Gerät steht nicht gerade	Standfüße ausrichten
Trittbretter knarzen	Trittbretter lose	Schrauben der Trittbretter nachziehen
Knarzgeräusche	Schraubenverbindungen gelöst oder zu fest	Schraubenverbindungen kontrollieren
Softwareprobleme	Software-Version nicht auf dem neuesten Stand	+ Prüfen Sie, ob ein Update für die Software (TFT) vorliegt und führen Sie dieses durch. + Bestehen die Probleme weiterhin, kontaktieren Sie Ihren Vertragspartner.

Keine Pulsanzeige	+ Störquellen im Raum + ungeeigneter Brustgurt + Position des Brustgurtes falsch + Brustgurt defekt oder Batterie leer + Pulsanzeige defekt	+ Störquellen beseitigen (z.B. Handy, WLAN, Rasenmäher- und Staubsaugerroboter, etc. …) + Geeigneten Brustgurt verwenden (siehe ZUBEHÖR-EMPFEHLUNG) + Brustgurt neu positionieren und/oder Elektroden befeuchten + Batterien wechseln + Prüfen ob Pulsanzeige per Handpuls möglich

5.3 Wartungs- und Inspektionskalender

Um Beschädigungen durch Körperschweiß zu vermeiden, muss das Gerät nach jeder Trainingseinheit mit einem feuchten Handtuch (keine Lösungsmittel!) gereinigt werden.

Folgende Routinearbeiten sind in den angegebenen Zeitabständen durchzuführen:

Teil	Wöchentlich	Monatlich	Vierteljährlich
Display Konsole	R	I	
Laufschienen*		R	
Schmierung der Laufschiene und der beweglichen Teile*			I
Kunststoffabdeckungen	R	I	
Schrauben & Kabelverbindungen		I	
Legende: R = Reinigen; I = Inspizieren			

*Achten Sie darauf, die Laufschienen und beweglichen Teile stets vor dem Nachschmieren zu reinigen.

6 ENTSORGUNG

Dieses Gerät darf am Ende seiner Lebensdauer nicht über den normalen Haushaltsmüll entsorgt werden, sondern muss an einem Sammelpunkt für das Recycling von elektrischen und elektronischen Geräten abgegeben werden. Nähere Informationen erhalten Sie bei der zuständigen Entsorgungsstelle Ihrer Gemeindeverwaltung.

Die Werkstoffe sind gemäß ihrer Kennzeichnung wiederverwertbar. Mit der Wiederverwendung, der stofflichen Verwertung oder anderen Formen der Verwertung von Altgeräten leisten Sie einen wichtigen Beitrag zum Schutze der Umwelt.

7 ZUBEHÖR-EMPFEHLUNG

Um Ihr Trainingserlebnis noch angenehmer, effektiver und schöner zu gestalten, empfehlen wir Ihnen, Ihr Fitnessgerät um passendes Zubehör zu ergänzen. Für Crosstrainer kann das zum Beispiel eine **Bodenmatte** sein, die Ihr Fitnessgerät sicherer stehen lässt und den Boden vor Schweiß schützt oder auch ein **Silikonspray**, um bewegliche Teile gut in Schuss zu halten.

Wenn Sie ein Fitnessgerät mit Pulstraining erworben haben und Sie herzfrequenzorientiert trainieren wollen, empfehlen wir Ihnen unbedingt die Nutzung eines kompatiblen **Brustgurtes**, da so eine optimale Übertragung der Herzfrequenz gegeben ist.

Unser Sortiment an Zubehör bietet höchste Qualität und macht das Training noch besser. Wenn Sie sich über kompatibles Zubehör informieren möchten, gehen Sie am besten in unserem Webshop auf die Detailseite des Produktes (am einfachsten geben Sie dafür die Artikelnummer im Suchfeld oben ein) und fahren auf dieser Seite dann zum empfohlenen Zubehör. Alternativ können Sie den zur Verfügung gestellten QR-Code nutzen. Sie können sich natürlich auch an unseren Kundenservice wenden: telefonisch, per E-Mail, in einer unserer Filialen oder über unsere Social-Media-Kanäle. Wir beraten Sie gerne!

Bodenmatte

Brustgurt

Kontaktgel

Silikonspray

Handtücher

8.1 Seriennummer und Modellbezeichnung

Um Ihnen den bestmöglichen Service bieten zu können, halten Sie bitte **Modellbezeichnung**, **Artikelnummer**, **Seriennummer**, **Explosionszeichnung** und **Teileliste** bereit. Die entsprechenden Kontaktmöglichkeiten finden Sie in Kapitel 10 dieser Bedienungsanleitung.

ⓘ **HINWEIS**
Die Seriennummer Ihres Geräts ist einmalig. Sie befindet sich auf einem weißen Aufkleber. Die genaue Position dieses Aufklebers entnehmen Sie bitte der folgenden Abbildung.

Tragen Sie die Seriennummer in das entsprechende Feld ein.

Seriennummer:

Marke / Kategorie:

cardiostrong / Crosstrainer

Modellbezeichnung:

EX60 Touch

Artikelnummer:

CST-EX60-TOUCH

8.2 Teileliste

Nr.	Bezeichnung (ENG)	Anz.	Nr.	Bezeichnung (ENG)	Anz.
A	MAIN FRAME	1	A35	WASHER	1
A1	SENSOR WIRE 1000mm	1	A36	NUT	2
A5	SENSOR WIRE HOUSING	1	A37	PLATE COVER	2
A6	SENSOR WIRE 900mm	1	A38	SCREW	6
A7	SCREW	2	A39	MAGNETIC HOUSING	1
A8	PULLEY	1	A40	SCREW	1
A9	MANGET Φ15*7	1	A41	NUT	1
A10	AXLE	1	A42	MAIN CHAIN COVER (L)	1
A11	SCREW	4	A43	MAIN CHAIN COVER (R)	1
A12	NUT	1	A44	SCREW	8
A13	NUT	4	A45	SCREW	12
A14	BEARING	2	A46	WASHER	1
A15	PRESSING PLARE	1	A47	NUT M8X7T	1
A16	SCREW	1	A49	BEARING 6000 2RS	1
A17	BEARING HOUSING	1	A50	EVA PAD STICKER 20*60*1.5T	6
A18	BEARING	2	A51	CLIP Φ18.5*Φ22.5*1T	1
A19	WASHER	1	A52	WASHER Φ20.3*Φ30*0.5T	1
A20	SCREW	1	A53	WAVE WASHER Φ20.5*Φ30*0.3T	1
A21	SPRING	1	A54	WAVE WASHER Φ10.2*Φ13*0.3T	2
A22	NUT	1	A55	FIXING SHEET	1
A23	SCREW	1	A60	MOTOR	1
A24	TURNING PLATE	2	A61	SCREW	2
A25	PIPE	2	A62	SCREW	1
A26	NUT	1	A63	NUT	1
A27	DECORATION COVER	2	A64	L-SHAPED BRACKET	1
A28	DC WIRE	1	A65	SCREW	1
A29	BELT	1	A66	L-SHAPED BRACKET	1
A30	MAGNETIC FLYWHEEL	1	A67	SCREW	2
A31	AXLE	1	B	CENTRAL SUPPORT TUBE	1
A32	BEARING	1	B1	SENSOR WIRE 850mm	1
A33	WASHER	3	B2	SENSOR WIRE 350mm	2
A34	BUSH	1	B3	END CAP	2

B4	SCREW	2
B5	SCREW	2
B6	END CAP	1
B7	END CAP	2
B8	DECORATION COVER	2
B9	AXLE	1
B11	BEARING	4
B12	WASHER	2
B13	SPRING WASHER	2
B14	SCREW	2
B15	END CAP	2
B16	DECORATION COVER OF HANDLE BAR	2
B17	DECORATION COVER OF HANDLE BAR	2
B18	SCREW	4
B19	SWING HANDLE BAR TUBE	2
B20	WAVE WASHER Φ17.5*Φ25*0.3T	2
B21	CENTRAL COVER (L)	1
B22	CENTRAL COVER (R)	1
C	REAR STABILIZER	1
C1	SCREW	2
C2	WASHER M8	2
C3	SPRING WASHER M8	2
C4	NUT M8	2
C5	END CAP (L)	1
C6	END CAP (R)	1
D	FRONT STABILIZER	1
D1	END CAP	2
D2	WHEEL	2
D3	SCREW	4
E	CONSOLE	1
F1	HANDLE BAR (L)	1
F2	HANDLE BAR (R)	1
F3	IRON BRACKET	1

F4	HANDLE BAR SPONGE	2
F5	HANDLE BAR SPONGE	2
F8	SCREW	4
F10	HANDLE PLUSE SENSOR	2
F11	SENSOR HOUSING	2
F12	SENSOR WIRE 600mm	2
G1	SIDE HANDLE BAR (L)	1
G2	SIDE HANDLE BAR (R)	1
G3	KNOB	2
G4	SIDE HANDLE BAR SPONGE	2
H1	PEDAL (L)	1
H2	PEDAL (R)	1
H3	IRON BRACKET	2
H4	KNOB	4
H5	ADAPTOR	1
H6	BOTTLE HOLDER	1
H8	PEDAL TUBE (L)	1
H9	PEDAL TUBE (R)	1
H10	END CAP	2
H11	BEARING	2
H12	CLIP	2
H13	CONNECT TUBE	2
H14	BEARING	4
H15	WASHER	2
H16	SPRING WASHER	2
H17	BUSH	2
H18	AXLE	2
H19	SCREW	2
H20	WASHER	2
H21	SPRING WASHER	2
H22	SCREW	2
J1	SCREW M8*90mm	2
J2	SPRING WASHER M8	10
J3	WASHER M8	10

J4	SCREW M8*20mm	6
J5	SCREW M8	6
J6	SCREW M8*28mm	6
J7	SCREW	4
J9	WASHER M6	4
J10	SCREW M8*45mm	2
J11	SPRING WASHER M6	4
J12	SCREW M6*16mm	2
J13	SPRING WASHER M10	2
J14	WASHER M10	2
J15	SCREW	4

8.3 Explosionszeichnung

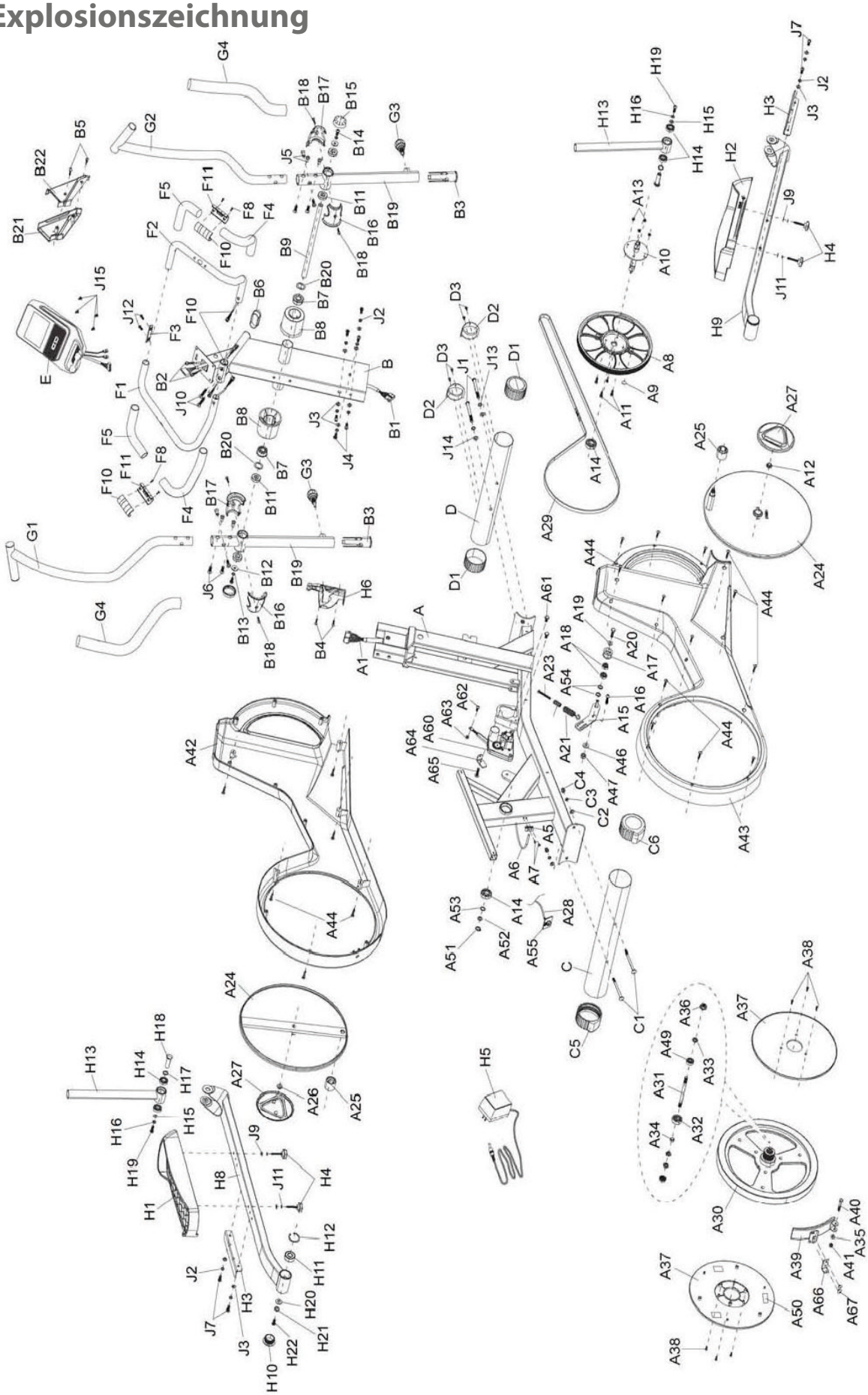

9 GARANTIE

Trainingsgeräte von Cardiostrong® unterliegen einer strengen Qualitätskontrolle. Sollte ein bei uns gekauftes Fitnessgerät dennoch nicht einwandfrei funktionieren, bedauern wir dies sehr und bitten Sie, sich an unseren aufgeführten Kundendienst zu wenden. Gerne stehen wir Ihnen telefonisch über die Technik-Hotline zur Verfügung.

Fehlerbeschreibungen
Ihr Trainingsgerät wurde so entwickelt, dass es dauerhaft ein hochwertiges Training ermöglicht. Sollte dennoch ein Problem auftreten, lesen Sie bitte zuerst die Bedienungsanleitung.

Zur weiteren Problemlösung, wenden Sie sich bitte an Ihren Vertragspartner oder rufen Sie unsere kostenlose Service-Hotline an. Zur schnellstmöglichen Problemlösung beschreiben Sie den Fehler bitte so genau wie möglich.

Zusätzlich zur gesetzlichen Gewährleistung gewähren wir Ihnen eine Garantie auf alle bei uns gekauften Fitnessgeräte nach Maßgabe der nachfolgenden Bestimmungen.
Ihre gesetzlichen Rechte werden hierdurch nicht eingeschränkt.

Garantieinhaber
Garantieinhaber ist der Erstkäufer bzw. jede Person, die ein neu gekauftes Produkt von einem Erstkäufer als Geschenk erhalten hat.

Garantiezeiten
Ab Übergabe des Trainingsgerätes übernehmen wir die in unserem Webshop hinterlegten Garantiezeiten. Die für Ihr Trainingsgerät entsprechenden Garantiezeiten finden Sie auf jeweiligen Produktseite.

Instandsetzungskosten
Nach unserer Wahl erfolgt entweder eine Reparatur, ein Austausch von beschädigten Einzelteilen oder ein Komplett-Austausch. Ersatzteile, welche beim Geräteaufbau selbst anzubringen sind, sind vom Garantienehmer selbst zu tauschen und sind nicht Bestandteil der Instandsetzung. Nach Ablauf der Garantiezeit für Instandsetzungskosten gilt eine reine Teilegarantie, welche die Reparatur-, Einbau- und Versandkosten nicht beinhaltet.

Die Benutzungszeiten werden wie folgt deklariert:

+ Heimgebrauch: ausschließlich private Nutzung nur im Privathaushalt bis zu 3 Std. täglich
+ Semiprofessionelle Nutzung: bis zu 6 Std. täglich (z.B. Reha, Hotels, Vereine, Firmenfitness)
+ Professionelle Nutzung: mehr als 6 Std. täglich (z.B. Fitness-Studio)

Garantie-Service
Während der Garantiezeit werden Geräte, die aufgrund von Material- oder Fabrikationsfehlern Defekte aufweisen, nach unserer Wahl repariert oder ersetzt. Ausgetauschte Geräte oder Teile von Geräten gehen in unser Eigentum über. Die Garantieleistungen bewirken weder eine Verlängerung der Garantiezeit, noch setzen sie eine neue Garantie in Gang.

Garantiebedingungen
Zur Geltendmachung der Garantie sind folgende Schritte erforderlich:

Setzen Sie sich bitte per E-Mail oder Telefon mit dem Kundendienst in Verbindung. Falls das Produkt in der Garantie zwecks Reparatur eingeschickt werden muß, übernimmt der Verkäufer die Kosten. Nach Ablauf der Garantie trägt der Käufer die Transport- und Versicherungskosten. Wenn der Defekt im Rahmen unserer Garantieleistung liegt, erhalten Sie ein repariertes oder neues Gerät zurück.

Garantieansprüche sind ausgeschlossen bei Schäden durch:

+ missbräuchliche oder unsachgemäße Behandlung
+ Umwelteinflüsse (Feuchtigkeit, Hitze, Überspannung, Staub etc.)
+ Nichtbeachtung der für das Gerät geltenden Sicherheitsvorkehrungen
+ Nichtbeachtung der Bedienungsanleitung
+ Gewaltanwendung (z. B. Schlag, Stoß, Fall)
+ Eingriffe, die nicht von der von uns autorisierten Serviceadresse vorgenommen wurden
+ eigenmächtige Reparaturversuche

Kaufbeleg und Seriennummer
Bitte achten Sie darauf, die entsprechende Rechnung im Garantiefall vorlegen zu können. Damit wir Ihre Modellversion eindeutig identifizieren können sowie für unsere Qualitätskontrolle benötigen wir in jedem Service-Fall die Angabe der Geräte-Seriennummer. Bitte halten Sie die Seriennummer sowie Kundennummer möglichst schon bei Anruf unserer Service-Hotline bereit. Dies erleichtert eine zügige Bearbeitung.

Falls Sie Probleme haben, die Seriennummer an Ihrem Trainingsgerät zu finden, stehen Ihnen unsere Service-Mitarbeiter mit weiteren Auskünften bereit.

Service außerhalb der Garantie
Auch in Fällen eines Mangels an Ihrem Trainingsgerät nach Ablauf der Garantie oder in Fällen, welche nicht in der Gewährleistung eingeschlossen sind, wie z.B. normale Abnutzung stehen wir Ihnen gerne für ein individuelles Angebot zur Verfügung. Wenden Sie sich bitte an unseren Kundendienst, um eine schnelle und kostengünstige Problemlösung zu finden. In diesem Fall gehen die Versandkosten zu Ihren Lasten.

Kommunikation
Viele Probleme können bereits durch ein Gespräch mit uns als Ihrem Fachhändler gelöst werden. Wir wissen, wie wichtig Ihnen als Nutzer des Trainingsgerätes die schnelle und unkomplizierte Problembehebung ist, damit Sie ohne große Unterbrechungen mit Freude trainieren können. Darum sind auch wir an einer schnellen und unbürokratischen Lösung Ihrer Anfrage interessiert. Halten Sie daher bitte Ihre Kundennummer sowie die Seriennummer des defekten Gerätes bereit.

10 KONTAKT

DE

TECHNIK

+49 4621 4210-900
+49 4621 4210-698
technik@sport-tiedje.de
Öffnungszeiten entnehmen Sie unserer Homepage.

SERVICE

0800 20 20277 (kostenlos)
04621 4210 - 0
info@sport-tiedje.de
Öffnungszeiten entnehmen Sie unserer Homepage.

DK

TEKNIK OG SERVICE

80 90 16 50
+49 4621 4210-945
info@fitshop.dk
Åbningstider kan findes på hjemmesiden.

FR

TECHNIQUE & SERVICE

+33 (0) 189 530984
+49 4621 42 10 933
info@fitshop.fr
Vous trouverez les heures d'ouverture sur notre site Internet.

PL

DZIAŁ TECHNICZNY I SERWIS

22 307 43 21
+49 4621 42 10-948
info@fitshop.pl
Godziny otwarcia można znaleźć na stronie głównej.

BE

TECHNIQUE & SERVICE

02 732 46 77
+49 4621 4210 933
info@fitshop.be
Vous trouverez les heures d'ouverture sur notre site Internet.

UK

CUSTOMER SUPPORT

00800 2020 2772
+494621 4210 944
info@sport-tiedje.co.uk
You can find the opening hours on our homepage.

NL

TECHNISCHE DIENST & SERVICE

+31 172 619961
info@fitshop.nl
De openingstijden vindt u op onze homepage.

INT

TECHNICAL SUPPORT & SERVICE

+49 4621 4210-944
service-int@sport-tiedje.de
You can find the opening hours on our homepage.

ES

TECNOLOGÍA Y SERVICIOS

911 238 029
info@fitshop.es
Consulta nuestro horario de apertura en la página web.

AT

TECHNIK & SERVICE

0800 20 20277 (Freecall)
+49 4621 42 10-0
info@sport-tiedje.at
Öffnungszeiten entnehmen Sie unserer Homepage.

CH

TECHNIK & SERVICE

0800 202 027
+49 4621 42 10-0
info@sport-tiedje.ch
Öffnungszeiten entnehmen Sie unserer Homepage.

Auf dieser Webseite finden Sie eine detaillierte Übersicht inkl. Anschrift und Öffnungszeiten für alle Filialen der Sport-Tiedje Group im In- sowie im Ausland:

www.sport-tiedje.de/filialen

WIR LEBEN FITNESS

WEBSHOP UND SOCIAL MEDIA

Sport-Tiedje ist mit über 70 Filialen Europas größter Fachmarkt für Heimfitnessgeräte und weltweit einer der renommiertesten Online-Versandhändler für Fitness-Equipment. Privatkunden bestellen über die 25 Webshops der jeweiligen Landessprache oder lassen sich ihre Wunschgeräte vor Ort zusammenstellen. Darüber hinaus beliefert das Unternehmen Fitnessstudios, Hotels, Sportvereine, Firmen und Physio-Praxen mit professionellen Geräten für Ausdauer- und Krafttraining.

Sport-Tiedje bietet eine breite Palette an Fitnessgeräten namhafter Hersteller, hochwertige Eigenentwicklungen und umfangreiche Serviceleistungen, z. B. einen Aufbauservice und eine sportwissenschaftliche Beratung vor und nach dem Kauf. Dafür beschäftigt das Unternehmen zahlreiche Sportwissenschaftler, Fitnesstrainer und Leistungssportler.

Besuchen Sie uns doch auch auf unseren Social Media Kanälen oder unserem Blog!

www.sport-tiedje.de
www.sport-tiedje.de/blog

www.facebook.com/SportTiedje

www.instagram.com/sporttiedje

www.youtube.com/user/sporttiedje

TAURUS

cardiostrong

BODYCRAFT

cardiojump

DUKEFITNESS

DARWIN

Notizen

cardiostrong®

Crosstrainer EX60 Touch