cardiostrong®

Monterings- og brugsvejledning

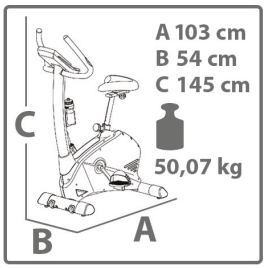

CSTBX90.01.05

Vare-nr. CST-BX90

Motionscyskel BX90

Indholdsfortegnelse

1	GENERELLE INFORMATIONER	7
1.1	Tekniske data	7
1.2	Personlig sikkerhed	8
1.3	Elektrisk sikkerhed	9
1.4	Opstillingssted	10
2	MONTERING	11
2.1	Generelle anvisninger	11
2.2	Pakkens indhold	12
2.3	Opstilling	13
3	BRUGSANVISNING	19
3.1	Konsolvisning	19
3.2	Tastfunktioner	21
3.3	Brugerindstillinger	22
3.4	Programmer	22
3.4.1	Manuelt program	23
3.4.2	Profilprogrammer	23
3.4.3	Wattstyret program	24
3.4.4	Brugerprogrammer	25
3.4.5	Tilfældigt program	25
3.4.6	Pulsstyrede programmer	26
3.5	Recovery program / Restitutionstest	27
3.6	Generelle informationer	27
4	OPBEVARING OG TRANSPORT	28
4.1	Generelle anvisninger	28
4.2	Transporthjul	28
5	FEJLAFHJÆLPNING, PLEJE OG VEDLIGEHOLDELSE	29
5.1	Generelle anvisninger	29
5.2	Fejl og fejldiagnose	29
5.3	Tips til at forlænge batteriets levetid	30
5.4	Kalender for vedligeholdelse og inspektion	31
6	BORTSKAFFELSE	31
7	ANBEFALING AF TILBEHØR	32

8 RESERVEDELSBESTILLING 33
8.1 Serienummer og modelbetegnelse 33
8.2 Liste over dele 34
8.3 Eksplosionstegning 38
9 GARANTI 39
10 KONTAKT 41

Kære kunde

Mange tak for, at du valgte en kvalitets-træningsmaskine af mærket cardiostrong. cardiostrong tilbyder sports- og fitnessudstyr til avanceret hjemmetræning og udstyr til fitnesscentre og erhvervskunder. Ved træningsudstyr fra cardiostrong er der lagt vægt på lige netop det, som det drejer sig om ved sport – maksimal performance! Derfor udvikles dette udstyr i tæt samarbejde med idrætsudøvere og idrætsforskere. For idrætsudøvere ved bedst, hvad der kendetegner perfekt træningsudstyr.

Du kan læse mere på www.fitshop.dk.

Tilsigtet anvendelse

Udstyret må kun anvendes til det tilsigtede.

Udstyret er beregnet til hjemmebrug og til semiprofessionel brug (f.eks. hospitaler, foreninger, hoteller, skoler osv.). Udstyret er ikke beregnet til erhvervsmæssig/professionel brug (f.eks. fitnesscentre).

KOLOFON

Sport-Tiedje GmbH
Europas nr. 1 inden for hjemmefitness

International Headquarters
Flensburger Straße 55
24837 Slesvig
Tyskland

Direktører:
Christian Grau
Sebastian Campmann
Dr. Bernhard Schenkel

Handelsregister HRB 1000 SL
Byretten i Flensborg
Moms-nr.: DE813211547

ANSVARSFRASKRIVELSE

©2011 cardiostrong er et registreret varemærke tilhørende firmaet Sport-Tiedje GmbH. Alle rettigheder forbeholdes. Enhver brug af dette varemærke uden udtrykkelig skriftlig tilladelse fra Sport-Tiedje er forbudt.

Produkt og brugsanvisning kan blive genstand for ændringer. De tekniske specifikationer kan ændres uden forudgående varsel.

OM DENNE VEJLEDNING

Læs venligst hele vejledningen grundigt før montering og før brug første gang. Vejledningen hjælper dig med hurtig opstilling og forklarer sikker håndtering. Sørg for, at alle personer, der træner med udstyret (især børn og personer med fysiske, sensoriske, mentale eller motoriske handicap) altid oplyses om denne vejledning og dens indhold. I tvivlstilfælde skal ansvarlige personer føre opsyn med brugen af udstyret.

Udstyret er rent sikkerhedsteknisk konstrueret iht. den nyeste viden. Eventuelle farekilder, der kan forårsage tilskadekomst, er udelukket så godt som muligt. Kontrollér, at opstillingsanvisningen er blevet fulgt korrekt, og at alle udstyrets dele sidder godt fast. Ved behov skal vejledningen gennemgås igen, så eventuelle fejl kan afhjælpes.

Følg de oplyste sikkerheds- og serviceanvisninger nøje. Enhver brug, der afviger fra dette, kan medføre sundhedsskader, ulykker eller beskadigelser, som producenten og forhandleren ikke påtager sig noget ansvar for.

Følgende sikkerhedsanvisninger kan forekomme i denne brugsanvisning:

► **OBS**
Denne oplysning står foran eventuelle skadelige situationer, der ved tilsidesættelse kan medføre materielle skader.

⚠ **FORSIGTIG**
Denne oplysning står foran eventuelle skadelige situationer, der ved tilsidesættelse kan medføre let/mindre alvorlig tilskadekomst!

⚠ **ADVARSEL**
Denne oplysning står foran eventuelle skadelige situationer, der ved tilsidesættelse kan medføre meget alvorlig tilskadekomst eller dødsfald!

⚠ **FARE**
Denne oplysning står foran eventuelle skadelige situationer, der ved tilsidesættelse medfører meget alvorlig tilskadekomst eller dødsfald!

ⓘ **BEMÆRK**
Denne oplysning står foran anden nyttig information.

Gem denne vejledning med henblik på information, vedligeholdelse eller reservedelsbestilling!

1.1 Tekniske data

LCD - display med

+ Hastighed i km/t
+ Træningstid i min
+ Træningsdistance i km
+ Kadence (omdrejninger i minuttet)
+ Kalorieforbrug
+ Puls (ved anvendelse af håndpulssensorerne eller et pulsbælte)
+ Watt
+ Modstandstrin

Modstandssystem:	Induktionsbremse / Generatorbremsesystem
Modstandstrin:	24
Watt:	10 - 350 watt (justerbar i trin à 5 watt)

Træningsprogrammer i alt:	24
Manuelle programmer:	1
Profilprogrammer:	12
Wattstyrede programmer:	1
Pulsstyrede programmer:	4
Brugerprogrammer:	4
Tilfældige programmer:	1

Vægt og mål

Varens vægt (brutto, inkl. emballage): 58,31 kg
Varens vægt (netto, uden emballage): 50,07 kg

Emballagens mål (L x B x H): ca. 98 cm x 33 cm x 88 cm
Opstillet mål (L x B x H): ca. 103 cm x 54 cm x 145 cm
Maksimal brugervægt: 150 kg

1.2 Personlig sikkerhed

⚠ **FARE**

+ Inden du begynder at bruge udstyret, bør din egen læge vurdere, om træningen set ud fra et helbredsmæssigt syn passer til dig. Dette gælder især personer, der har arvelige anlæg for forhøjet blodtryk eller hjertelidelser, er over 45 år, ryger, har for højt kolesteroltal, er overvægtige og/eller inden for det seneste år ikke har dyrket motion regelmæssigt. Hvis du er i medicinsk behandling, som påvirker din puls, skal du aftale rådføre dig med din læge.
+ Vær opmærksom på, at overdreven træning kan udsætte dit helbred for alvorlig fare. Vær også opmærksom på, at systemer til overvågning af pulsen kan være unøjagtige. Så snart du mærker tegn på svaghed, kvalme, svimmelhed, smerter, åndenød eller andre unormale symptomer, skal du straks afbryde træningen og i nødstilfælde kontakte egen læge.

⚠ **ADVARSEL**

+ Brug at dette udstyr er ikke tilladt for børn under 14 år.
+ Børn må ikke opholde sig i nærheden af udstyret uden opsyn.
+ Personer med handicap skal fremvise medicinsk tilladelse og være under nøje opsyn, når de bruger enhver form for træningsudstyr.
+ Udstyret må principielt ikke anvendes af flere personer samtidigt.
+ Hold hænder, fødder og andre kropsdele samt hår, tøj, smykker og andre genstande væk fra udstyrets bevægelige dele, da de ellers kan komme til at hænge fast i udstyret.
+ Anvend ikke løst tøj eller tøj med vidde, men egnet sportstøj. Sørg for at bære sportssko med egnede såler, helst af gummi eller andet skridsikkert materiale. Sko med hæle, lædersåler, knopper eller pigge er uegnede. Træn aldrig barfodet.

⚠ **FORSIGTIG**

+ Hvis dit udstyr skal sluttes til lysnettet med et strømkabel, skal du sikre dig, at kablet ikke udgør en potentiel fare for at personer kommer til at snuble over det.
+ Sørg for, at ingen personer opholder sig i udstyrets bevægelsesområde under træningen, så du selv og andre personer ikke kommer i fare.

► **OBS**

+ Der må ikke stikkes genstande af nogen art ind i udstyrets åbninger.

1.3 Elektrisk sikkerhed

⚠ **FARE**

+ For at reducere faren for elektrisk stød, skal du efter træning, før opstilling eller nedtagning af udstyret samt før vedligeholdelse/rengøring trække stikket til udstyret ud af stikkontakten. Træk ikke i selve kablet.

⚠ **ADVARSEL**

+ Lad ikke udstyret være uden opsyn, når strømstikket sidder i stikkontakten i væggen. Når du ikke er til stede skal strømkablet fjernes, så tredjemand eller børn forhindres i at bruge udstyret usagkyndigt.
+ Hvis strømkablet eller strømstikket er beskadiget eller defekt, skal du kontakte din forhandler. Indtil reparationen må udstyret ikke anvendes.

► **OBS**

+ Udstyret kræver strømtilslutning på 220-230 V med 50 Hz netspænding.
+ Udstyret må kun tilsluttet direkte i en stikkontakt med jord med det medfølgende strømkabel. Forlængerledninger skal opfylde kravene i stærkstrømsbekendtgørelsen. Rul altid strømkablet helt ud.
+ Stikkontakten skal være sikret med en sikring med en min.-værdi på "16 A, træg".
+ Foretag hverken ændringer på strømkablet eller på strømstikket.
+ Strømkablet skal holdes på afstand af vand, varme, olie og skarpe kanter. Lad ikke strømkablet løbe under udstyret eller under tæppet, og stil heller ikke genstande oven på det.

1.4 Opstillingssted

⚠ **ADVARSEL**

+ Anbring ikke udstyret i hovedgennemgange eller på flugtveje.

⚠ **FORSIGTIG**

+ Vi anbefaler at opstille redskabet et sted, hvor du har tilstrækkelig plads til alle sider for at kunne udføre træningen sikkert. Vær opmærksom på, at du skal beregne mindst 30 cm til hver side samt mindst 15 cm foran og bagved redskabet. Ovennævnte er minimale mål for at kunne benytte redskabet sikkert.
+ Den anbefalede frie plads omkring redskabet bør til enhver tid være mindst 60 cm til hver side samt 45 cm foran og bagved redskabet
+ Kontrollér, at der er god ventilation i motionsrummet under træningen og at der ikke er træk.
+ Vælg et opstillingssted, hvor der både foran og ved siden af udstyret altid vil være tilstrækkeligt med frirum/en sikkerhedszone.
+ Udstyrets opstillings- og påbygningsareal skal være plant, belastbart og fast.

► **OBS**

+ Udstyret må kun anvendes indendørs i tilstrækkeligt tempererede og tørre rum (omgivelsestemperatur mellem 10°C og 35°C). Brug i det fri eller i rum med høj luftfugtighed (over 70 %), som f.eks. svømmehaller, er ikke tilladt.
+ For at beskytte eksklusive gulvbelægninger (parket, laminat, kork, tæppe) mod trykmærker og sved og for udligne lette ujævnheder i gulvet kan du anvende en gulvbeskyttelsesmåtte.

2.1 Generelle anvisninger

⚠ **FARE**

+ Sørg for ikke at lade værktøj og emballage som f.eks. folie eller smådele ligge rundt omkring, da børn ellers risikerer at blive kvalt. Sørg for at holde børn på afstand under monteringen af udstyret.

⚠ **ADVARSEL**

+ Vær opmærksom på advarslerne anbragt på udstyret, så du reducerer risikoen for tilskadekomst.

⚠ **FORSIGTIG**

+ Åbn ikke emballagen, når den ligger på siden.
+ Sørg for at have tilstrækkelig bevægelsesfrihed i alle retninger under opstillingen.
+ Opstillingen af udstyret skal som minimum udføres af to voksne. Ved tvivl skal du få en tredje person med teknisk viden til at hjælpe dig.

► **OBS**

+ For at undgå skader på udstyret og på gulvet skal du foretage opstillingen på en underlægningsmåtte eller på pappet fra emballagen.

ⓘ **BEMÆRK**

+ For at gøre opstillingen så nem som mulig, kan der allerede være monteret et par skruer og møtrikker på forhånd.
+ Opstil så vidt muligt udstyret dér, hvor det senere skal bruges.

2.2 Pakkens indhold

Pakken indeholder delene vist i det følgende. Start venligst med at kontrollere, om alle dele og alt værktøj, der hører til udstyret, fulgte med ved levering, og om der foreligger skader. Ved reklamation skal forhandleren kontaktes direkte.

⚠ **FORSIGTIG**

Hvis dele af pakkens indhold mangler eller er beskadiget, må der ikke foretages opstilling.

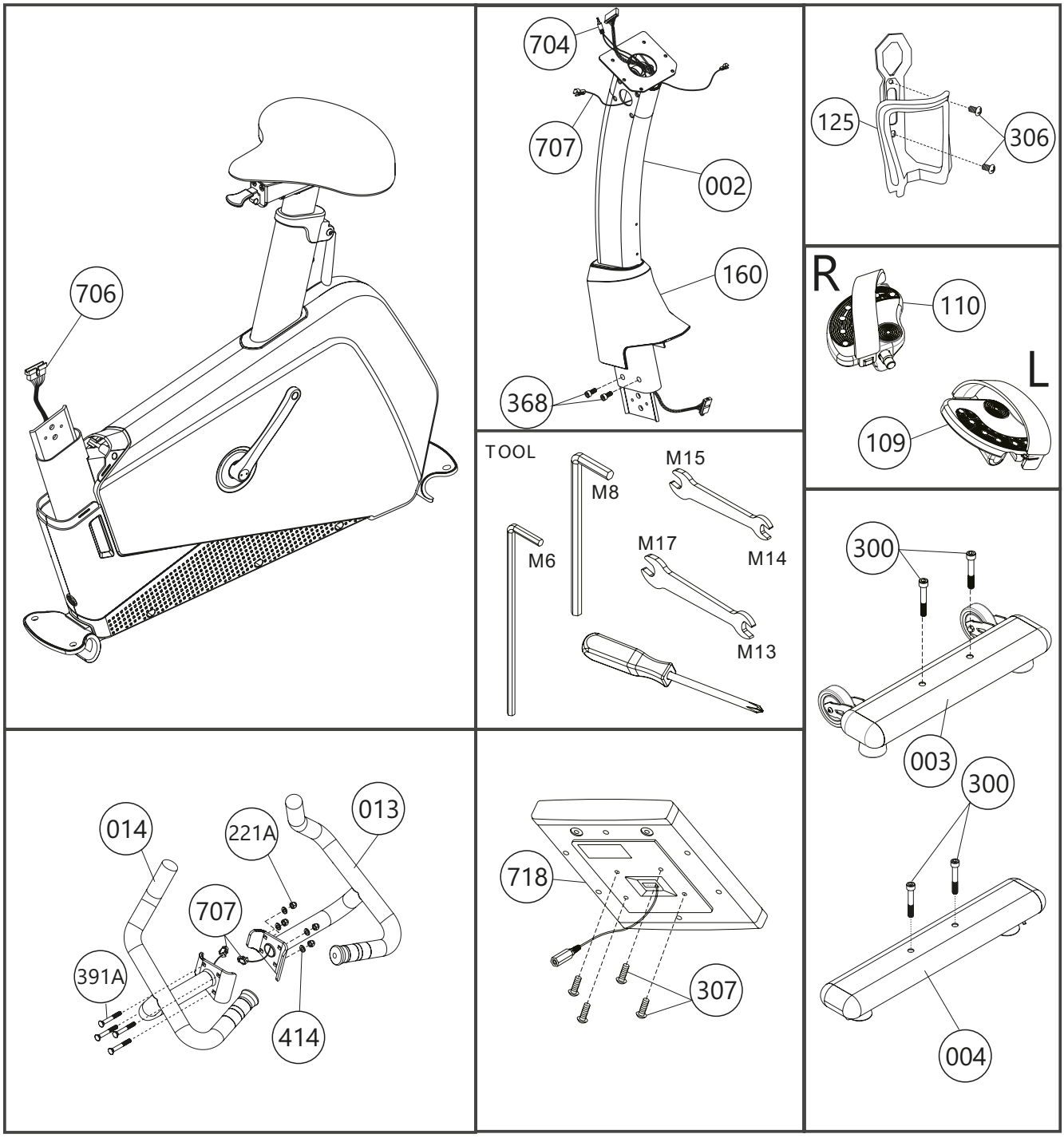

2.3 Opstilling

Studer de enkelte viste monteringstrin nøje inden opstilling, og udfør monteringen i overensstemmelse med den viste rækkefølge.

ⓘ **BEMÆRK**
Skru først alle dele løst sammen, og kontrollér, om pasformen er korrekt. Skal du først spænde skruerne ved hjælp af værktøjet, når du opfordres til det.

Sørg for, at du har et tilstrækkelig stort arbejdsareal (ca. 2 x 2 m).

Trin 1

1. Åbn forsigtigt emballagen med en skarp kniv.
2. Fjern løs emballage og forpakningsmateriale som f.eks. taperester. Fjern kun beskyttende hylster og materiale, hvis det er nødvendigt.
3. Kontrollér ved hjælp af tjeklisten, om alle dele er indeholdt i leveringen.

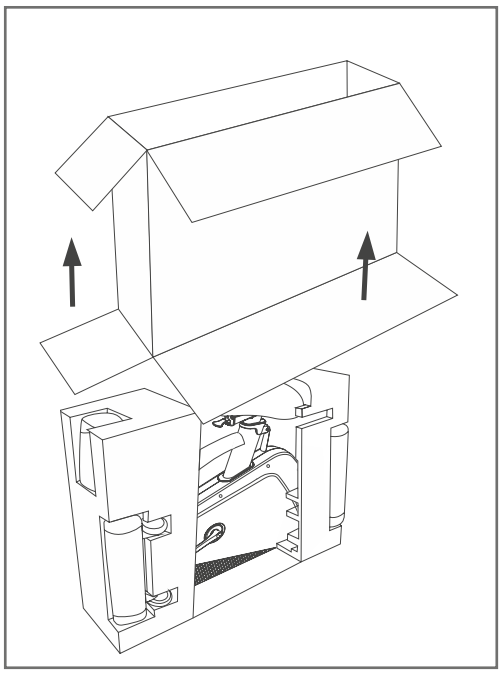

Trin 2

1. Løft den bagerste del af motionscyklen og skub en af flamingo-blokkene ind under udstyret. Fjern forpakningsmaterialet.
2. Løsn de 2 skruer [300] på fodfikseringen og fjern blokken.

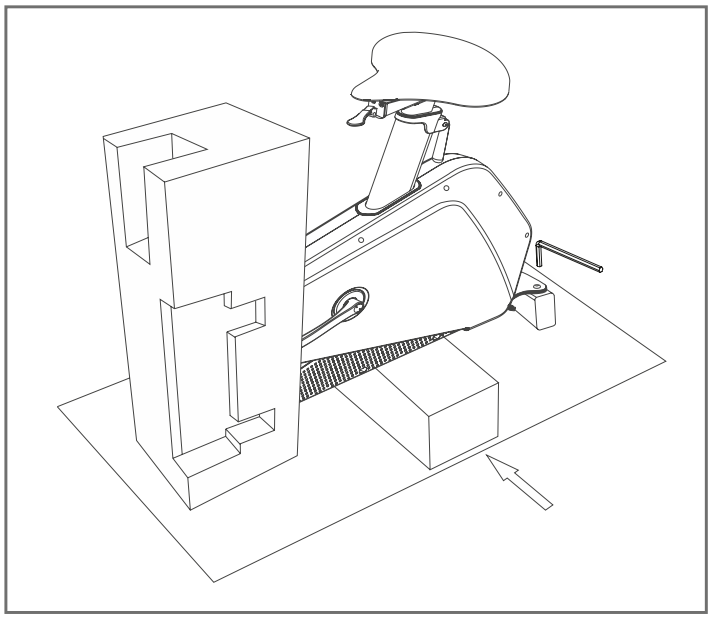

Trin 3

1. Fastgør den bagerste fod med de 2 skruer og stram dem.
2. Fjern flamingo-blokken og skub den ind under den forreste del af motionscyklen.

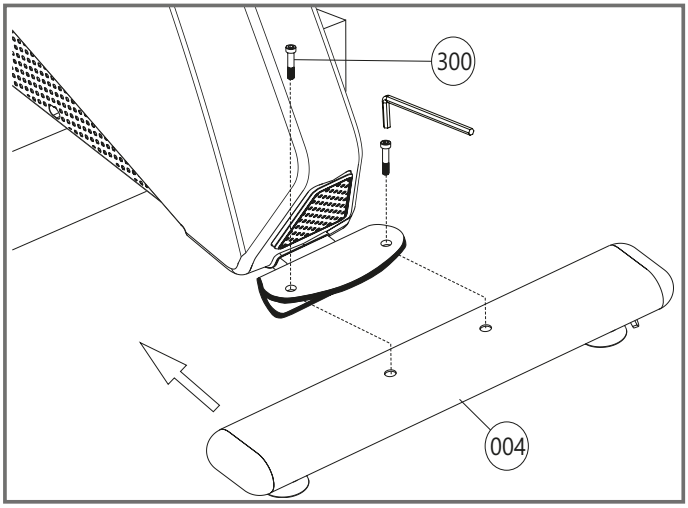

Trin 4

1. Fjern først evt. forhåndenværende forpakningsmateriale fra den forreste del.
2. Løsn de to skruer [300] på fodfikseringen, og fjern blokken nedenunder.

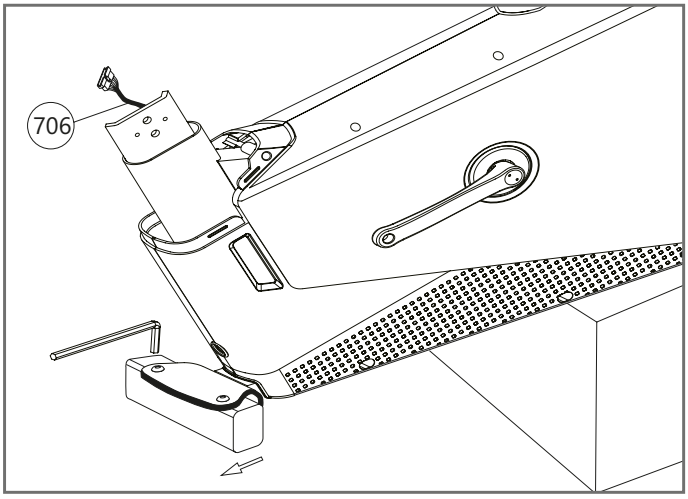

Trin 5

1. Fastgør den forreste fod [003] med de 2 skruer [300] og skru dem fast.
2. Fjern flamingoforpakningen.

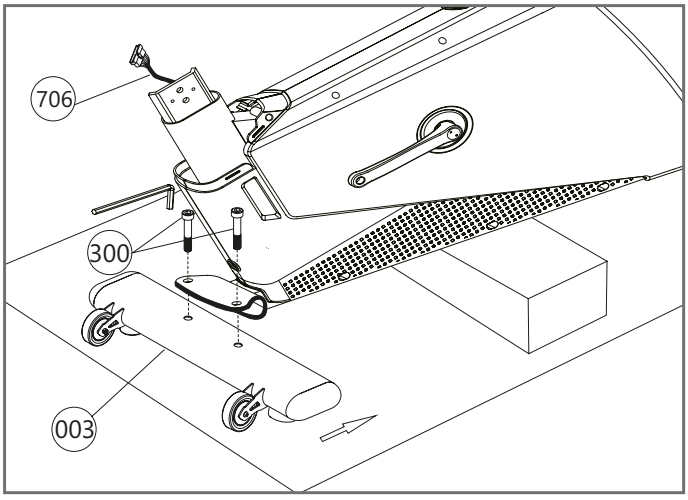

Trin 6

► **OBS**
Forsøg ikke at få pedalerne til at passe i holderne med for mange krafter. Hvis pedalerne ikke kan skrues nemt på, kan det være, at du har fat i den forkerte pedal eller drejer i den forkerte retning. Du bør først og fremmest udelukke disse muligheder ved at prøve dig frem.

Anbring pedalerne på pedalstængerne. Den hhv. venstre og højre pedal er kendetegnet med hhv. L og R på skruen. Drej den venstre pedal mod uret, og den højre pedal med uret..

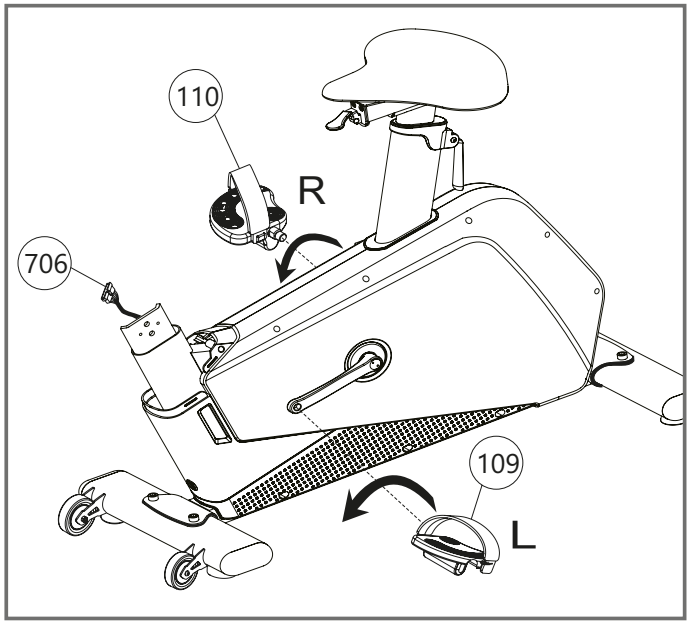

Trin 7

1. OBS: Kontrollér venligst, at forklædningen [160] er anbragt på konsolmasten [002], inden du udfører følgende trin.
2. Hold konsolmasten [002] i den rigtige retning over hovedrammen [001] og forbind de to kabelstik [705 & 706].
3. Skub nu forsigtigt konsolmasten ned i hovedrammen. Pas på, at kablerne ikke bliver klemt.
4. Løft forklædningen [160] og fastgør rammen med 4 skruer [368]. Spænd skruerne fast og tryk forklædningen ned igen, indtil den sidder korrekt.

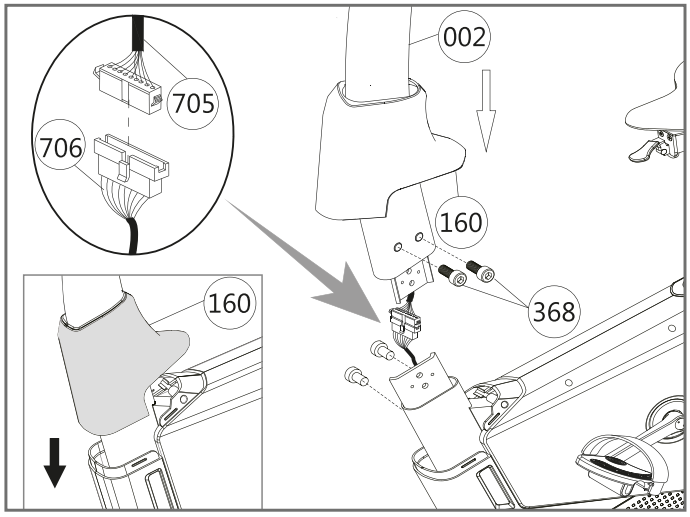

Trin 8

1. Hold konsollen hen over konsolmasten og forbind modstandskablet [705] og håndpulskablet [704] med de pågældende bøsninger i konsollen [718].
2. Kontrollér, at alle kabelforbindelser er forbundet korrekt. Skub forsigtigt overskydende kabel ind i konsolmasten; pas på, at kablet ikke beskadiges.
3. Skub konsollen på monteringspladen og fastgør den med 4 skruer [307].

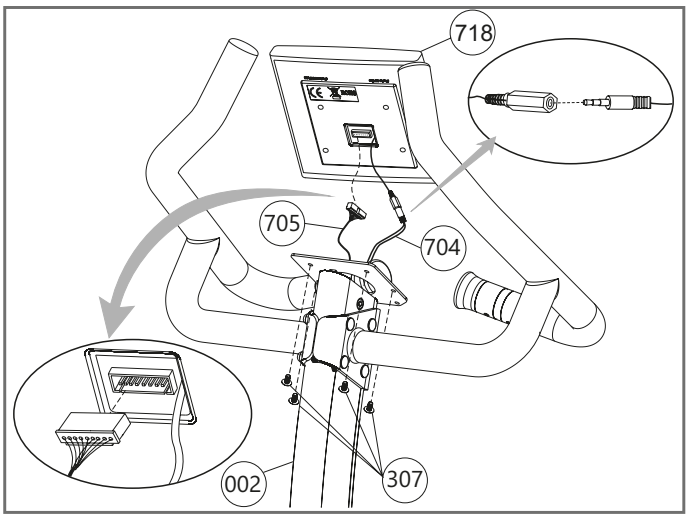

Trin 9

1. Tag det venstre håndgreb [014] og forbind håndpulskablet [707] med computerens pulskabel [704]. Gentag processen med det højre håndgreb [013].
2. Placér begge håndgreb på konsolmasten og fastgør med 4 skruer [391A], 4 spændeskiver [414] og 4 møtrikker [221A]. Ved dette trin bør du bede en anden person om at hjælpe dig. Pas på, at kablerne ikke bliver klemt eller beskadiget.
3. Fjern to skruer [306] fra konsolmasten. Placér flaskeholderen på forboringerne og fastgør den med de samme to skruer [306].

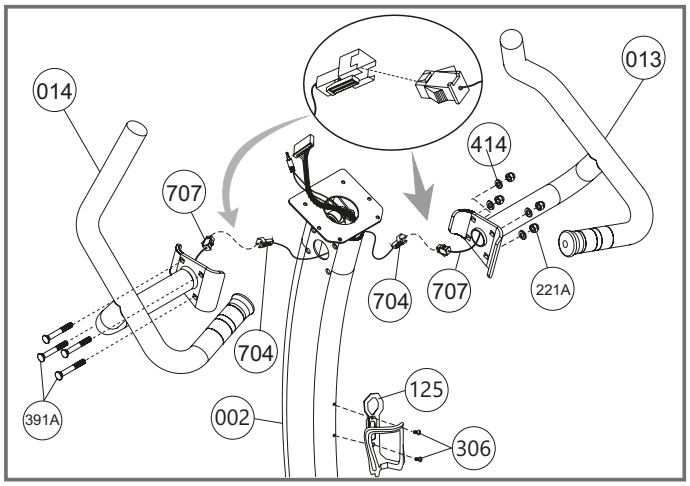

Trin 10

1. Sæt strømforsyningen [715] i en stikdåse.
2. Tilslut nu strømforsyningen til dit træningsudstyr.
3. Konsollen bør nu lyse op. Hvis konsollen ikke tænder; træk da stikket ud og kontrollér alle kabelforbindelser fra trin 8, 9 og 10.

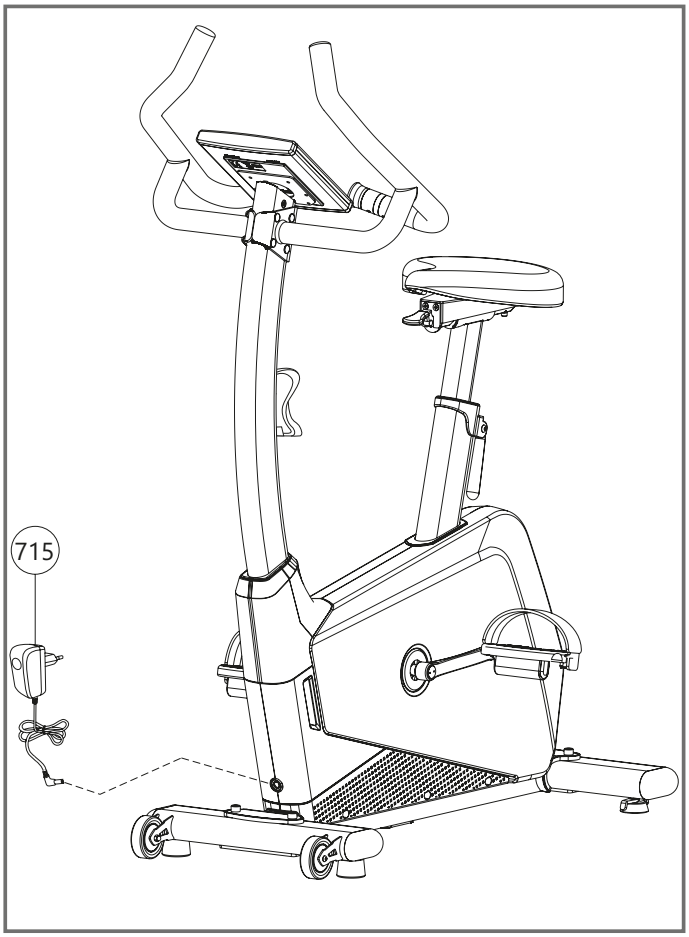

ⓘ **BEMÆRK**
Opladning af batteri

Dit træningsudstyr er splinternyt, derfor skal batteriet først oplades. Ved produktion af udstyret var batteriet fuldt opladet. Da det kan ske, at batteriet er blevet afladet siden produktionen, anbefaler vi, at du genoplader udstyret, inden du tager det i brug. Brug den medleverede strømadapter og tilslut den til udstyret i minimum 30 minutter.

ⓘ **BEMÆRK**
Afbryd strømforsyningen.

Det er vigtigt, at du afbryder strømforsyningen, når udstyret er fuldt opladet. Hvis udstyret ikke har været i brug i en længere periode, skal batteriet genoplades, inden det tages i brug igen.

Energifunktioner

Strømadapter: Så snart dit udstyr er færdigmonteret og står, hvor det skal, bør du tilslutte udstyret til en strømkilde. Computeren starter automatisk op, og alle LCD-segmenter lyser kort op. Skulle der her opstå fejlmeldinger, kontrollér da først alle stikforbindelser, og følg anvisningerne i kapitlet om fejlafhjælpning. Kontakt din forhandler ved vedvarende problemer.

Automatisk start: Displayet tænder automatisk, når udstyret er i brug eller du trykker på en tast.

Automatisk afslutning: Træningscomputeren går automatisk i standby modus, hvis udstyret ikke er i brug i længere end ét minut.

Generatorbremsesystem
Dette udstyr har en:

Induktionsbremse: Svinghjulet er udstyret med aluminiumbånd og magneter, der bevæges via en elektromotor. Jo tættere magneterne kommer på aluminiummet, desto flere hvirvelstrømme genereres der, og desto højere er modstanden.

Minigenerator: En lille elektromotor, der oplades, når svinghjulet er i bevægelse – ligesom ved en cykeldynamo.

Lithium-ion-batteri: Ionerne i det genopladelige batteri bevæger sig fra den negative til den positive elektrode, når batteriet aflades. Ved opladning er processen omvendt.

► **OBS**
Venligst vær opmærksom på retningslinjerne om bortskaffelse af batterier og elektronik.

ⓘ **BEMÆRK**
Sørg for at lære alle udstyrets funktioner og indstillingsmuligheder at kende, før du begynder træningen. Få forklaret dette produkts korrekte anvendelse af en fagmand.

3.1 Konsolvisning

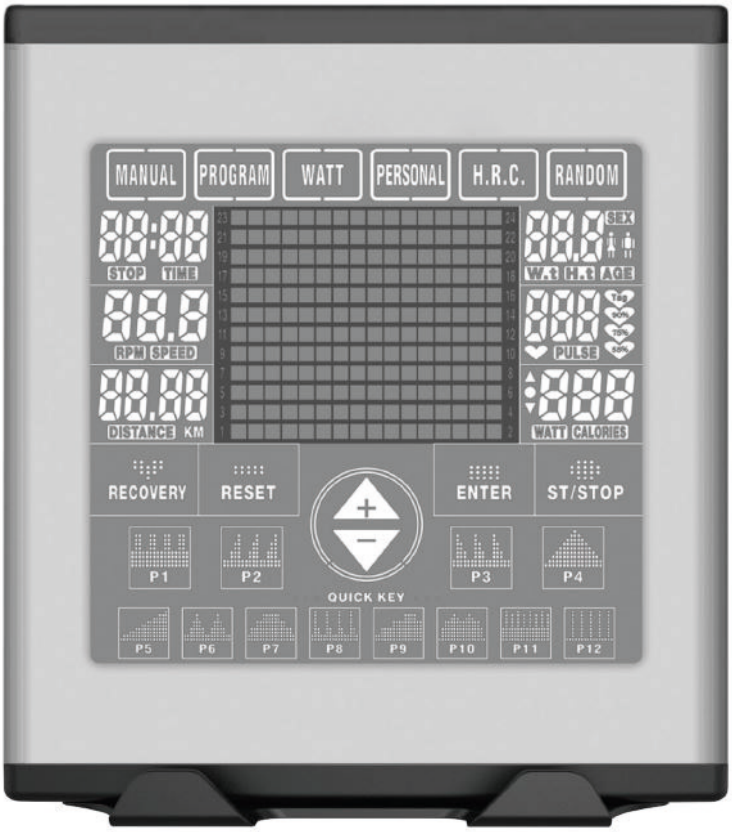

TIME (tid)	Viser træningstiden i minutter og sekunder.
STOP MODE (stop)	Lyser, når en træning stoppes eller afsluttes.
RPM og SPEED (omdrejninger og hastighed)	RPM: Omdrejninger i minuttet (kadence) SPEED: Hastighed i km/t ⓘ **BEMÆRK** RPM og Speed vises i det samme vindue. Visningen skifter hvert 6. sekund.
DISTANCE (strækning)	Tilbagelagt distance

USER SELECT (Brugere)	Vælg mellem fire brugere: U1, U2, U3, U4. ⓘ **BEMÆRK** U0 = Gæst. De angivne data gemmes ikke. SEX (køn): Kvinde eller mand AGE (alder): Alder i år HEIGHT (højde): Højde i cm WEIGHT (vægt): Vægt i kg ⓘ **BEMÆRK** De angivne brugerdata har indflydelse på beregningen af kalorieforbruget. Derudover bestemmes pulszonerne afhængigt af brugerens alder.
PULSE (puls)	Pulsen vises som slag i minuttet. Målingen foregår via et pulsbælte (fås separat) eller håndpulssensorerne. ⓘ **BEMÆRK** P signaliserer, at computeren ikke modtager nogen puls.
WATT og CALORIES (watt og kalorier)	WATT: Visning af watt (En watt svarer til en joule per sekund) CALORIES: Visning af kalorieforbrug i kcal. ⓘ **BEMÆRK** Watt og kalorier vises i det samme vindue. Visningen skifter hvert 6. sekund.
BAR GRAPH (graf)	Visning af programmets profil og beskeder 12 linjer = 24 modstandstrin 16 rubrikker = 16 tidssegmenter
RESISTANCE LEVEL (modstandstrin)	24 Modstandstrin Trin 1 = den laveste modstand Trin 24 = den højeste modstand

3.2 Tastfunktioner

RECOVERY (restitution)	Tryk på denne tast for at måle din restitutionspuls.
RESET (nulstil)	1. Reset: Tryk på tasten for at gå tilbage til hovedmenuen. 2. Genstart: Tryk og hold tasten for at genstarte computeren. Træningsdata gemmes ikke. Denne funktion er nyttig, hvis computeren ikke skulle reagere.
UP og DOWN (op og ned)	1. Inden træningen: Brug piletasterne til at udvælge muligheder og indtaste målværdierne. 2. I løbet af træningen: Brug piletasterne for at ændre sværhedsgraden eller wattindstillingen. ⓘ **BEMÆRK** At piletasterne er deaktiveret ved brug af pulsprogrammerne.
PROGRAM Keys (programtaster)	Programtaster for + MANUAL: 1 manuelt program + PROGRAM: 12 profilprogrammer (P1 til P12) + WATT: 1 wattstyret program + PERSONAL: 4 brugerprogrammer (U1, U2, U3, U4) + H.R.C. : 4 pulsprogrammer (55%, 75%, 90%, TAG (=ønsket puls) + RANDOM: Et tilfældigt konfigureret profilprogram
PROFILE programmer QUICK Keys	Genvejstaster: De fører dig direkte til det valgte profilprogram.
START/STOP	1. Hurtigstart: Spring alle indstillinger over, og start straks i den manuelle modus. 2. Inden træningen: Start det valgte program efter du har indtastet de ønskede programmuligheder. 3. I løbet af træningen: Stop eller afslut programmet. ⓘ **BEMÆRK** Efter fire minutters pause går computeren i standby-modus, og programmet pauseres.
ENTER (bekræft)	1. Inden træningen: Bekræft de indstillede programvalg i det udvalgte program. 2. I løbet af et pauseret program: Ved at trykke kan du skifte mellem de forskellige målværdier i dette program. 3. Brugerdefineret program: Hold "ENTER" trykket i to sekunder for at springe over alle indstillingerne. ⓘ **BEMÆRK** Tasten har ingen funktion i løbet af træningen.

3.3 Brugerindstillinger

Når computeren starter, lyser LCD-displayet op og beder dig om at angive følgende:

Vælg bruger: U0 eller U1 til U4
Computeren kan gemme enkelte brugerspecifikke data. Disse data bruges til en bedre og mere præcis beregnelse af kalorieforbruget og bestemmelse af pulszonerne.

ⓘ **BEMÆRK**
U0 = gæst. Computeren gemmer ikke de angivne brugerspecifikke data.

1. Brug piletasterne for at vælge en bruger.
2. Tryk på "ENTER" for at bekræfte dit valg.

Angivelse af brugerspecifikke data
Brug piletasterne for at angive dine data. Bekræft dit valg med "ENTER".

+ SEX ~ Angiv dit køn: FEMALE/kvinde eller MALE/mand.
+ AGE ~ Angiv din alder.
+ HEIGHT ~ Angiv din højde i cm.
+ WEIGHT ~ Angiv din vægt i kg.

Du kommer nu videre til hovedmenuen.

3.4 Programmer

Konsollen har 24 programmer:

+ 1 manuelt program
+ 12 profilprogrammer
+ 1 wattstyret program
+ 4 brugerprogrammer (U1, U2, U3, U4), der gemmes permanent
+ 4 pulsstyrede programmer: 55%, 75%, 90% og ønsket pulsværdi
+ 1 tilfældigt program
+ 1 restitutionstest

I hovedmenuen kan du vælge de ønskede programmer med de seks taster eller trykke på en af de tolv taster for profilprogrammerne. Ved at trykke på “START” starter træningen i det manuelle program.

Tryk på “RESET”, hvis du i løbet af træningen vil gå tilbage til hovedmenuen. Hvis du i løbet af træningen vil gå tilbage til menuen, kan du pausere træningen ved at trykke på “STOP” og derefter på “RESET”. Skulle det ikke fungere, hold da “RESET” trykket i to sekunder.

3.4.1 Manuelt program

Det manuelle program er et meget simpelt program. Det begynder med modstandstrin 1. Du kan til enhver tid ændre modstanden med piletasterne.

Hurtig start
Tryk på "START" i hovedmenuen, og træningen starter med det samme.

Normal start med målværdier

1. Vælg "MANUAL" i hovedmenuen for at vælge programmet.
2. Med piletasterne kan du vælge startmodstanden, bekræft med "ENTER".
3. For at indstille værdier for tid, distance, kalorier eller pulsalarm, tryk da så længe på "ENTER", til du når den ønskede værdi. Indstil den ønskede målværdi med piletasterne.
4. Bekræft indstillingen med "ENTER".
5. Med "RESET" kan du gå tilbage til hovedmenuen.
6. Tryk på "START" for at starte træningen.

ⓘ **BEMÆRK**
Du kan til enhver tid, i løbet af træningen, ændre modstanden med piletasterne.

3.4.2 Profilprogrammer

I profilprogrammerne tilpasses modstanden automatisk alt efter den pågældende profil. Den generelle modstand kan yderligere tilpasses med piletasterne.
Der er 12 profilprogrammer:

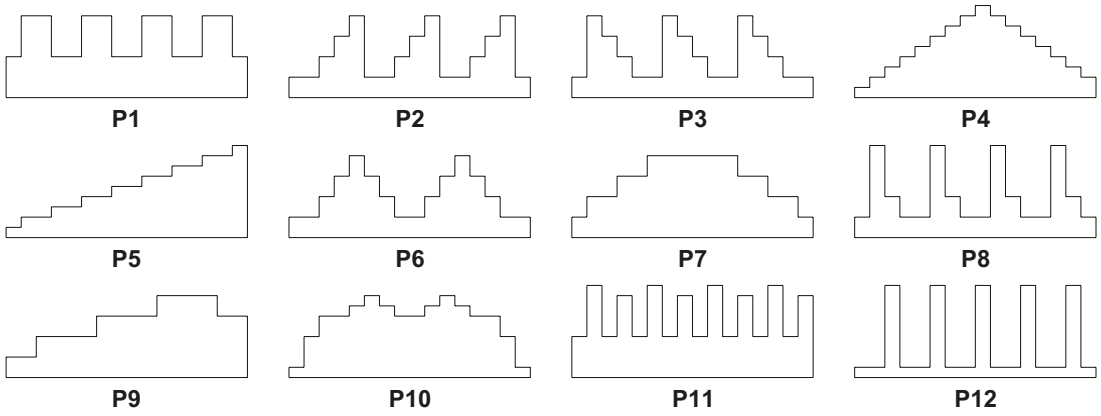

1. Hurtigvalg: Tryk på en af de 12 genvejstaster.

ⓘ **BEMÆRK**
Ved at trykke på “START”, starter du programmet uden angivelse af yderligere indstillinger. Tryk på “RESET” for at gå tilbage til hovedmenuen.

2. For at angive en målværdi, tryk da så længe på “ENTER”, til du når den ønskede værdi. Indstil målværdien med piletasterne, og bekræft med “ENTER”. Du kan angive flere målværdier.
3. Tryk på “START” for at starte træningen.

ⓘ **BEMÆRK**
Du kan til enhver tid, i løbet af træningen, ændre modstanden med piletasterne.

3.4.3 Wattstyret program

I det wattstyrede program opretholdes den modstandsydelse, som du har indstillet - uanset hvor hurtigt, du træder. Dermed er programmet velegnet til kontrol af ens ydelse. I løbet af træningen kan den ønskede wattværdi ændres med piletasterne.

ⓘ **BEMÆRK**
I det wattstyrede program har modstandstrinnene ingen funktion.

Indstil ønsket wattværdi: 10 til 350 watt (i trin à 5 watt)

1. Vælg det wattstyrede program i hovedmenuen.
2. Vælg ved hjælp af piletasterne den ønskede wattværdi, og bekræft med "ENTER".
3. Tryk på "START" for at starte træningen uden angivelse af yderligere værdier.
4. For at angive en ønsket værdi, tryk da så længe på "ENTER", til du når den pågældende værdi. Indstil den ønskede værdi med piletasterne, og bekræft med "ENTER". Du kan angive flere værdier.
5. Ved at trykke på "RESET" kan du gå tilbage til hovedmenuen.
6. Tryk på "START" for at starte træningen.

ⓘ **BEMÆRK**
Du kan til enhver tid i løbet af træningen ændre den forudinstillede wattværdi med piletasterne.

WATT ALARM
Det wattstyrede program har en alarmfunktion, der informerer dig, hvis du befinder dig under eller over den indstillede wattværdi. Alarmen fortæller dig, om du skal træde hurtigere eller langsommere for at opnå den ønskede wattværdi. Alternativt kan du ændre den indstillede værdi med piletasterne.

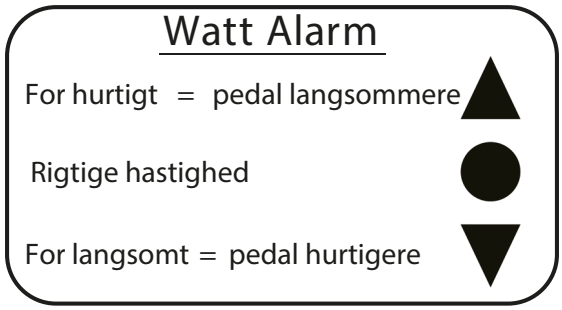

3.4.4 Brugerprogrammer

I brugerprogrammerne tilpasses modstandstrinnet automatisk efter den profil, som brugeren har indstillet. De fire gemte brugere (U1 til U4) kan hver især indstille og permanent gemme deres eget profilprogram. I løbet af træningen kan modstandstrinnet ændres med piletasterne.

1. Tryk på "PERSONAL" i hovedmenuen, og vælg det ønskede brugerprogram.
2. Ved at trykke på "START", starter du træningen uden angivelse af yderligere indstillinger.
3. Profilindstilling: Der er 16 rubrikker med hhv. 24 modstandstrin. Med piletasterne indstiller du det ønskede modstandstrin for den pågældende rubrik. Tryk på "ENTER" for at bekræfte indstillingen og gå videre til næste rubrik.
4. Hvis du vil springe indstillingen af rubrikkerne over, hold da "ENTER" trykket i to sekunder. Du kommer da direkte til indstillingen af de ønskede værdier.
5. Ved at trykke på "START", starter du træningen uden angivelse af yderligere indstillinger.
6. For at angive en målværdi, tryk da så længe på "ENTER", til du når den ønskede værdi. Indstil værdien med piletasterne, og bekræft derefter med "ENTER". Du kan indstille flere målværdier.
7. Tryk på "START" for at starte træningen.

ⓘ **BEMÆRK**
Hvis du ændrer modstandstrinnet i løbet af træningen, gemmes denne ændring i programmet.

3.4.5 Tilfældigt program

Modstandstrinnet indstilles automatisk efter det tilfældigt konfigurerede profilprogram. I løbet af træningen kan du ændre modstandtrinnet med piletasterne.

1. Vælg "RANDOM" (tilfældig) i hovedmenuen for at konfigurere et tilfældigt program.
2. Ved at trykke på "START" kan du starte træningen uden angivelse af yderligere indstillinger.
3. Ved at trykke på "RESET" går du tilbage til hovedmenuen.
4. For at angive en målværdi, tryk da så længe på "ENTER", til du når den ønskede værdi. Indstil målværdien med piletasterne, og bekræft med "ENTER". Du kan angive flere målværdier.
5. Tryk på "START" for at starte træningen.

ⓘ **BEMÆRK**
Du kan til enhver tid, i løbet af træningen, ændre modstanden med piletasterne.

3.4.6 Pulsstyrede programmer

ADVARSEL
Dit træningsudstyr er ikke et medicinsk udstyr. Pulsmålingen ved dette udstyr kan være upræcis. Forskellige faktorer kan have indflydelse på pulsmålingen og dens præcision. Pulsvisningen fungerer udelukkende som en træningshjælp.

I de pulsstyrede programmer tilpasses modstandstrinnet, så din puls konstant forbliver den indstillede værdi. Computeren kontrollerer din puls hvert halve minut, og tilpasser modstanden derefter. De pulsstyrede programmer har brug for et pulssignal - enten via håndpulssensorerne eller et egnet pulsbælte. %-programmerne beregner pulszonerne baseret på den indstillede alder i brugerdataene.

BEMÆRK
I løbet af et pulsstyret program kan du ikke ændre modstandstrinnet. For at finde den optimale pulszone, bedes du venligst læse kapitel 5.1 om pulsmåling.

FORSIGTIG
Vi anbefaler, at begyndere kun træner med 55 % af deres maksimale puls, så en grundlæggende udholdenhed er givet. Tommelfingerreglen for den maksimale puls er: 220 minus alder.

1. Tryk på "H.R.C." i hovedmenuen for at vælge de pulsstyrede programmer.
2. Med piletasterne kan du vælge det ønskede pulsområde, og bekræft med “ENTER”. For at starte træningen uden angivelse af yderligere indstillinger, tryk på “START”. Ved at trykke på “RESET” kommer du tilbage til hovedmenuen. Du kan angive værdien i % (procent) af maksimalpulsen eller en ønsket puls (TAG). Angiv en pulsværdi på mellem 30 og 240 slag i minuttet ved hjælp af piletasterne og bekræft med “ENTER”.
3. For at angive en målværdi, tryk da så længe på “ENTER”, til du når den ønskede værdi. Angiv dit mål med piletasterne og bekræft derefter med “ENTER”. Du kan angive flere målværdier.
4. Ved at trykke på “START” starter du din træning.

3.5 Recovery program / Restitutionstest

Med dette program kan du teste din fitness og kontrollere dine fremskridt. Programmet konstaterer din fitness baseret på, hvor hurtigt din puls normaliserer sig (restitution). Til det formål måles din puls i ét minut, når træningen er slut. Det er vigtigt, at du i løbet af dette minut holder godt fast om håndpulssensorerne eller bruger et pulsbælte. Efter ét minut får du en karakter fra F1 til F6, hvor F1 er meget sportslig og F6 er meget usportslig.

Tryk på "RECOVERY" så snart du har afsluttet din træning.

Computeren måler nu din puls i ét minut og giver dig derefter en fitnesskarakter. Tryk igen på "RECOVERY" for at afslutte testen.

Karakter	Din fitness
F1	Fremragende
F2	Meget god
F3	God
F4	Tilstrækkelig
F5	Mangelfuld
F6	Meget dårlig

3.6 Generelle informationer

Målværdier

TIME (tid) - DISTANCE (strækning) - CALORIES (kalorier) Målværdier er valgfri. Hvis du ikke angiver nogle målværdier, tæller computeren værdierne op (count-up). Hvis du angiver målværdier, tæller computeren værdierne ned (countdown). Træningsprogrammet afsluttes, så snart du har opnået en af de indstillede målværdier. Du kan angive én eller flere målværdier.

Træningstiden (TIME) kan indstilles fra 1 til 99 minutter.

Distancen (DISTANCE) kan indstilles fra 0,5 til 99,5 km.

Kalorier (CALORIES) kan indstilles fra 10 til 990.

For at indstille en målværdi, tryk da så længe på “ENTER”, til du når den ønskede værdi. Indstil den ønskede værdi med piletasterne, og bekræft med “ENTER”. Du kan angive flere værdier. Tryk derefter på START for at starte træningsprogrammet.

Pulsalarm

Pulsalarmen tændes, når du opnår en forduindstillet puls på mellem 30 og 240. Det manuelle program, profilprogrammerne, det wattstyrede program, det tilfældige program samt brugerprogrammerne har alle en valgfri og justerbar pulsalarm.

4.1 Generelle anvisninger

► **OBS**

+ Kontrollér, at udstyret på det valgte opstillingssted er beskyttet mod fugt, støv og snavs. Opbevaringsstedet skal være tørt og have god ventilation og en konstant omgivelsestemperatur mellem 5°C og 45°C.

⚠ **ADVARSEL**

+ Der skal vælges et opbevaringssted, hvor det er udelukket at tredjemand eller børn kan misbruge udstyret.
+ Hvis dit udstyr ikke råder over transporthjul, skal udstyret adskilles før transport.

4.2 Transporthjul

► **OBS**

Hvis du ønsker at transportere dit udstyr over særlig følsom og blød gulvbelægning, som parket, gulvbrædder eller laminat, skal du lægge f.eks. pap eller lignende ud på transportstrækningen for at undgå eventuelle gulvskader.

1. Stil dig bag udstyret, og løft det lidt, indtil vægten hviler på transporthjulene. Nu kan du let skubbe udstyret hen til en ny position. For længere transportstrækninger skal udstyret adskilles og emballeres sikkert.
2. Vælg den nye placering under overholdelse af anvisningerne i afsnit 1.4 i denne brugsanvisning.

5.1 Generelle anvisninger

⚠ **ADVARSEL**

+ Foretag ikke usagkyndige ændringer på udstyret.

⚠ **FORSIGTIG**

+ Beskadigede eller udtjente komponenter kan påvirke din sikkerhed og udstyrets levetid. Udskift derfor straks beskadigede eller slidte komponenter. Kontakt i så fald din forhandler. Udstyret må ikke anvendes, før det er blevet repareret. Anvend ved behov kun originale reservedele.

► **OBS**

+ Udover de anvisninger og anbefalinger, der nævnes her, vedr. vedligeholdelse og pleje kan der være behov for yderligere service- og/eller reparationsydelser; disse ydelser må kun udføres af autoriserede serviceteknikere.

5.2 Fejl og fejldiagnose

Udstyret underkastes regelmæssigt kvalitetskontroller under produktionen. Der kan dog trods dette opstå fejl eller fejlfunktion på udstyret. Det er ofte enkeltdele, der er skyld i disse fejl, og udskiftning er oftest tilstrækkelig. De hyppigste fejl og afhjælpningen af dem findes i følgende oversigt. Hvis udstyret trods dette ikke fungerer korrekt, skal du kontakte din forhandler.

Fejl	Årsag	Afhjælpning
Knirken i pedalområdet	Løse pedaler	Spænd pedalerne
Udstyret vakler	Udstyret står ikke lige	Udlign justeringsfødderne
Styr/sadel vakler	Løse skruer	Spænd skruerne
Display viser ingenting/fungerer ikke	Tomme batterier eller løse kabelforbindelser	Udskift batterier eller tjek stikforbindelser / adapter
Ingen pulsvisning	+ Forstyrrende signaler i rummet + Uegnet pulsbælte + Positionering af pulsbælte ikke korrekt + Pulsbælte defekt eller tomt batteri + Pulsvisning defekt	+ Fjern forstyrrende signaler (fx smartphone, WiFi, robotstøvsuger osv.) + Brug et egnet pulsbælte (se ANBEFALING AF TILBEHØR) + Anbring pulsbæltet igen og/eller fugt elektroderne + Udskift batterierne + Tjek om pulsmåling er mulig via håndpuls

5.3 Tips til at forlænge batteriets levetid

Strømadapter: DC 9 V 1000mA AC Adaptor
Anvend venligst udelukkende den medleverede strømadapter.

Smart Battery Charger
Opladeren afslutter opladningen, så snart batteriet er ladet fuldt op. Derfor er det i orden, hvis du oplader udstyret natten over. Vi fraråder dog at have udstyret permanent tilsluttet til en ekstern strømkilde.

Batteri-type: DC7.4V 2200mAh 16,28Wh
Batterier har ikke en ubegrænset levetid. Hvis du følger disse råd, kan du forlænge batteriets levetid.

Opladning i løbet af træningen
Den gennemsnitlige bruger træner i ca. 20 minutter tre gange om ugen. Dette er batteriet beregnet til. I dette træningspensum ligger batteriniveauet i det optimale område mellem 40 og 80 %. Hvis du træner oftere, stiger batteriniveauet til 100 % - det skader dog ikke. Batteriet har dog ikke godt af, hvis niveauet falder til under 30 eller endda 0 %.

Oplad til 100 %
Hvis du med din træning ikke kan oplade udstyret til 100 %, anbefaler vi, at du oplader udstyret ca. hver anden måned ved hjælp af strømadapteren, f.eks. natten over.

Opbevaring over længere tid
Hvis du ikke bruger udstyret over en længere periode, anbefaler vi, at du genoplader det komplet inden da. Opladningsniveauet falder ca. 5 til 10 % per måned. Du bør derfor genoplade udstyret fuldstændigt hver tredje måned. Batteriets opladningsniveau må aldrig falde til 0 %, da dette skader batteriet

Batteriets levetid
Du kan genoplade et lithium-ion-batteri ca. 300-500 gange (opladningscyklus). Vær opmærksom på, at en opladningscyklus rækker fra 0 til 100 %. Derfor er det vigtigt, at batteriniveauet aldrig falder til 0 %. Således kan du genoplade batteriet flere gange.

Du bør i al fald forhindre, ...
a) ... at batteriniveauet falder til 0 %.
b) ... at batteriet udsættes for minusgrader, batteriet oplades ikke ved minusgrader.
c) ... at batteriet udsættes for temperaturer over 45°C.
d) ... at luftfugtigheden er for høj.

Batteriadvarsel
Hvis batteriadvarslen lyser, bør du tilslutte udstyret til strømforsyningen i maksimalt 20 minutter for at genoplade batteriet.

Batteriniveau

40 %: Vises batteriadvarslen ved et fuldt belyst display, ligger batteriniveauet på 40 %. Oplad batteriet efter træningen i maksimalt 20 minutter.

30 %: Vises batteriadvarslen ved et blinkende display, ligger batteriniveauet på 30 %, og computeren har evt. ikke tilstrækkelig energi. Du har to muligheder:

a) Du kan forsøge at afslutte din træning, idet du træder hurtigt nok til at forsyne computeren med tilstrækkelig energi via minigeneratoren. Oplad batteriet efter træningen i maksimalt 20 minutter.

b) Afslut træningen med det samme. Oplad batteriet efter træningen i maksimalt 20 minutter.

20 %: Der vises kun et svagt lysende batterisymbol, displayet er ellers ikke belyst. Batteriniveauet ligger på under 20 %. Afslut træningen og oplad udstyret i maksimalt 20 minutter.

5.4 Kalender for vedligeholdelse og inspektion

For at undgå skader på grund af kropssved, skal udstyret altid rengøres med et fugtigt håndklæde (ingen opløsningsmidler!) efter hvert træningspas.

Følgende rutinemæssige opgaver skal udføres med de oplyste tidsintervaller:

Del	Ugentligt	Månedligt	Hvert kvartal	Hvert halve år	Årligt
Display konsol	R	I			
Smørelse af bevægelige dele				I	
Kunststofafdækning	R	I			
Skruer og kabelforbindelser		I			
Legende: R = rensning; I = inspektion					

6 BORTSKAFFELSE

Dette udstyr må efter endt levetid ikke bortskaffes sammen med det almindelige husholdningsaffald, men skal afleveres til en kommunal genbrugsstation til genbrug af elektrisk og elektronisk udstyr. Yderligere oplysninger fås hos den lokale genbrugsstation i din kommune.

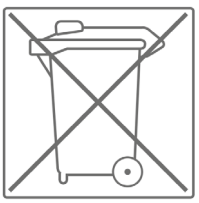

Materialerne skal genanvendes iht. deres mærkning. Med genanvendelse, udnyttelse af materialer eller andre former for genbrug af udtjent udstyr yder du et vigtigt bidrag til beskyttelse af miljøet.

7 ANBEFALING AF TILBEHØR

For at gøre din træningsoplevelse endnu mere behagelig og effektiv anbefaler vi dig at supplere dit fitnessudstyr med tilhørende tilbehør. Det kan f.eks. være en **gulvmåtte**, der får dit fitnessudstyr til at stå sikkert og også beskytter gulvet mod dryppende sved, men det kan også være ekstra håndlister på bestemte løbebånd eller **silikonespray**, så bevægelige dele holdes i gang.

Hvis du har købt fitnessudstyr med pulstræning, og du vil træne efter din puls, anbefaler vi på det kraftigste, at du bruger et kompatibelt pulsbælte, da du derved garanteres en optimal overførsel af pulsen. Ved multimaskiner kan du evt. købe ekstra **trækhåndtag** eller **vægte**.

Vores sortiment af tilbehør byder på optimal kvalitet og gør træningen endnu bedre. Hvis du vil vide mere om kompatibelt tilbehør, kan du gå ind på vores webshop på siden med detaljer om produktet (dette gøres lettest ved at indtaste varenummeret i søgefeltet øverst) og køre ned på siden til det anbefalede tilbehør. Alternativt kan du bruge den tilbudte QR-kode. Du kan naturligvis også kontakte vores kundeservice: Telefonisk, via e-mail, i en af vores filialer eller ved hjælp af vores kanaler for sociale medier. Vi er altid klar til at hjælpe dig!

Gulvmåtte

Pulsbælte

Kontaktgel

Silikonespray

Håndklæder

8.1 Serienummer og modelbetegnelse

For at vi kan yde så god en service som muligt, bedes du have **modelbetegnelse**, **varenummer**, **serienummer**, **eksplosionstegning** og **listen over delene** ved hånden. De forskellige muligheder for kontakt findes i kapitel 10 i denne brugsanvisning.

ⓘ **BEMÆRK**
Serienummeret på dit udstyr er unikt. Det findes på den hvide mærkat. Den nøjagtige placering af denne mærkat fremgår af følgende illustration.

Skriv serienummeret i det tilhørende felt.

Serienummer:

Mærke/kategori:

cardiostrong / motionscykel

Modelbetegnelse:

BX90

Varenummer:

CST-BX90

8.2 Liste over dele

Nr.	Betegnelse (ENG)	Antal
001	MAIN FRAME	1
002	HANDLE BAR POST	1
003	STABILIZER - FRONT	1
004	STABILIZER - BACK	1
005	HORIZONTAL SEAT ADJUSTER	1
006	SEAT POST	1
007	SEAT HOLDER	1
008	CRANK - LEFT	1
009	CRANK - RIGHT	1
010	HORIZONTAL SEAT ADJUSTER- NUT	1
011	GENERATOR BRACKET	1
012	MAIN AXLE	1
013	HANDLE BAR - RIGHT	1
014	HANDLE BAR - LEFT	1
015	HORIZONTAL SEAT ADJUSTER - HANDLE	1
016	VERTICAL SEAT ADJUSTER - BUSHING	2
017	CASING	1
018	HORIZONTAL SEAT ADJUSTER - SLIDER	1
019	BALL BEARING	1
020	TENSION WHEEL BRACKET	1
021	HORIZONTAL SEAT ADJUSTER - SPACER	1
022	EMS CONTROLLER	1
023	Console METAL PLATE	1
024	MAGNET HOLDER WITH MAGNET	1
025	SEAT POST ADJUSTER - HANDLE	1
026	SEAT POST ADJUSTER - CLAMP BLOCKS	2
027	SEAT POST ADJUSTER - THREADED SPACER	1
028	HORIZONTAL SEAT ADJUSTER - ROD	2
132	HAND PULSE ASSEMBLY	2
133	STABILIZER RUBBER MOUNTING	2
108	SEAT POST ADJUSTER - CAP	1

109	PEDAL - LEFT	1
110	PEDAL - RIGHT	1
112	FLYWHEEL	1
113	J - BOLT	1
114	PLUG	1
115	DRIVE PULLEY	1
118	SEAT POST ADJUSTER- SLIDERPLUG	1
119	SEAT	1
122	POLY V DRVE BELT J2	1
123	POLY V DRVE BELT J6	1
124	SENSOR - HOLDER	1
125	WATER BOTTLE HOLDER	1
129	CRANK PLUG	2
133	PLUG	2
134	STABILIZER PADS	2
135	STABILIZER LEVELER	2
149	BUSHING	2
160	HAT COVER	1
161	SHROUD SMALL - FRONT RIGHT	1
162	SHROUD SMALL - FRONT LEFT	1
163	SHROUD LARGE- FRONT RIGHT	1
164	SHROUD LARGE- FRONT LEFT	1
165	SHROUD - INSERT	1
166	SHROUD - CRANK INSERT	2
167	PHONE STAND	1
169	HAT COVER - INSERT	1
170	SHROUD - SEAT POST INSERT	1
174	PLUG	4
185	RESISTANCE ADJUSTMENT- A/C CABLE HOLDER	1
190	TRANSPORTATION WHEEL	2
203	NUT	2
205	NUT	1
206	NUT	4
212	NUT	2

212A	NUT	1
213	NUT	3
220	NUT	2
221	NUT	1
221A	NUT	1
224	NUT	1
230	NUT	2
231	NUT	2
300	BOLT	4
306	BOLT	2
307	BOLT	4
312	BOLT	2
334C	BOLT	2
341A	BOLT	1
342A	BOLT	1
344A	BOLT	1
344B	BOLT	1
346A	BOLT	1
360A	BOLT	1
360B	BOLT	1
362A	BOLT	1
363	BOLT	1
364	BOLT	1
368	BOLT	4
371A	BOLT	1
387	BOLT	2
388A	BOLT	4
391A	BOLT	4
411A	WASHER	1
411B	WASHER	2
413	WASHER	3
414	WASHER	4
423A	WASHER	1
433A	WASHER	3

473	WASHER	1
501	SCREW	4
503	SCREW	12
508	SCREW	7
511	SCREW	8
517	SCREW	2
518	SCREW	6
610	TENSION WHEEL- SPRING	2
700	TENSION CABLE	1
701	MOTOR WITH CABLE	1
702	Console CABLE WITH SENSOR	1
704	HAND PULSE CABLE	1
705	Console CABLE	1
706	Console CABLE	1
707	HANDLEBAR HAND PULSE CABLE	2
708	DC & MOTOR CABLE	1
709	SENSOR - MAGNET	1
711	BATTERY WITH CABLE	1
712	A/C ADAPTOR CABLE	1
712A	BATTERY & AC ADAPTOR CABLE	1
713	HORIZONTAL SEAT ADJUSTER - SPRING	1
713A	SEAT ADJUSTER - SPRING	1
714	SEAT POST ADJUSTER - SPRING	1
715	A/C ADAPTOR	1
716	GENERATOR WITH CABLE	1
718	Console	1
798	SEAT POST ADJUSTER - THICK PLATE	1
799	SEAT POST ADJUSTER - THIN S/S PLATE	1
801	BEARING 6004ZZ	2
802	BEARING 6200ZZ	2

8.3 Eksplosionstegning

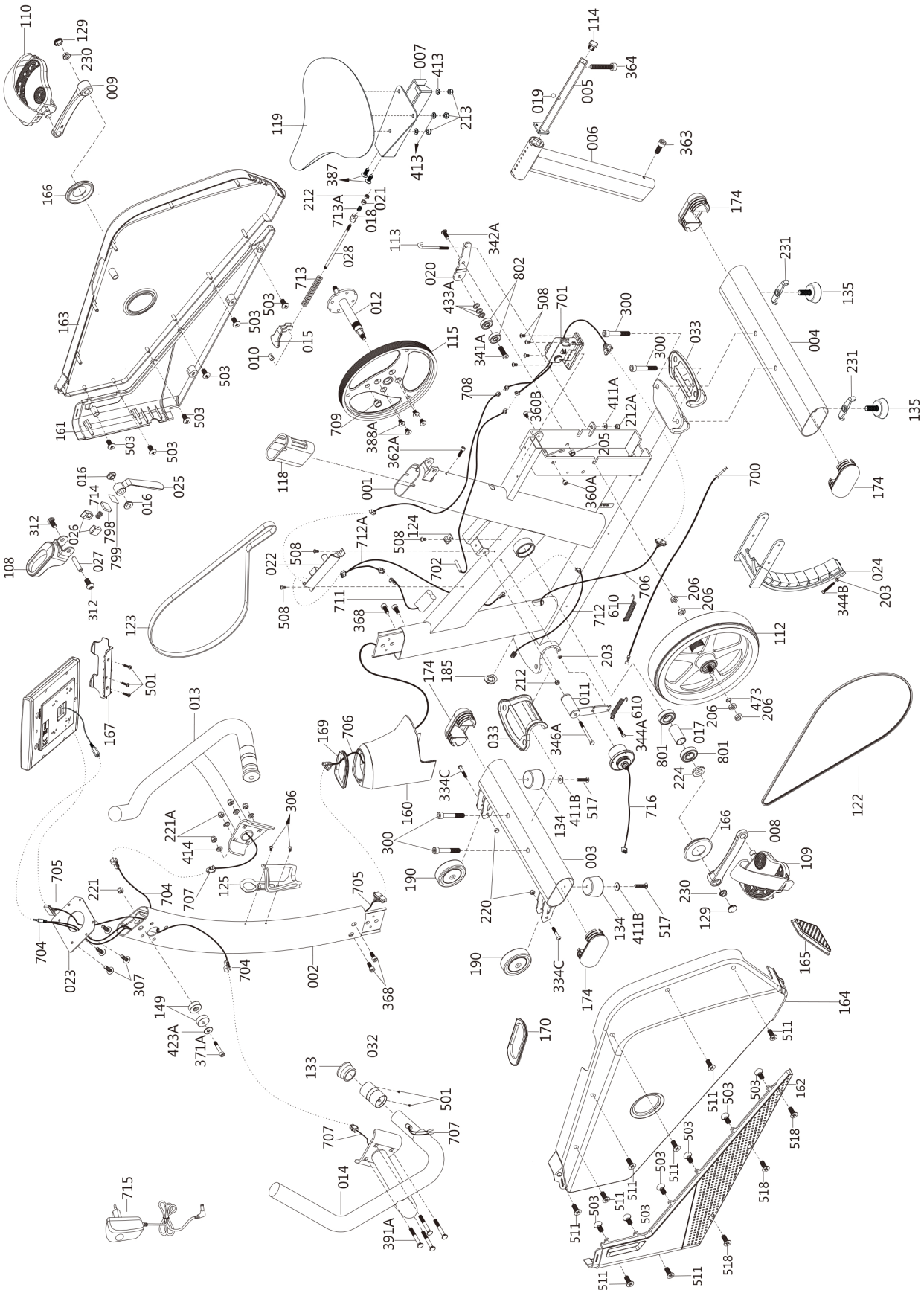

9 GARANTI

Træningsudstyr fra cardiostrong® underkastes en streng kvalitetskontrol. Hvis fitnessudstyr købt hos os mod forventning skulle vise sig ikke at fungere perfekt, beklager vi dette meget og beder dig kontakte den oplyste kundeservice. Vi hjælper dig altid gerne via vores tekniske hotline.

Fejlbeskrivelser
Dit træningsudstyr er udviklet således, at det altid giver mulighed for træning af høj kvalitet. Skulle der mod forventning opstå et problem bedes du starte med at læse brugsanvisningen. Ønsker du yderligere problemløsning, bedes du kontakte Fitshop eller ringe på vores gratis service-hotline. For at opnå den hurtigst mulige problemløsning bedes du beskrive fejlen så nøjagtigt som muligt.

Ud over den lovbestemte garanti yder vi en garanti på alt fitnessudstyr købt hos os iht. nedenstående bestemmelser.

Dine rettigheder iht. loven påvirkes ikke af disse bestemmelser.

Garantiindehaver
Garantien tilhører førstekøberen/enhver person, der får et produkt købt som nyt i gave af en førstekøber.

Garantiperioder
Fra du modtager dit træningsudstyr påtager vi os de(n) garantiperiode(r), der fremgår af vores onlineshop. Garantiperioden, der er gældende for dit specifikke træningsudstyr, finder du på den respektive produktside.

Reparationsudgifter
Vi vælger, om der skal ske enten reparation, udskiftning af beskadigede enkeltdele eller komplet udskiftning. Reservedele, som man selv skal anbringe ved opstilling af udstyret, skal udskiftes af garantiindehaveren selv og er ikke omfattet af reparationen. Efter udløb af garantiperioden for reparationsudgifter er der kun garanti på dele, som ikke omfatter reparation-, monterings- og forsendelsesomkostninger.

Brugstiderne defineres som følger:
+ Hjemmebrug: Udelukkende privat anvendelse i private hjem op til 3 timer dagligt
+ Semiprofessionel brug: Op til 6 timer dagligt (f.eks. fysioterapi, hoteller, foreninger, motionsrum i virksomheder)
+ Professionel brug: Mere end 6 timer dagligt (f.eks. fitnesscentre)

Garantiservice
Under garantiperioden repareres eller erstattes udstyr, der på grund af materiale- eller fabrikationsfejl er defekt, efter vores valg. Udskiftet udstyr eller dele af udstyr tilhører os. Garantiydelser medfører ikke en forlængelse af garantiperioden og udløser heller ikke en ny garanti.

Garantibetingelser
For at gøre krav gældende om garanti skal du gøre følgende:

Kontakt kundeservice pr. e-mail eller telefon. Hvis produktet skal indsendes til reparation under garantien, påhviler omkostningerne forhandleren. Efter udløb af garantien påhviler transport- og forsikringsomkostningerne køberen. Hvis defekten er omfattet af vores garantiydelse, får du et stk. repareret eller nyt udstyr tilbage.

Garantikrav er udelukket ved skader på grund af:

+ Misbrug eller usagkyndg behandling
+ Miljøpåvirkninger (fugt, varme, overspænding, støv etc.)
+ Tilsidesættelse af de sikkerhedsforanstaltninger, der gør sig gældende for udstyret
+ Tilsidesættelse af brugsanvisningen
+ Anvendelse af vold (f.eks. slag, stød, fald)
+ Indgreb, der ikke er foretaget af den af os autoriserede serviceadresse
+ Egenhændige forsøg på reparation

Købskvittering og serienummer
Vær opmærksom på, at du skal kunne fremvise fakturaen for udstyret i tilfælde af garanti. For at vi kan identificere din modelversion samt af hensyn til vores kvalitetskontroller har vi ved alle henvendelser vedr. service brug for oplysning om udstyrets serienummer. Hav derfor så vidt muligt allerede serienummer samt kundenummer ved hånden, når du ringer til vores service-hotline. Dette gør det lettere at give dig en hurtig behandling.

Hvis du har problemer med at finde serienummeret på dit træningsudstyr, kan vores service-medarbejdere hjælpe dig på vej.

Service uden for garantien
I tilfælde af mangler på dit træningsudstyr efter udløb af garantien eller i situationer, som ikke er omfattet af garantiydelsen, som f.eks. almindelig slitage, står vi gerne til rådighed for et individuelt tilbud. Kontakt venligst vores kundeservice, så vi sammen kan finde en hurtig og billig løsning af problemet. I disse tilfælde betaler du selv forsendelsesomkostningerne.

Kommunikation
Mange problemer kan løses med blot en samtale med os i egenskab af din fagmand. Vi ved, hvor vigtig hurtig og ukompliceret problemafhjælpning er for dig som bruger af træningsudstyret, så du kan træne med glæde uden de store afbrydelser. Derfor er vi også interesseret i en hurtig og ubureaukratisk løsning på dit problem. Hav derfor venligst dit kundenummer og serienummeret på det defekte udstyr ved hånden.

10 KONTAKT

DE

TEKNIK

+49 4621 4210-900
+49 4621 4210-698
technik@sport-tiedje.de
Ma-fr 08:00 - 18:00
Lø 09:00 - 18:00

SERVICE

0800 20 20 277
(gratis)
info@sport-tiedje.de
Ma-fr 08:00 - 21:00
Lø 09:00 - 21:00
Sø 10:00 - 18:00

DK

TEKNIK OG SERVICE

80 90 16 50
+49 4621 4210-945
info@fitshop.dk
Ma-fr 08:00 - 18:00
Lø 09:00 - 18:00

FR

TEKNIK OG SERVICE

+33 (0) 172 770033
+49 4621 4210-933
service-france@fitshop.fr
Ma-fr 08:00 - 18:00
Lø 09:00 - 18:00

PL

TEKNIK OG SERVICE

22 307 43 21
+49 4621 42 10-948
info@fitshop.pl
Ma-fr 08:00 - 18:00
Lø 09:00 - 18:00

BE

TEKNIK OG SERVICE

02 732 46 77
+49 4621 42 10-932
info@fitshop.be
Ma-fr 08:00 - 18:00
Lø 09:00 - 18:00

UK

TEKNIK

+44 141 876 3986
support@powerhousefitness.co.uk

SERVICE

+44 141 876 3972
Ma-fr 9am - 5pm

NL

TEKNIK OG SERVICE

+31 172 619961
info@fitshop.nl
Ma-to 09:00 - 17:00
Fr 09:00 - 21:00
Lø 10:00 - 17:00

INT

TEKNIK OG SERVICE

+49 4621 4210-944
service-int@sport-tiedje.de
Ma-fr 8am - 6pm
Lø 9am - 6pm

AT

TEKNIK OG SERVICE

0800 20 20 277
(gratis)
+49 4621 42 10-0
info@sport-tiedje.at
Ma-fr 08:00 - 18:00
Lø 09:00 - 18:00

CH

TEKNIK OG SERVICE

0800 202 027
+49 4621 42 10-0
info@sport-tiedje.ch
Ma-fr 08:00 - 18:00
Lø 09:00 - 18:00

På denne webside finder du en detaljeret oversigt inkl. adresse og åbningstider for alle filialer tilhørende Sport-Tiedje Group i ind- og udland:

www.fitshop.dk/oversigt-over-sport-tiedje-butikker

VI LEVER FOR FITNESS

WEBSHOP OG SOCIALE MEDIER

Sport-Tiedje er med sine nuværende 80 filialer Europas største fagmarked for fitnessmaskiner til hjemmebrug og en af de mest ansete online-forhandlere af fitnessudstyr på verdensplan. Privatkunder foretager bestillinger via vores 25 webshops på det pågældende lands sprog eller får sammensat deres drømmeudstyr i lokale filialer. Derudover er virksomheden leverandør af professionelle maskiner til udholdenheds- og styrketræning til fitnesscentre, hoteller, sportsforeninger, firmaer og fysioterapeuter.

Sport-Tiedje tilbyder et bredt sortiment af træningsmaskiner fra kendte producenter, egne udviklede produkter af høj kvalitet og en lang række serviceydelser, f.eks. opstillingsservice og idrætsvidenskabelig rådgivning før og efter købet. Til dette formål har virksomheden ansat en lang række idrætsforskere, fitnesstrænere og eliteudøvere.

Besøg os også på vores platforme for sociale medier eller på vores blog!

www.sport-tiedje.de
www.sport-tiedje.de/blog

www.facebook.com/SportTiedje

www.instagram.com/sporttiedje

www.youtube.com/user/sporttiedje

TAURUS

cardiostrong

BODYCRAFT

cardiojump

DARWIN FITNESS GERMANY

cardiostrong®